FIAT

1ª EDIZIONE

850 SPORT

CATALOGO PARTI DI RICAMBIO
CATALOGUE DE PIÈCES DÉTACHÉES
ERSATZTEILKATALOG
SPARE PARTS CATALOG
CATÁLOGO DE PIEZAS DE REPUESTO

FIAT - DIREZIONE RICAMBI

Per una corretta interpretazione di questo catalogo vedere:

AVVERTENZE GENERALI PER LA CONSULTAZIONE DEL CATALOGO *(pag. 6)*

Pour l'interprétation correcte de ce catalogue voyez:

RÈGLES GÉNÉRALES POUR LA CONSULTATION DU CATALOGUE *(page 7)*

For proper interpretation see:

USE OF THE CATALOG *(page 9)*

Um den Katalog genau auslegen zu können, siehe:

HINWEISE ZUM GEBRAUCH DES KATALOGS *(Seite 8)*

Para la correcta lectura del catálogo véase:

CÓMO SE MANEJA EL CATÁLOGO *(pág. 10)*

Tutti i diritti di riproduzione sono riservati alla Soc. p. Az. FIAT - TORINO
Il sistema di numerazione che individua i singoli particolari elencati nel presente catalogo non può essere adottato in alcun caso, senza autorizzazione scritta dalla Soc. p. Az. FIAT - TORINO

Tous droits réservés à la Soc. p. Az. FIAT - TURIN
Le système de numérotation des pièces en liste dans ce catalogue ne peut être adopté en aucun cas, sans une autorisation écrite de la Soc. p. Az. FIAT - TURIN

All rights reserved by Soc. p. Az. FIAT - TURIN
Single item numeration method used in this catalog cannot be used without written consent by Soc. p. Az. FIAT - TURIN

Alle Urheberrechte sind von der FIAT Soc. p. Az. - TURIN - vorbehalten
Die Benutzung des Numerierungssystems zur Kennzeichnung der im vorliegenden Katalog aufgeführten Ersatzteile bedarf in jedem Falle der schriftlichen Genehmigung der FIAT Soc. p. Az., TURIN

Reservados todos los derechos para Soc. p. Az. FIAT - TURÍN
El sistema de numeración de las piezas reseñadas en el catálogo no puede ser objeto de imitación o copia en ningún caso sin autorización por escrito de Soc. p. Az. FIAT - TURÍN

Copyright by Soc. p. Az. FIAT - TORINO

Printed in Italy

FIAT - RAGGRUPPAMENTO PUBBLICAZIONI TECNICHE
Stampato N. Imprimé N° Print No. Druckschrift Nr. Impreso n°. | 603.10.155 - IV-1968 - 8000
Stabilimento tipolitografico
G. CANALE & C. - Via Baltimora, 19 - 10137 TORINO

INDICE DEI FOGLI PROVVISORI

Liste des feuilles provisoires
Verzeichnis der Zwischenblätter
Provisional sheet list
Lista de las hojas provisionales

AVVERTENZE

Questo indice e tutti i fogli in esso elencati devono essere sistematicamente inseriti nel catalogo parti di ricambio, in sostituzione od in aggiunta dei precedenti fogli aventi lo stesso numero di sottogruppo o di pagina, per ottenere senz'altro l'aggiornamento provvisorio fino all'uscita dell'aggiornamento definitivo.

Il segno * contraddistingue: - 1) nell'«indice dei fogli provvisori» i sottogruppi (Sgr.) o le pagine (Pag.), aggiornati alla data dell'ultimo aggiornamento provvisorio - 2) nell'«indice delle parti di ricambio (aggiuntivo)», le parti di ricambio nuove rispetto al catalogo ed ai precedenti aggiornamenti provvisori - 3) nelle tabelle «Modifiche», le modifiche nuove rispetto al catalogo ed ai precedenti aggiornamenti provvisori.

AVIS

Cet index et toutes les feuilles qu'il reporte devront être systématiquement encartés dans le catalogue de pièces détachées, en remplacement ou en adjonction des feuilles précédentes affectées du même numéro de sousgroupe ou de page, pour obtenir sans plus la mise à jour provisoire jusqu'à la sortie de la mise à jour définitive.

Le signe * caractérise: - 1) dans la «liste des feuilles provisoires», les sousgroupes (Sgr.) ou les pages (Pag.), en accord avec la dernière date de mise à jour provisoire - 2) dans l'«index des pièces détachées» additionnel (aggiuntivo), les pièces de rechange nouvelles par. rapport au catalogue et aux mises à jour provisoires précédentes - 3) dans les tableaux «Modifications», les modifications nouvelles par rapport au catalogue et aux mises à jours provisoires précédentes.

ZUR BEACHTUNG

Dieses Inhaltsverzeichnis und alle darin aufgeführten Blätter sind regelmässig in den Ersatzteilkatalog einzufügen und zwar anstelle derjenigen gleicher Untergruppennummer oder Seite, damit die jeweiligen Kataloge bis zur endgültigen Neuausgabe provisorisch auf den neuesten Stand gebracht werden.

Durch * ist folgendes gekennzeichnet: - 1) im «Verzeichnis der Zwischenblätter»: die Untergruppen (Sgr.), oder die Blätter (Pag.), die mit dem Datum der letzten provisorischen Ergänzung auf den neuesten Stand gebracht wurden - 2) im «Ersatzteil-Verzeichnis» Nachtrag (aggiuntivo): die im Vergleich zum Katalog und den vorhergehenden provisorischen Ergänzungen, neu aufgenommenen Teile - 3) in der Aufstellung «Änderungen»: die im Vergleich zum Katalog und den vorhergehenden provisorischen Ergänzungen, neuen Änderungen.

NOTICE

This index and all the sheets listed therein shall be systematically inserted in the Spare Parts Catalog in replacement of, or in addition to, the previous sheets bearing the same Subgroup or page number, for provisional updating until the time the final revision will be issued.

Mark * identifies: - 1) in the «Provisional sheet list» the subgroups (Sgr.) or pages (Pag.), updated to the latest provisional revision - 2) in the additional «Spare Parts Index» (aggiuntivo), the new spare parts with respect to the catalog and the previous provisional revisions - 3) in the «Modifications» tables, the new modifications with respect to the Catalog and the previous provisional revisions.

ADVERTENCIAS

Este índice y todas las hojas reseñadas en el mismo, deben incorporarse al catálogo de piezas de repuesto para integración o reemplazo de las hojas antiguas que presentan el mismo número de subgrupo o de página, consiguiéndose así la puesta al día provisional hasta que salga a luz la revisión conclusiva.

El signo * indica: - 1) en la «lista de las hojas provisionales» los subgrupos (Sgr.), o bien las páginas (Pag.), revisados en la fecha de la última revisión provisional - 2) en el «índice de piezas de repuesto» adicional (aggiuntivo), las piezas de repuesto nuevas con respecto al catálogo y a las precedentes revisiones provisionales - 3) en las tablas «Modificaciones», las nuevas modificaciones con respecto al catálogo y a las precedentes revisiones provisionales.

Sgr.		data	Sgr.	data	Sgr.	data
FIAT 850 SPORT (603.10.155 - 05-71)						
ST. N. 603.10.155 /01 - 9000						
* PAG.2 BIS		25-10-71				
* PAG.19/16		25-10-71				
* F3.01	-1/2	25-10-71				
* F6.03		25-10-71				
* F6.08		25-10-71				
* PAG.5M		25-10-71				
* PAG.6M		25-10-71				
* PAG.7M		25-10-71				

INDICE DEI FOGLI PROVVISORI

Liste des feuilles provisoires
Verzeichnis der Zwischenblätter
Provisional sheet list
Lista de las hojas provisionales

AVVERTENZE

Questo Indice e tutti i fogli in esso elencati devono essere sistematicamente inseriti nel catalogo parti di ricambio, in sostituzione od in aggiunta dei precedenti fogli aventi lo stesso numero di sottogruppo o di pagina, per ottenere senz'altro l'aggiornamento provvisorio fino all'uscita dell'aggiornamento definitivo.

Il segno * contraddistingue: - 1) nell'«indice dei fogli provvisori» i sottogruppi (Sgr.) o le pagine (Pag.), aggiornati alla data dell'ultimo aggiornamento provvisorio - 2) nell'«indice delle parti di ricambio (aggiuntivo)», le parti di ricambio nuove rispetto al catalogo ed ai precedenti aggiornamenti provvisori - 3) nelle tabelle «Modifiche», le modifiche nuove rispetto al catalogo ed ai precedenti aggiornamenti provvisori.

AVIS

Cet index et toutes les feuilles qu'il reporte devront être systématiquement encartés dans le catalogue de pièces détachées, en remplacement ou en adjonction des feuilles précédentes affectées du même numéro de sousgroupe ou de page, pour obtenir sans plus la mise à jour provisoire jusqu'à la sortie de la mise à jour définitive.

Le signe * caractérise: - 1) dans la «liste des feuilles provisoires», les sousgroupes (Sgr.) ou les pages (Pag.), en accord avec la dernière date de mise à jour provisoire - 2) dans l'«index des pièces détachées» additionnel (aggiuntivo), les pièces de rechange nouvelles par rapport au catalogue et aux mises à jour provisoires précédentes - 3) dans les tableaux «Modifications», les modifications nouvelles par rapport au catalogue et aux mises à jours provisoires précédentes.

ZUR BEACHTUNG

Dieses Inhaltsverzeichnis und alle darin aufgeführten Blätter sind regelmässig in den Ersatzteilkatalog einzufügen und zwar anstelle derjenigen gleicher Untergruppennummer oder Seite, damit die jeweiligen Kataloge bis zur endgültigen Neuausgabe provisorisch auf den neuesten Stand gebracht werden.

Durch * ist folgendes gekennzeichnet: - 1) im «Verzeichnis der Zwischenblätter»: die Untergruppen (Sgr.), oder die Blätter (Pag.), die mit dem Datum der letzten provisorischen Ergänzung auf den neuesten Stand gebracht wurden - 2) im «Ersatzteil-Verzeichnis» Nachtrag (aggiuntivo): die im Vergleich zum Katalog und den vorhergehenden provisorischen Ergänzungen, neu aufgenommenen Teile - 3) in der Aufstellung «Änderungen»: die im Vergleich zum Katalog und den vorhergehenden provisorischen Ergänzungen, neuen Änderungen.

NOTICE

This index and all the sheets listed therein shall be systematically inserted in the Spare Parts Catalog in replacement of, or in addition to, the previous sheets bearing the same Subgroup or page number, for provisional updating until the time the final revision will be issued.

Mark * identifies: - 1) in the «Provisional sheet list» the subgroups (Sgr.) or pages (Pag.), updated to the latest provisional revision - 2) in the additional «Spare Parts Index» (aggiuntivo), the new spare parts with respect to the catalog and the previous provisional revisions - 3) in the «Modifications» tables, the new modifications with respect to the Catalog and the previous provisional revisions.

ADVERTENCIAS

Este índice y todas las hojas reseñadas en el mismo, deben incorporarse al catálogo de piezas de repuesto para integración o reemplazo de las hojas antiguas que presentan el mismo número de subgrupo o de página, consiguiéndose así la puesta al día provisional hasta que salga a luz la revisión conclusiva.

El signo * indica: - 1) en la «lista de las hojas provisionales» los subgrupos (Sgr.), o bien las páginas (Pag.), revisados en la fecha de la última revisión provisional - 2) en el «índice de piezas de repuesto» adicional (aggiuntivo), las piezas de repuesto nuevas con respecto al catálogo y a las precedentes revisiones provisionales - 3) en las tablas «Modificaciones», las nuevas modificaciones con respecto al catálogo y a las precedentes revisiones provisionales.

FIAT 850 SPORT (603.10.155-150.-2 AGG.-05/71)
ST. N. 603.10.155/03 - 9000-TT

Sgr.		data
* PAG.2 BIS		10-01-72
* PAG.19/16 ÷ 19/19		10-01-72
A1.01		01-12-71
A1.03		01-12-71
A2.02		01-12-71
A3.01		01-12-71
B2.04		01-12-71
B2.07		01-12-71
C1.30		01-12-71
* C1.31		10-01-72
* C1.31/1		10-01-72
C1.32		01-12-71
C1.35		01-12-71
D2.01		01-12-71
D2.01/1	-1/2	01-12-71
D2.01/3		01-12-71
D3.02		01-12-71
D3.14		01-12-71
F1.01		01-12-71
F3.01	-1/2	01-12-71
F4.01	-2/3	01-12-71
F4.01	-3/3	01-12-71
F4.01/A	-1/2	01-12-71
F4.01/A	-2/2	01-12-71
F4.01/1		01-12-71
F5.01	-1/2	01-12-71
F5.01/1	-2/2	01-12-71
F5.05	-2/2	01-12-71
F6.03		25-10-71
F6.08		25-10-71
L3.02		01-12-71
PAG.1M		01-12-71
PAG.2M		01-12-71
PAG.5M		01-12-71
PAG.6M		25-10-71
PAG.7M		01-12-71

Sgr.	data

Sgr.	data

10-01-72

INDICE DEI FOGLI PROVVISORI

Liste des feuilles provisoires
Verzeichnis der Zwischenblätter
Provisional sheet list
Lista de las hojas provisionales

AVVERTENZE

Questo indice e tutti i fogli in esso elencati devono essere sistematicamente inseriti nel catalogo parti di ricambio, in sostituzione od in aggiunta dei precedenti fogli aventi lo stesso numero di sottogruppo o di pagina, per ottenere senz'altro l'aggiornamento provvisorio fino all'uscita dell'aggiornamento definitivo.

Il segno * contraddistingue: - 1) nell'«indice dei fogli provvisori» i sottogruppi (Sgr.) o le pagine (Pag.), aggiornati alla data dell'ultimo aggiornamento provvisorio - 2) nell'«indice delle parti di ricambio (aggiuntivo)», le parti di ricambio nuove rispetto al catalogo ed ai precedenti aggiornamenti provvisori - 3) nelle tabelle «Modifiche», le modifiche nuove rispetto al catalogo ed ai precedenti aggiornamenti provvisori.

AVIS

Cet index et toutes les feuilles qu'il reporte devront être systématiquement encartés dans le catalogue de pièces détachées, en remplacement ou en adjonction des feuilles précédentes affectées du même numéro de sousgroupe ou de page, pour obtenir sans plus la mise à jour provisoire jusqu'à la sortie de la mise à jour définitive.

Le signe * caractérise: - 1) dans la «liste des feuilles provisoires», les sousgroupes (Sgr.) ou les pages (Pag.), en accord avec la dernière date de mise à jour provisoire - 2) dans l'«index des pièces détachées» additionnel (aggiuntivo), les pièces de rechange nouvelles par rapport au catalogue et aux mises à jour provisoires précédentes - 3) dans les tableaux «Modifications», les modifications nouvelles par rapport au catalogue et aux mises à jours provisoires précédentes.

ZUR BEACHTUNG

Dieses Inhaltsverzeichnis und alle darin aufgeführten Blätter sind regelmässig in den Ersatzteilkatalog einzufügen und zwar anstelle derjenigen gleicher Untergruppennummer oder Seite, damit die jeweiligen Kataloge bis zur endgültigen Neuausgabe provisorisch auf den neuesten Stand gebracht werden.

Durch * ist folgendes gekennzeichnet: - 1) im «Verzeichnis der Zwischenblätter»: die Untergruppen (Sgr.), oder die Blätter (Pag.), die mit dem Datum der letzten provisorischen Ergänzung auf den neuesten Stand gebracht wurden - 2) im «Ersatzteil-Verzeichnis» Nachtrag (aggiuntivo): die im Vergleich zum Katalog und den vorhergehenden provisorischen Ergänzungen, neu aufgenommenen Teile - 3) in der Aufstellung «Änderungen»: die im Vergleich zum Katalog und den vorhergehenden provisorischen Ergänzungen, neuen Änderungen.

NOTICE

This Index and all the sheets listed therein shall be systematically inserted in the Spare Parts Catalog in replacement of, or in addition to, the previous sheets bearing the same Subgroup or page number, for provisional updating until the time the final revision will be issued.

Mark * identifies: - 1) in the «Provisional sheet list» the subgroups (Sgr.) or pages (Pag.), updated to the latest provisional revision - 2) in the additional «Spare Parts Index» (aggiuntivo), the new spare parts with respect to the catalog and the previous provisional revisions - 3) in the «Modifications» tables, the new modifications with respect to the Catalog and the previous provisional revisions.

ADVERTENCIAS

Este índice y todas las hojas reseñadas en el mismo, deben incorporarse al catálogo de piezas de repuesto para integración o reemplazo de las hojas antiguas que presentan el mismo número de subgrupo o de página, consiguiéndose así la puesta al día provisional hasta que salga a luz la revisión conclusiva.

El signo * indica: - 1) en la «lista de las hojas provisionales» los subgrupos (Sgr.), o bien las páginas (Pag.), revisados en la fecha de la última revisión provisional - 2) en el «índice de piezas de repuesto» adicional (aggiuntivo), las piezas de repuesto nuevas con respecto al catálogo y a las precedentes revisiones provisionales - 3) en las tablas «Modificaciones», las nuevas modificaciones con respecto al catálogo y a las precedentes revisiones provisionales.

FIAT 850 SPORT (603.10.155-05-71)
ST. N. 603.10.155/04 - 9000-TT

Sgr.		data	Sgr.	data	Sgr.	data
* PAG.2 BIS		31-01-72				
* PAG.19/16:	/20	31-01-72				
A1.01		01-12-71				
* A1.03		31-01-72				
A2.02		01-12-71				
A3.01		01-12-71				
* A4.03		31-01-72				
* A4.03/1		31-01-72				
B2.04		01-12-71				
B2.07		01-12-71				
C1.30		01-12-71				
C1.31		10-01-72				
C1.31/1		10-01-72				
C1.32		01-12-71				
C1.35		01-12-71				
D2.01		01-12-71				
D2.01/1	-1/2	01-12-71				
D2.01/3		01-12-71				
* D2.03/1		31-01-72				
D3.02		01-12-71				
D3.14		01-12-71				
F1.01		01-12-71				
F3.01	-1/2	01-12-71				
F4.01	-2/3	01-12-71				
F4.01.	-3/3	01-12-71				
F4.01/A	-1/2	01-12-71				
F4.01/A	-2/2	01-12-71				
F4.01/1		01-12-71				
F5.01	-1/2	01-12-71				
F5.01/1	-2/2	01-12-71				
F5.05	-2/2	01-12-71				
F6.03		25-10-71				
F6.08		25-10-71				
* F6.14/7		31-01-72				
L3.02		01-12-71				
PAG.1M		01-12-71				
PAG.2M		01-12-71				
PAG.5M		01-12-71				
PAG.6M		25-10-71				
PAG.7M		01-12-71				

INDICE DEI FOGLI PROVVISORI

Liste des feuilles provisoires
Verzeichnis der Zwischenblätter
Provisional sheet list
Lista de las hojas provisionales

INGEKOMEN 0 4 DEC. 1972

AVVERTENZE

Questo indice e tutti i fogli in esso elencati devono essere sistematicamente inseriti nel catalogo parti di ricambio, in sostituzione od in aggiunta dei precedenti fogli aventi lo stesso numero di sottogruppo o di pagina, per ottenere senz'altro l'aggiornamento provvisorio fino all'uscita dell'aggiornamento definitivo.

Il segno * contraddistingue: - 1) nell'«indice dei fogli provvisori» i sottogruppi (Sgr.) o le pagine (Pag.), aggiornati alla data dell'ultimo aggiornamento provvisorio - 2) nell'«indice delle parti di ricambio (aggiuntivo)», le parti di ricambio nuove rispetto al catalogo ed ai precedenti aggiornamenti provvisori - 3) nelle tabelle «Modifiche», le modifiche nuove rispetto al catalogo ed ai precedenti aggiornamenti provvisori.

AVIS

Cet index et toutes les feuilles qu'il reporte devront être systématiquement encartés dans le catalogue de pièces détachées, en remplacement ou en adjonction des feuilles précédentes affectées du même numéro de sousgroupe ou de page, pour obtenir sans plus la mise à jour provisoire jusqu'à la sortie de la mise à jour définitive.

Le signe * caractérise: - 1) dans la «liste des feuilles provisoires», les sousgroupes (Sgr.) ou les pages (Pag.), en accord avec la dernière date de mise à jour provisoire - 2) dans l'«index des pièces détachées» additionnel (aggiuntivo), les pièces de rechange nouvelles par rapport au catalogue et aux mises à jour provisoires précédentes - 3) dans les tableaux «Modifications», les modifications nouvelles par rapport au catalogue et aux mises à jours provisoires précédentes.

ZUR BEACHTUNG

Dieses Inhaltsverzeichnis und alle darin aufgeführten Blätter sind regelmässig in den Ersatzteilkatalog einzufügen und zwar anstelle derjenigen gleicher Untergruppennummer oder Seite, damit die jeweiligen Kataloge bis zur endgültigen Neuausgabe provisorisch auf den neuesten Stand gebracht werden.

Durch * ist folgendes gekennzeichnet: - 1) im «Verzeichnis der Zwischenblätter»: die Untergruppen (Sgr.), oder die Blätter (Pag.), die mit dem Datum der letzten provisorischen Ergänzung auf den neuesten Stand gebracht wurden - 2) im «Ersatzteil-Verzeichnis» Nachtrag (aggiuntivo): die im Vergleich zum Katalog und den vorhergehenden provisorischen Ergänzungen, neu aufgenommenen Teile - 3) in der Aufstellung «Änderungen»: die im Vergleich zum Katalog und den vorhergehenden provisorischen Ergänzungen, neuen Änderungen.

NOTICE

This index and all the sheets listed therein shall be systematically inserted in the Spare Parts Catalog in replacement of, or in addition to, the previous sheets bearing the same Subgroup or page number, for provisional updating until the time the final revision will be issued.

Mark * identifies: - 1) in the «Provisional sheet list» the subgroups (Sgr.) or pages (Pag.), updated to the latest provisional revision - 2) in the additional «Spare Parts Index» (aggiuntivo), the new spare parts with respect to the catalog and the previous provisional revisions - 3) in the «Modifications» tables, the new modifications with respect to the Catalog and the previous provisional revisions.

ADVERTENCIAS

Este índice y todas las hojas reseñadas en el mismo, deben incorporarse al catálogo de piezas de repuesto para integración o reemplazo de las hojas antiguas que presentan el mismo número de subgrupo o de página, consiguiéndose así la puesta al día provisional hasta que salga a luz la revisión conclusiva.

El signo * indica: - 1) en la «lista de las hojas provisionales» los subgrupos (Sgr.), o bien las páginas (Pag.), revisados en la fecha de la última revisión provisional - 2) en el «índice de piezas de repuesto» adicional (aggiuntivo), las piezas de repuesto nuevas con respecto al catálogo y a las precedentes revisiones provisionales - 3) en las tablas «Modificaciones», las nuevas modificaciones con respecto al catálogo y a las precedentes revisiones provisionales.

FIAT 850 SPORT (603.10.155-2 ED-05/71)
ST. N.603.10.155/05- 9000-TT

Sgr.		data
*PAG. 2BIS		15-06-72
*PAG. 15		15-06-72
*PAG. 16		15-06-72
*PAG. 19/17-/24		15-06-72
PAG. 1M		01-12-71
PAG. 2M		01-12-71
PAG. 5M		01-12-71
PAG. 6M		25-10-71
PAG. 7M		01-12-71
*PAG. 8M		15-06-72
A1.01		01-12-71
A1.03		31-01-72
*A1.05		15-06-72
*A1.07		15-06-72
A2.02		01-12-71
A3.01		01-12-71
A4.03		31-01-72
A4.03/ 1		31-01-72
B2.04		01-12-71
B2.07		01-12-71
*C1.02		15-06-72
*C1.02/ 1		15-06-72
*C1.02/ 2		15-06-72
C1.30		01-12-71
C1.31		10-01-72
C1.31/ 1		10-01-72
C1.32		01-12-71
*C1.35		15-06-72
D2.01		01-12-71
D2.01/ 1	-1/2	01-12-71
D2.01/ 3		01-12-71
D2.03/ 1		31-01-72
*D2.10		15-06-72
D3.02		01-12-71
D3.14		01-12-71
*F1.01		15-06-72
F3.01	-1/2	01-12-71
F4.01	-2/3	01-12-71
F4.01	-3/3	01-12-71
F4.01/ A	-1/2	01-12-71
F4.01/ A	-2/2	01-12-71
F4.01/ 1		01-12-71
F5.01	-1/2	01-12-71
F5.01/ 1	-2/2	01-12-71
*F5.03		15-06-72
*F5.03/ 1		15-06-72
F5.05	-2/2	01-12-71
F6.03		25-10-71
F6.08		25-10-71
F6.14/ 7		31-01-72
L3.02		01-12-71

DATE DI AGGIORNAMENTO n. 2

DATES DE MISE À JOUR
DATEN DER KATALOGBLÄTTER
CATALOG SHEET ISSUE DATES
FECHAS DE EDICIÓN DE LA HOJAS

Pag.		Sgr.		Sgr.		Sgr.		Sgr.		Sgr.		Sgr.	
2	*IV-1968*	* A0.01	*V-1971*	A4.03/1	*XI-1969*	* D2.01/1-2/2	*V-1971*	* F4.01-1/3	*V-1971*	* F6.29/9	*V-1971*		
* 3-4	*V-1971*	* A0.01/1	»	* A4.09-1/2	*V-1971*	* D2.01/2	»	* F4.01-2/3	»	* F6.29/10	»		
5	*IV-1968*			* A4.09-2/2	»	* D2.02	»	* F4.01-3/3	»	* F6.29/11	»		
6	»	* A1.01	»	* A4.09/A	»	D2.03	*IV-1968*	* F4.01-4/4	»	* F6.29/12	»		
7 - 8	»	* A1.02	»			* D2.03/1	*V-1971*	* F4.01/A-1/2	»	* F6.29/13	»		
9 - 10	»	* A1.03	»	* B1.01-1/2	*V-1971*	* D2.03/2	»	* F4.01/A-2/2	»	* F6.29/14	»		
		* A1.05	»	* B1.01-2/2	»	* D2.10	»	* F4.01/A-3/3	»	* F6.32	»		
* 11 - 12	*V-1971*	* A1.05-2/2	»	* B1.05	»			* F4.01/1	»	F6.32/1	*XI-1969*		
13 - 14	*IV-1968*	* A1.06	»			* D3.01-1/2	»	* F4.01/1	»	* F6.32/2	*V-1971*		
		* A1.07	»	* B2.01-1/2	»	* D3.01-2/2	»			* F6.32/3	»		
* 15 - 16	*V-1971*			* B2.01-2/2	»	D3.02	*XI-1969*	* F5.01-1/2	»	* F6.32/4	»		
* da 17/1 a 17/9	»	A2.01	*XI-1969*	* B2.04	»	D3.05	»	* F5.01-2/2	»	F6.34	*XI-1969*		
* da 19/1 a 19/15	»	A2.01/1	»	* B2.04-2/2	»	D3.06	»	* F5.01-3/3	»	* F6.34/1	*V-1971*		
		A2.02	»	* B2.07	»	D3.10	»	* F5.01/1-1/2	»	* F6.34/2	»		
		A2.03	*IV-1968*	B2.10	*XI-1969*	D3.10/1	»	* F5.01/1-2/2	»	F6.35	*XI-1969*		
		A2.03/1	»	B2.24	»	D3.10/2	»	* F5.03	»	F6.35/1	»		
		A2.03/2	»			D3.10/3	»	* F5.03/1	»	* F6.65	*V-1971*		
		* A2.04	*V-1971*	* B4.01	*V-1971*	* D3.14	*V-1971*	* F5.05	»	* F6.65/1	»		
		A2.05	*XI-1969*	* B4.04	»	* D3.16-1/2	»	* F5.05/1	»	F6.65/2	*XI-1969*		
		* A2.05/1	*V-1971*			* D3.16-2/2	»			* F6.65/3	*V-1971*		
		* A2.05/2	»	C1.01	*XI-1969*			* F6.03	»	* F6.65/4	»		
		* A2.06-1/2	»	* C1.02	*V-1971*	* E1.01	*V-1971*	* F6.08	»	* F6.65/5	»		
		* A2.06-2/2	»	* C1.02-2/2	»	* E1.01-2/2	»	F6.09	(o)				
		* A2.06/1-1/2	»	* C1.02/1	»	* E1.02	»	* F6.14	*V-1971*	* L3.02	*V-1971*		
		* A2.06/1-2/2	»	C1.06	*IV-1968*	* E1.02/1-1/2	»	F6.14/1	*XI-1969*				
		* A2.06/2-1/2	»	C1.06/1	*XI-1969*	* E1.02/1-2/2	»	F6.14/2	»	* Z1.01	*V-1971*		
		* A2.06/2-2/2	»	* C1.06/2	*V-1971*	E1.03	*XI-1969*	F6.14/3	»				
		* A2.21	»	* C1.07	»	* E1.07	*V-1971*	F6.14/4	»	**Modifiche:**			
		A2.21/1	*XI-1969*	* C1.30	»	* E1.07/1	»	* F6.14/5	*V-1971*	* da 1 M a 6 M	*V-1971*		
		* A2.22	*V-1971*	* C1.31	»	* E1.07/2	»	* F6.14/6	»				
		* A2.23	»	* C1.31/1	»			F6.29	*XI-1969*	**Tabelle varie:**			
		* A2.55	»	* C1.32	»	* F1.01	*V-1971*	F6.29/1	»	* 1T	*V-1971*		
				* C1.35	»	* F1.01-2/2	»	F2.29/2	»	2 T	*XI-1969*		
		* A3.01	»					F2.29/3	»	3 T	»		
		A3.02	*IV-1968*	* D2.01	*V-1971*	F2.01	*IV-1968*	F2.29/4	»	4 T	*IV-1968*		
				* D2.01/1-1/2	»			F2.29/5	»				
		* A4.01	*V-1971*			* F3.01-1/2	*V-1971*	F2.29/6	»				
		* A4.01/1	»			* F3.01-2/2	»	F6.29/7	»				
		A4.02	*XI-1969*					F6.29/8	»				
		* A4.03	*V-1971*										

(°) Soppresso — Supprimé — Entfernt — Suppressed — Anulado.

* Fogli inviati con questo aggiornamento, da inserire in aggiunta od in sostituzione dei fogli corrispondenti.

* Feuilles envoyées avec cette mise à jour, à intercaler en adjonction ou en remplacement des feuilles correspondantes.

* Katalogblätter, die als Ersatz entsprechender früherer oder zusätzlich einzufügen sind, auf den neuesten Stand zu bringen, bei dieser Änderungseinführung überwiesen.

* Sheets sent with this Revision, to be inserted in addition to or replacement of the corresponding sheets.

* Hojas de la presente revisión, que se remitirán para insertarlas an adición o en sustitución de las antiguas que corresponde.

INDICE GENERALE

— Norme per le ordinazioni . . pag. 5
— Avvertenze generali per la consultazione del catalogo . » 6
— Elenco delle versioni *(su carta arancione)* . . . » 11
— Validità dei sottogruppi . . » 15
— Indice dei sottogruppi . . » 17/1
— Indice delle parti di ricambio » 19/1

PARTI DI RICAMBIO

— Tavole
— Elenchi delle parti di ricambio *(sul retro delle tavole)*

MODIFICHE

— Tabelle . . . . . pag. 1M

TABELLE VARIE

— Parti di ricambio RIV . . . pag. 1T
— Cavi per impianto elettrico . » 3T
— Capicorda e cappucci isolanti per cavi elettrici . . . . . » 4T

INDEX

— Commande de pièces détachées . . . . . page 5
— Règles générales pour la consultation du catalogue . . . » 7
— Liste des versions *(sur papier orange)* . . . . » 11
— Validité des sousgroupes . » 15
— Index des sousgroupes . . . » 17/1
— Index des pièces détachées » 19/1

PIÈCES DÉTACHÉES

— Planches
— Listes des pièces détachées *(au verso des planches)*

MODIFICATIONS

— Tableaux . . . . . page 1M

TABLEAUX DIVERS

— Pièces détachées RIV . . . page 1T
— Câbles électriques . . . . . » 3T
— Cosses et capuchons isolants pour câbles électriques . . » 4T

VERZEICHNIS

— Anweisungen zur Bestellung Seite 5
— Hinweise zum Gebrauch des Katalogs . . . . . » 8
— Liste der Ausführungen *(auf orangefarbigem Papier)* » 11
— Gültigkeit der Untergruppen » 15
— Untergruppenverzeichnis . . » 17/1
— Ersatzteil-Verzeichnis . . . » 19/1

ERSATZTEILE

— Bildtafeln
— Ersatzteilliste *(auf der Rückseite der Bildtafeln)*

ÄNDERUNGEN

— Tabellen . . . . . Seite 1M

VERSCHIEDENES

— Ersatzteile RIV . . . . . Seite 1T
— Elektrische Leitungen . . . » 3T
— Kabelschuhe und Schutzkappen . . . . . » 4T

CONTENTS

— Ordering parts . . . . . page 5
— Use of the catalog . . . . » 9
— Version list *(on orange paper)* . . . . » 11
— Subgroup applicability . . » 15
— Subgroup index . . . . . » 17/1
— Spare part index . . . . . » 19/1

SPARE PARTS

— Plates
— Spare part list *(on the plate sheet verso)*

MODIFICATIONS

— Tables . . . . . page 1M

MISCELLANEA

— RIV spares . . . . . page 1T
— Electrical cables . . . . . » 3T
— Electrical cable terminals and boots . . . . . » 4T

ÍNDICE GENERAL

— Pedidos de repuestos . . . pág. 5
— Cómo se maneja el catálogo » 10
— Lista de versiones *(papel naranja)* . . . . . » 11
— Validez de los subgrupos . » 15
— Índice de subgrupos . . . . » 17/1
— Índice de piezas de repuesto » 19/1

PIEZAS DE REPUESTO

— Láminas
— Listas de piezas de repuesto *(en el dorso de las láminas)*

MODIFICACIONES

— Tablas . . . . . pág. 1M

TABLAS

— Piezas de recambio RIV . . pág. 1T
— Cables eléctricos . . . . . » 3T
— Terminales y capuchones aislantes de cables eléctricos » 4T

NORME PER LE ORDINAZIONI

Le ordinazioni di parti di ricambio devono essere corredate dalle seguenti indicazioni:

— Modello e versione del veicolo *(indicato nel foglio « Elenco delle versioni », su carta arancione).*

— Tipo dell'autotelaio (1)

— Numero dell'autotelaio (2)

— Tipo del motore (3)

— Numero per ricambi (4)

— Numero del motore

— Numero di ordinazione della parte che si richiede *(come indicato nelle tavole e negli elenchi parti di ricambio)*, in base al quale vengono evase le ordinazioni.

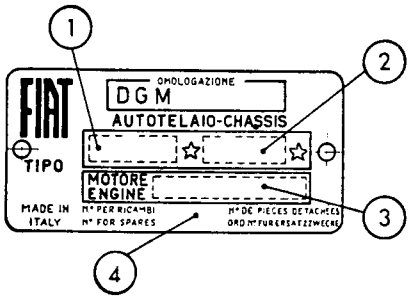

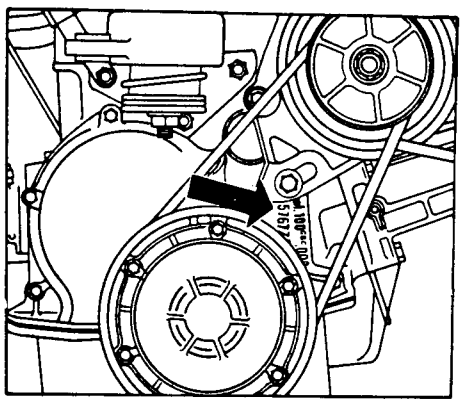

13321

COMMANDE DE PIÈCES DÉTACHÉES

Les **commandes** doivent nous parvenir complètes des indications suivantes:

— Type et version du véhicule *(comme indiqué sur la feuille « Liste des versions » sur papier orange)*

— Type de châssis (1)

— Numéro du châssis (2)

— Type du moteur (3)

— Numéro de pièces détachées (4)

— Numéro du moteur

— Numéro de commande de la pièce requise *(comme indiqué sur les planches et aux listes des pièces)*, d'après lequel les commandes sont expédiées.

ANWEISUNGEN ZUR BESTELLUNG

Bei Bestellung bitten wir stets folgendes anzugeben:

— Modell u. Ausführung des Fahrzeugs *(siehe « Liste der Ausführungen », auf orangefarbigem Papier)*

— Fahrgestellbaumuster (1)

— Fahrgestellnummer (2)

— Motorbaumuster (3)

— Ordnungsnummer für Ersatzzwecke (4)

— Motornummer

— Bestellnummer des gewünschten Ersatzteils *(lt. Bildtafeln u. Listen)*, auf Grund derer die Lieferung erfolgt.

ORDERING PARTS

Orders for spare parts must include the following data:

— Vehicle model and version *(as given in the "Version list" on orange paper)*

— Chassis type (1)

— Chassis number (2)

— Engine type (3)

— Number for spares (4)

— Engine number

— Part number of the ordered spare, as given on plates and lists, that will be used to fill the order.

PEDIDOS DE REPUESTOS

En todos los pedidos de piezas de repuesto tienen que consignarse los datos siguientes:

— modelo y versión del vehículo *(reseñados en la « Lista de versiones », papel naranja)*

— modelo del chasis (1)

— matrícula del chasis (2)

— modelo del motor (3)

— número para recambios (4)

— matrícula del motor

— número de pedido de la pieza requerida *(el que coincidirá con el reseñado en las listas de piezas de repuesto y en las láminas)*, en base al cual se evacúa el pedido.

AVVERTENZE GENERALI PER LA CONSULTAZIONE DEL CATALOGO

1 - Ricerca delle parti di ricambio

Per una corretta ricerca delle parti di ricambio illustrate ed elencate nel catalogo, è necessario:

a) consultare l'« **Elenco delle versioni** » *(su cartoncino oppure a pag. 11 su carta arancione)* per individuare i **codici numerici** della **versione base,** e delle eventuali **varianti,** del veicolo che interessa;

b) consultare l'indice « **Validità dei sottogruppi** » *(su cartoncino oppure a pag. 15)* per conoscere le validità dei sottogruppi riferite ai codici numerici stessi;

c) consultare le **tavole** e i relativi **elenchi delle parti di ricambio** del catalogo, come indicato ai successivi punti 2 e 3.

2 - Tavole

Illustrano le parti di ricambio di ciascun sottogruppo. Ogni tavola riporta, in basso, il **numero del sottogruppo** *(a destra)* e l'eventuale numero di foglio, la **denominazione del sottogruppo** *(al centro)* e l'**indicazione del modello** *(a sinistra).*
Le parti di ricambio illustrate sono contraddistinte dal **numero di ordinazione** con a fianco tutte le indicazioni *(modifiche, codici, ecc.)* sufficienti in generale per poter individuare le parti stesse direttamente sulle tavole.

Indicazioni e abbreviazioni usate nelle tavole:

4072798	= parte di normale fornitura
873637-805338	= parti fornite in alternativa
4119705 (01)	= parte propria della versione base 01
4119706 (01-39)	= parte della versione base 01, propria della variante 39
4119707 (01-03-39)	= parte delle versioni base 01 e 03, propria della variante 39
4119708 (01-39-42)	= parte della versione base 01, propria delle varianti 39 e 42
980076 2,5	= parte avente spessore 2,5 mm
4119259 + 0,2	= parte maggiorata di 0,2 mm
4101758	= complessivo
4118204 A3.02	= complessivo le cui parti sono illustrate nel Sgr. A3.02
C 2180 **4064081**	= parte antemodifica 2180 *(viene ancora fornita di ricambio)*
C 2184 ~~**4076009**~~	= parte antemodifica 2184 *(non viene più fornita di ricambio)*
D 2180 **4081948**	= parte postmodifica 2180
A3.01	= parte illustrata nel Sgr. A3.01
1, 2, ecc.	= vedere apposita tabella oppure elenco delle parti di ricambio

s	= parte sinistra (°)
d	= parte destra (°)
⌀ ...	= diametro ... mm



= esistenza di «Serie», «Dotazioni», «Corredi», ecc.

Validità della tavola

consultare l'indice **«Validità dei sottogruppi»** come al punto 1 b

C 2210 → **vett. n. 071115**

significa che la tavola vale « fino » al veicolo con n. per ricambi 071115, in conseguenza della modifica 2210

D 2210 **vett. n. 071116** →

significa che la tavola vale « dal » veicolo con n. per ricambi 071116, in conseguenza della modifica 2210

3 - Elenchi delle parti di ricambio *(sul retro delle tavole)*

Elencano le parti di ricambio di ciascun sottogruppo, illustrate nelle tavole e le parti fornite come « Serie », ecc. **in ordine progressivo di n. di ordinazione.**
Per una più completa interpretazione delle **denominazioni** delle parti di ricambio è opportuno riferirsi alle illustrazioni delle tavole.

Indicazioni e abbreviazioni usate negli elenchi:

Sgr.	= sottogruppo	**sup.**	= superiore
N., n.	= numero	**inf.**	= inferiore
compl.	= complessivo	**est.**	= esterno
sp.	= spessore	**int.**	= interno
s	= parte sinistra (°)	**lat.**	= laterale
d	= parte destra (°)	**centr.**	= centrale
ant.	= anteriore (°)	**R.M.**	= retromarcia
post.	= posteriore (°)	**1a, 2a, ...**	= 1a, 2a, ... velocità

m	= fornito a metri	*nella colonna « quant. »*
T	= ved. « Tabelle varie »	
S	= esistenza di « Serie », ecc.	

(°) *rispetto alla direzione di marcia del veicolo*

4 - Tabelle « MODIFICHE »

Elencano tutte le **modifiche** apportate ai veicoli durante il corso della produzione, le loro **applicazioni** *(con una eventuale illustrazione complessiva della modifica, quando si ritiene necessario)* e le **norme di ricambio.**

Indicazioni e abbreviazioni usate nelle tabelle modifiche:

colonna « **Modifica** »:

C ...	= modifica n. ... *(per le parti antemodifica)*
D ...	= modifica n. ... *(per le parti postmodifica)*

attuazioni:

→vett. n. ...	= « fino » al veicolo con n. per ricambi ...
→mot. n. ...	= « fino » al motore n. ...
vett. n. ...→	= « dal » veicolo con n. per ricambi ...
mot. n. ...→	= « dal » motore n. ...
IX 1968	= nel mese di settembre 1968

colonna « **Sgr. interessati e Norme di ricambio** »:

C1.30 - C1.32	= sottogruppi interessati alla modifica
(B.I.T. ...)	= n. del Bollettino Informazioni Tecniche con il quale viene segnalata la modifica

norme di ricambio:

~~**4055118**~~ = D 2072

ad esaurimento scorte 4055118 applicare tutte le parti postmodifica D 2072

~~**4055102**~~ = **4089698**

ad esaurimento scorte 4055102 sostituire con 4089698

~~**4076308**~~ = **4086486** + **4092472**

ad esaurimento scorte 4076308, sostituire con 4086486 e 4092472

~~**4066205**~~ = **4082585 — (4074547** + **4074548)**

ad esaurimento scorte 4066205 sostituire con 4082585 eliminando 4074547 e 4074548

5 - « TABELLE VARIE »

Comprendono le tabelle da consultare per conoscere i dati relativi alle « Parti di ricambio RIV », ai « Cavi per impianto elettrico », ai « Capicorda e cappucci isolanti per cavi elettrici », ecc.

RÈGLES GÉNÉRALES POUR LA CONSULTATION DU CATALOGUE

1 - Recherche des pièces détachées

Pour la recherche correcte des pièces de rechange illustrées et en liste dans le catalogue, il faut:

a) consulter la « **Liste des versions** » *(sur carton ou bien à la page 11 sur papier orange)* pour repérer les **codes numériques** de la **version base** et des **variantes** éventuelles du véhicule qui intéresse;
b) consulter l'index « **Validité des sousgroupes** » *(sur carton ou bien à page 15)* pour connaître la validité des sousgroupes rapportée aux codes numériques;
c) consulter les **planches** et les **listes des piecès détachées** correspondantes du catalogue, comme indiqué aux points 2 et 3 suivants.

2 - Planches

Elles représentent les pièces détachées de chaque sousgroupe.

Chaque planche reporte, en bas, le **numéro du sousgroupe** *(à droite)* et le numéro de feuille éventuel, la **désignation du sousgroupe** *(au centre)* et l'**indication du modèle** *(à gauche)*.

Les pièces représentées sont repérées par le **numéro de commande** accompagné de toutes les indications *(modifications, codes, etc.)* suffisant en général à repérer les pièces elles-mêmes directement sur les planches.

Symboles et abréviations utilisés sur les planches:

4072798 = pièce de fourniture standard
873637-805338 = pièces livrées en alternative
4119705 (01) = pièce propre à la version base 01
4119706 (01-39) = pièce de la version base 01 propre à la variante 39
4119707 (01-03-39) = pièce des versions base 01 et 03 propre à la variante 39
4119708 (01-39-42) = pièce de la version base 01 propre aux variantes 39 et 42
980076 2,5 = pièce ayant 2,5 mm d'épaisseur
4119259 + 0,2 = pièce majorée de 0,2 mm
4101758 = ensemble
4118204 A3.02 = ensemble dont les pièces figurent dans le Sgr. A3.02
C 2180 **4064081** = pièce antérieure à la modification 2180 *(encore livrée de rechange)*
C 2184 ~~**4076009**~~ = pièce antérieure à la modification 2184 *(non plus livrée de rechange)*
D 2180 **4081948** = pièce postérieure à la modification 2180
A3.01 = pièce illustrée au Sgr. A3.01
1, 2, etc. = voir le tableau exprès ou bien la liste des pièces détachées

s = pièce gauche (°)
d = pièce droite (°)
∅ ... = diamètre ... mm



= existence de « Jeux », « Dotations », etc.

Validité de la planche

consulter l'index **«Validité des Sousgroupes»** dont au point 1 b

C 2210 → **vett. n. 071115**

veut dire que cette planche est valable «jusqu'au » véhicule n. de pièces détachées 071115, par suite de la modification 2210

D 2210 **vett. n. 071116** →

veut dire que cette planche est valable « à partir » du véhicule n. de pièces détachées 071116, par suite de la modification 2210

3 - Listes des pièces détachées *(au verso des planches)*

Elles comprennent les pièces de rechange de chaque sousgroupe figurant sur les planches et les pièces livrées comme « Ieux » etc., **en ordre progressif de n. de commande.**

Pour une interprétation plus correcte des **désignations** des pièces détachées, il est opportun de se rapporter aux illustrations des planches.

Symboles et abréviations utilisés dans les listes *(dans la partie en italien seulement)*:

Sgr.	= sousgroupe	**sup.**	= supérieur
N., n.	= numéro	**inf.**	= inférieur
compl.	= ensemble	**est.**	= extérieur
sp.	= épaisseur	**int.**	= intérieur
s	= pièce gauche (°)	**lat.**	= latéral
d	= pièce droite (°)	**centr.**	= central
ant.	= avant (°)	**R.M.**	= marche AR
post.	= arrière (°)	**1a, 2a, ...**	= 1re, 2me ... vitesses

m = livré par mètres
T = voir « Tableaux divers »
S = existence de « Jeux », etc.

dans la colonne « quant. »

(°) *par rapport au sens de roulement du véhicule*

4 - Tableaux « MODIFICATIONS »

Dans ces tableaux sont reportées toutes les **modifications** apportées aux véhicules au cours de leur production, leurs **applications** *(avec une illustration générale de la modification, quand cela est nécessaire)* ainsi que les **règles pour les remplacements.**

Symboles et abréviations utilisés dans les tableaux des modifications:

colonne « **Modifica** » *(modification)*:

C ... = modification n. ... *(pour les pièces anciennes)*
D ... = modification n. ... *(pour les pièces actuelles)*

effectuations:

→ **vett. n. ...** = « jusqu'au » véhicule n. de pièces détachées ...
→ **mot. n. ...** = « jusqu'au » moteur n. ...
vett. n. ... → = « à partir » du véhicule n. de pièces détachées ...
mot. n. ... → = « à partir » du moteur n. ...
IX 1968 = au mois de septembre 1968

colonne « **Sgr. interessati e Norme di ricambio** » *(Sgr. concernés et règles pour les remplacements)*:

C1.30 - C1.32 = sousgroupes concernés par la modification
(B.I.T. ...) = numéro du Bulletin d'Informations Techniques reportant la modification

règles pour les remplacements:

~~**4055118**~~ = D 2072
à l'épuisement des stocks de 4055118, appliquer toutes les pièces actuelles D 2072

~~**4055102**~~ = **4089698**
à l'épuisement des stocks de 4055102, remplacer par 4089698

~~**4076308**~~ = **4086486** + **4092472**
à l'épuisement des stocks de 4076308, remplacer par 4086486 et 4092472

~~**4066205**~~ = **4082585 — (4074547** + **4074548)**
à l'épuisement des stocks de 4066205, remplacer par 4082585, en éliminant 4074547 et 4074548

5 - « TABLEAUX DIVERS »

Ils comprennent les tableaux à consulter pour connaître les données se rapportant aux « Pièces détachées RIV », aux «Câbles électriques», aux «Cosses et capuchons isolants de câbles électriques », etc.

HINWEISE ZUM GEBRAUCH DES KATALOGS

1 - Auffinden der Ersatzteile

Zum Auffinden der in vorliegendem Katalog aufgeführten und abgebildeten Ersatzteile ist notwendig:

a) die « **Liste der Ausführungen** » *(auf Kartonblatt oder orangefarbigem, Papier S. 11)* nachzuschlagen, um die **Kennummer** der **Grundausführung** bzw. des **abgeleiteten Typs** des in Frage kommenden Fahrzeugs festzustellen;

b) das Verzeichnis « **Gültigkeit der Untergruppen** » *(auf Kartonblatt oder S. 15)* nachzuschlagen, um die Zugehörigkeit der Untergruppen zu den einzelnen Kennummern festzustellen;

c) die **Bildtafeln** und entsprechenden **Ersatzteillisten** nachzuschlagen, wie in den folgenden Punkten 2 u. 3 angegeben.

2 - Bildtafeln

Die Tafeln veranschaulichen die Ersatzteile jeder einzelnen Untergruppe.

Auf jeder Bildtafel ist folgendes angegeben: die **Untergruppennummer** *(rechts)* mit der eventuellen Seitennummer des Katalogblatts, die **Untergruppenbenennung** *(in der Mitte)*, sowie das **Modell** *(links)*.

Die abgebildeten Ersatzteile sind mit den **Bestellnummern** und sämtlichen Angaben versehen *(Änderungen, Kennummern usw.)*, die im allgemeinen ausreichen, um die gewünschten Teile direkt auf den Bildtafeln zu ermitteln.

Erläuterungen und **Abkürzungen** auf den Bildtafeln:

4072798 = normalerweise gelieferter Teil
873637-805338 = abwechselnd gelieferter Teil
4119705 (01) = Eigenteil der Grundausführung 01
4119706 (01-39) = Teil der Grundausführung 01, Eigenteil des Typs 39
4119707 (01-03-39) = Teil der Grundausführungen 01 u. 03 Eigenteil des Typs 39
4119708 (01-39-42) = Teil der Grundausführung 01, Eigenteil der Typen 39 u. 42
980076 2,5 = Teil von 2,5 mm stark
4119259 + 0,2 = Teil mit 0,2 mm Übermass
4101758 = Zusammenbau
4118204 A3.02 = Zusammenbau, dessen Einzelteile in Utgr. A3.02 abgebildet sind
C 2180 **4064081** = früherer Teil 2180 *(wird weiterhin geliefert)*
C 2184 ~~**4076009**~~ = früherer Teil 2184 *(nicht mehr erhältlich)*
D 2180 **4081948** = gegenwärtiger Teil 2180
A3.01 = in Utgr. A3.01 abgebildeter Teil
1, 2, usw. = siehe spezielle Tabelle oder Ersatzteilliste

s = links (°)
d = rechts (°)
Ø ... = ... mm Durchmesser



= Lieferbarkeit von Teilen als « Satz », « Serie » « Ausrüstung», usw.

Gültigkeit der Bildtafeln:

Verzeichnis « **Gültigkeit der Untergruppen** », wie in Punkt 1 b angegeben, nachschlagen

C 2210 → **vett. n. 071115**

bedeutet: die Tafel gilt « bis » Fahrzeug mit Ordnungsnr. f. Ersatzzwecke 071115 infolge der Änderung 2210

D 2210 **vett. n. 071116** →

bedeutet: die Tafel gilt « ab » Fahrzeug mit Ordnungsnr. f. Ersatzzwecke 071116 infolge der Änderung 2210

3 - Ersatzteilliste *(auf der Rückseite der Bildtafeln)*

Die Listen führen die in den Bildtafeln abgebildeten und die als «Satz» gelieferten Ersatzteile **in laufender Bestellnummernfolge** an.

Zur besseren Verständigung der **Benennung** der einzelnen Ersatzteile, siehe Bildtafeln.

Erläuterungen und **Abkürzungen** auf den Ersatzteillisten *(im italienischen Teil)*:

Sgr. = Untergruppe
N., n. = Nummern
compl. = Zusammenbau
sp. = Stärke
s = links (°)
d = rechts (°)
ant. = vorn (°)
post. = hinten (°)

sup. = oben
inf. = unten
est. = aussen
int. = innen
lat. = seitlich
centr. = Mitte
R.M. = Rückwärtsgang
1a, 2a, ... = 1., 2., ... Gang

m = vom laufenden Meter erhältlich
T = siehe « Verschiedenes »
S = Vorhandensein von «Sätzen» usw.

in der Spalte « quant. » (Anzahl)

(°) *in Bezug auf die Fahrtrichtung des Fahrzeugs*

4 - Tabellen « ÄNDERUNGEN ».

In diesem Abschnitt sind sämtliche im Laufe der Produktion an den Fahrzeugen vorgenommene **Änderungen** sowie ihre **Einführung** *(mit einer eventuellen, falls für notwendig gefundenen Gesamtabbildung der Änderung)* und die **Ersatzanweisungen** aufgeführt.

Hinweise und **Abkürzungen** in der Tabelle Änderungen:

Spalte «**Modifica**» *(Änderung)*:

C ... = Änderungsnummer ... *(frühere Teile)*
D ... = Änderungsnummer ... *(gegenwärtige Teile)*

Einführung:

→ **vett. n. ...** = « bis » Fahrzeug mit Ordnungsnr. f. Ersatzzwecke ...
→ **mot. n. ...** = « bis » Motor Nr. ...
vett. n. ... → = « ab » Fahrzeug mit Ordnungsnr. f. Ersatzzwecke ...
mot. n. ... → = « ab » Motor Nr. ...
IX 1968 = September 1968

Spalte «**Sgr. interessati e Norme di ricambio**» *(betreffende Untergruppen und Ersatzanweisung)*:

C1.30-C1.32 = die Änderung betreffende Untergruppen
(B.I.T. ...) = Technisches Mitteilungsblatt in welchem die Änderung beschrieben ist

Ersatzanweisung:

~~**4055118**~~ = D 2072
nach Aufbrauch der Nr. 4055118, sämtliche neuen Teile D 2072 einbauen

~~**4055102**~~ = **4089698**
nach Aufbrauch der Nr. 4055102 durch 4089698 ersetzen

~~**4076308**~~ = **4086486 – 4092472**
nach Aufbrauch der Nr. 4076308 durch 4086486 und 4092472 ersetzen

~~**4066205**~~ = **4082585 — (4074547 – 4074548)**
nach Aufbrauch der Nr. 4066205 durch 4082585 ersetzen, wobei 4074547 und 4074548 zu entfernen sind

5 - « VERSCHIEDENES »

Dieser Abschnitt enthält die Tabellen, in denen die Daten der « Ersatzteile RIV », der « Elektrischen Leitungen » und der « Kabelschuhe und Schutzkappen » usw. zusammengefasst sind

USE OF THE CATALOG

1 - How to locate spares

To find the spares shown and listed in the catalog proceed as follows:

a) consult the « **Version list** » *(on cardboard or on page 11 on orange paper)* to find the **code number** of the **basic version** and of **variants,** if any, of the vehicle involved;

b) consult the « **Subgroup applicability** » index *(on cardboard or on page 15)* to identify the applicability of subgroups with reference to the code numbers;

c) consult the **plates** and relevant **spare parts lists** of the catalog, as directed below in 2 and 3.

2 - Plates

Illustrations show the spare parts of each subgroup.

Below each plate there is the **Sgr. No.** *(right)* and sheet number, if any, the **Sgr. title** *(center)*, and the **model indication** *(left)*.

The spare parts illustrated are identified by respective **part numbers** together with other indications *(modifications, codes, etc.)* generally sufficient for direct location of parts on plate.

Indications and **abbreviations** used in the plates:

4072798 — standard supply part
873637-805338 — parts supplied as an alternative
4119705 (01) — part specific for basic version 01
4119706 (01-39) — part of basic version 01 specific for variant 39
4119707 (01-03-39) — part of basic versions 01 and 03, specific for variant 39
4119708 (01-39-42) — part of basic version 01, specific for variants 39 and 42
980076 2,5 — 2,5 mm thick part
4119259 — 0,2 — 0,2 mm o.s part
4101758 — assembly
4118204 A3.02 — assembly whose separate components are shown in Sgr. A3.02
C 2180 **4064081** — ante-modification 2180 part *(supply is continued)*
C 2184 ~~**4076009**~~ — ante-modification 2184 part *(supply is discontinued)*
D 2180 **4081948** — post-modification 2180 part
A3.01 — part shown in Sgr. A3.01
1, 2, etc. — see the proper table or spare parts list

s = left (°)
d = right (°)
Ø ... = ... mm dia.



= some parts are supplied as «Set», «Kit», etc.

Plate applicability

consult the **«Subgroup applicability»** index as referred in para 1 b

C 2210 → **vett. n. 071115**

means: consequently to modification 2210 the plate is valid up to vehicle with number for spares 071115

D 2210 **vett. n. 071116** →

means: consequently to modification 2210 the plate is valid from vehicle with number for spares 071116

3 - Spare parts list *(on the plate sheet verso)*

Lists the spare parts, and the parts supplied as « Set », « Kit », etc. of each subgroup, illustrated in the plates according to the **progressive part number.**

Refer to plate illustrations for a complete interpretation of spare **description.**

Indications and **abbreviations** used in the lists *(only in the Italian section)*:

Sgr.	= subgroup	**sup.**	= upper
N., n.	= number	**inf.**	= lower
compl.	= assembly	**est.**	= outer
sp.	= thickness	**int.**	= inner
s	= left (°)	**lat.**	= side
d	= right (°)	**centr.**	= center
ant.	= front (°)	**R.M.**	= reverse
post.	= rear (°)	**1a, 2a, ...**	= 1st, 2nd ... gear

m = supplied to the meter
T = see « Miscellanea »
S = some parts are supplied as « Set », « Kit », etc. — *column* « quant. »

(°) *determined by facing in the same direction as the driver*

4 - « MODIFICATIONS » tables

List all the **modifications** introduced on vehicles during the production, their **applicability** *(when necessary, shows also a complete illustration of the modification as a whole)* and the **directions for replacement.**

Indications and **abbreviations** used in the modification tables:

column « **Modifica** » *(modification)*:

C ... = modification No. ... *(for the A. M. parts)*
D ... = modification No. ... *(for the P. M. parts)*

effectiveness:

→ vett. n. ... = up to vehicle with number for spares ...
→ mot. n. ... = up to engine No. ...
vett. n. ... → = from vehicle with number for spares ...
mot. n. ... → = from engine No. ...
IX 1968 = introduced in september 1968

column « **Sgr. interessati e Norme di ricambio** » *(Sgr. involved and directions for replacement)*:

C1.30 - C1.32 = Subgroups involved in the modification
(B.I.T. ...) = Technical Information Bulletin in which the modification is described

directions for replacement:

~~**4055118**~~ = D 2072

on exhaustion of stocks of 4055118 mount all post-modification D 2072 parts

~~**4055102**~~ = **4089698**

on exhaustion of stocks of 4055102 replace with 4089698

~~**4076308**~~ = **4086486 — 4092472**

on exhaustion of stocks of 4076308 replace with 4086486 and 4092472

~~**4066205**~~ = **4082585 — (4074547 + 4074548)**

on exhaustion of stocks of 4066205 replace with 4082585, discarding 4074547 and 4074548

5 - « MISCELLANEA »

This section includes the list showing the data relevant to "RIV spares", "Electrical cables", "Electrical cable terminals and boots", etc.

CÓMO SE MANEJA EL CATÁLOGO

1 - Cómo se buscan las piezas de repuesto

Para buscar las piezas de repuesto reseñadas en el catálogo, hay que:

a) conocer los **códigos** de las **versiones básicas** y de las **derivadas** *(si las hay)* del vehículo en cuestión, los que figuran en la " **Lista de versiones** „ *(papel cartulina, o bien papel naranja, pág. 11)*;

b) conocer la validez de los subgrupos respecto a los mismos códigos, consultando la tabla " **Validez de los subgrupos** „ *(papel cartulina, o bien pág. 15)*;

c) consultar las **láminas** y las **listas de piezas de repuesto** respectivas, atendiendo a cuanto se explica en los puntos 2 y 3.

2 - Láminas

Representan las piezas de recambio de cada subgrupo.

Al pie de cada hoja tenemos: *en la parte derecha*, el **número del subgrupo** y el número de la hoja *(eventual)*; *en el centro*, la **denominación del subgrupo**, y *en la parte izquierda* el **modelo.**

Cada pieza de recambio representada lleva el **número de pedido** acompañado de todas las indicaciones *(modificaciones, códigos, etc)*, que generalmente son suficientes para reconocer las mismas piezas en la lámina.

Notaciones y **abreviaturas** usadas en las láminas:

4072798	= pieza de suministro normal
873637-805338	= piezas de suministro alternativo
4119705 (01)	= pieza propia de la versión básica 01
4119706 (01-39)	= pieza de la versión básica 01, propia de su derivada 39
4119707 (01-03-39)	= pieza de las versiones básicas 01 y 03, propia de su derivada 39
4119708 (01-39-42)	= pieza de la version básica 01, propia de sus derivadas 39 y 42
980076 2,5	= pieza de 2,5 mm de grueso
4119259 + 0,2	= pieza de 0,2 mm sobremedida
4101758	= conjunto
4118204 A3.02	= conjunto cuyo despiezo se ilustra en el Sgr. A3.02
C 2180 **4064081**	= pieza anterior a la modificación 2180 *(todavia con recambios)*
C 2184 ~~**4076009**~~	= pieza anterior a la modificación 2184 *(sin más recambios)*
D 2180 **4081948**	= pieza posterior a la modificación 2180
A3.01	= pieza ilustrada en el Sgr. A3.01
1, 2, etc.	= véase la tabla especial, o bien la lista de piezas de repuesto

s	= parte izquierda (°)		= de algunas piezas se suministran «Juegos» «Equipos, etc.»
d	= parte derecha (°)		
∅ ...	= diámetro en mm		

Validez de la lámina

se deduce de la tabla « **Validez de los subgrupos** » citada en el punto 1 b

C 2210 → **vett. n. 071115**

significa que la lámina es válida «hasta» el vehículo con número para recambios 071115, por efecto de la modificación 2210

D 2210 **vett. n. 071116** →

significa que la lámina es válida « a partir del » vehículo con número para recambios 071116, por efecto de la modificación 2210

3 - Listas de piezas de repuesto *(en el dorso de las láminas)*

Comprenden las piezas de repuesto de cada subgrupo ilustradas en las láminas y las piezas incluidas en «Juegos» etc., y reseñadas según el **orden progresivo del núm. de pedido.**

Para comprender mejor las **denominaciones** de las piezas de repuesto es oportuno mirar las ilustraciones de las láminas.

Notaciones y **abreviaturas** usadas en la lista en lengua italiana:

Sgr.	= subgrupo	**sup.**	= superior
N., n.	= número	**inf.**	= inferior
compl.	= conjunto	**est.**	= exterior
sp.	= espesor, grueso	**int.**	= interior
s	= parte izquierda (°)	**lat.**	= lateral
d	= parte derecha (°)	**centr.**	= central
ant.	= anterior (°)	**R.M.**	= marcha atrás
post.	= posterior (°)	**1a, 2a, ...**	= 1a., 2a., ... velocidades

m	= se suministra por metros	*en la columna «quant.» (= cantidad)*
T	= véase « Tablas »	
S	= existencia de «Juegos», etc.	

(°) *respecto de la dirección de la marcha del vehículo*

4 - Tablas « MODIFICACIONES »

Comprenden todas las **modificaciones** habidas en los vehículos durante su fabricación, **cómo se incorporaron** *(y cuando se estime bien, la ilustración general de la modificación)*, y las **normas para los recambios.**

Notaciones y **abreviaturas** usadas en las tablas de modificaciones:

columna « **Modifica** » *(= modificaciones)*:

C ... = modificación núm. ... *(para las piezas antiguas)*
D ... = modificación núm ... *(para las piezas nuevas)*

incorporación:

→ **vett. n. ...**	= « hasta » el vehículo con núm. para recambios ...
→ **mot n. ...**	= « hasta » el motor con núm. ...
vett. n. ... →	= « a partir » del vehículo con núm. para recambios ...
mot. n. ... →	= « a partir » del motor con núm. ...
IX 1968	= en el mes de septiembre de 1968

columna « **Sgr. interessati e Norme di ricambio** » *(= subgrupos afectados por la modificación y normas para los recambios)*:

C1.30-C1.32	= subgrupos afectados por la modificación
(B.I.T. ...)	= núm. del « Bollettino Informazioni Tecniche » *(= Boletín técnico)* en el que se da parte de la modificación habida

normas para los recambios:

~~**4055118**~~ = D 2072
al agotarse las existencias de 4055118, colóquense todas las piezas D 2072

~~**4055102**~~ = **4089698**
al agotarse las existencias de 4055102, colóquese 4089698

~~**4076308**~~ = **4086486 + 4092472**
al agotarse las existencias de 4076308, colóquense 4086486 y 4092472

~~**4066205**~~ = **4082585 — (4074547 + 4074548)**
al agotarse las existencias de 4066205, colóquese 4082585 anulando 4074547 y 4074548

5 - «TABLAS»

Se reseñan los datos referentes a "Piezas de recambio RIV", "Cables eléctricos", "Terminales y capuchones aislantes de cables eléctricos", etc.

ELENCO DELLE VERSIONI 850 Sport

Liste des versions
Liste der Ausführungen

Version List
Lista de versiones

Codici numerici No. des codes Code No. Kennummern Códigos	VERSIONI BASE	Versions-base Grundausführungen	Basic Versions Versiones básicas
05	**Coupé** con guida sinistra	Coupé conduite à gauche Coupé Linkslenkung	Coupé LHD Coupé conducción izquierda
06	**Coupé** con guida destra	Coupé conduite à droite Coupé Rechtslenkung	Coupé RHD Coupé conducción derecha
07	**Spider** con guida sinistra	Spider conduite à gauche Spider Linkslenkung	Spider LHD Spider conducción izquierda

Codici numerici No. des codes Code No. Kennummern Códigos	VARIANTI	Variantes Abgeleitete Typen	Variants Derivadas
11	con **antifurto**	avec antivol mit Diebstahlsicherung	w/anti-theft device con dispositivo antirrobo
13	con **contamiglia**	avec compteur de milles mit Meilenzähler	w/speedometer gauged in miles con velocímetro en millas
31	per **circolazione a sinistra**	pour circulation à gauche für Linksverkehr	for LH traffic countries para circulación por la izquierda
32	per **zone polverose**	pour zones poussiéreuses für staubige Zonen	for dusty areas para comarcas polvorientas
33	per **Francia**	pour la France für Frankreich	exported to France para Francia
*	per **Tropico Francia**	pour la France Tropicale für Tropen Frankreich	exported to France Tropic para Francia Tropical
34	per **Inghilterra e Irlanda**	pour l'Angleterre et l'Irlande für England u. Irland	exported to Great Britain and Eire para Inglaterra e Irlanda
35	per **Germania**	pour l'Allemagne für Deutschland	exported to Germany para Alemania
38	per **Svezia**	pour la Suède für Schweden	exported to Sweden para Suecia
39	per **Danimarca**	pour le Danemark für Dänemark	exported to Denmark para Dinamarca
40	per **Finlandia**	pour la Finlande für Finnland	exported to Finland para Finlandia
41	per **Norvegia**	pour la Norvège für Norwegen	exported to Norway para Noruega
42	per **Svizzera**	pour la Suisse für Schweiz	exported to Switzerland para Suiza
43	per **Belgio**	pour la Belgique für Belgien	exported to Belgium para Bélgica
46	per **Austria**	pour l'Autriche für Österreich	exported to Austria para Austria
49	per **Australia**	pour l'Australie für Australien	exported to Australia para Australia
	* vale **32** e **33**; per motore ved. Sgr. **A0.01**	comprenant les versions 32 et 33; pour le moteur voir Sgr. A0.01. es enthält die abgeleitete Typen 32 w. 33; für den Motor. s. Utgr. A0.01.	applicable codes: 32 and 33; see Sgr. A0.01 for engine. comprende las versiones 32 y 33; para el motor réase Sgr. A0.01.

AVVERTENZE - Per una corretta **ricerca delle parti di ricambio** illustrate ed elencate nel catalogo, è necessario:

a) consultare l'« **Elenco delle versioni** » per individuare i **codici numerici,** della **versione base** e delle eventuali **varianti,** del veicolo che interessa;

b) consultare l'indice « **Validità dei sottogruppi** » per conoscere:

— le **validità dei sottogruppi per le versioni base,** che vengono indicate nelle colonne « Versioni base »;

— le **eventuali validità di interi sottogruppi per le varianti,** che vengono indicate nella colonna « Varianti » con i relativi codici stampati in neretto;

— l'**esistenza nei sottogruppi di parti di ricambio proprie di varianti,** che viene indicata nella colonna « Varianti » con i relativi codici numerici stampati fra parentesi;

c) consultare le **tavole** e i relativi **elenchi delle parti di ricambio** del catalogo, come indicato ai punti 2 e 3 delle « Avvertenze generali per la consultazione del catalogo » *(pag. 6).*

AVIS - Pour la recherche correcte des pièces de rechange illustrées et en liste dans le catalogue, il faut:

a) consulter la « **Liste des versions** » pour repérer les **codes numériques** de la **version-base** et des **variantes** éventuelles du véhicule qui intéresse;

b) consulter l'index « **Validité des sousgroupes** » pour connaître:
   — les **validités des sousgroupes des versions-base,** qui sont indiquées dans les colonnes « Versions-base »;
   — les **validités éventuelles de sousgroupes complets pour les variantes,** qui sont indiquées dans la colonne « Variantes » avec les codes correspondants imprimés en mi-gras;
   — l'**existence dans les sousgroupes de pièces détachées propres aux variantes,** qui est indiqué dans la colonnes « Variantes » avec les codes correspondants imprimés entre paranthèses;

c) consulter les **planches** et les **listes des pièces détachées** correspondantes du catalogue, comme indiqué aux points 2 et 3 des « Règles générales pour la consultation du catalogue » *(page 7).*

NOTICE - To find the spares shown and listed in the catalog proceed as follows:

a) consult the « **Version list** » to find the **code number** of the **basic version** and of **variants,** if any, of the vehicle involved;

b) consult the « **Subgroup applicability** » index to find out:
   — the **subgroup applicability for the basic versions** which are indicated in the « Basic version » columns;
   — the **possible applicability of entire subgroups for the variants** which are indicated in column « Variants » with relevant codes printed in bold types;
   — the **existence, in the subgroups, of spares specific for the variants,** which is indicated in column « Variants » with the relevant code Nos. in parentheses;

c) consult the **plates** and relevant **spare parts lists** of the catalog, as directed in 2 and 3 « Use of the catalog » *(page 9).*

ZUR BEACHTUNG - Zum Auffinden der in vorliegendem Katalog aufgeführten und abgebildeten Ersatzteile ist notwendig:

a) die « **Liste der Ausführungen** » nächzuschlagen, um die **Kennnummer** der **Grundausführung** bzw. des **abgeleiteten Typs** des in Frage kommenden Fahrzeugs festzustellen;

b) das Verzeichnis « **Gültigkeit der Untergruppen** » nachzuschlagen, um festzustellen:
   — **die Zugehörigkeit der Untergruppen zu den Grundausführungen,** die in der Spalte « Grundausführungen » aufgeführt sind;
   — **die eventuelle Zugehörigkeit einer gesamten Untergruppe zu abgeleiteten Typen,** die in der Spalte « abgeleitete Typen » durch die schwaerz gedruckten Kennummern angegeben sind;
   — **das Vorhandensein von modelleigenen Teilen der verschiedenen Typen** in den Untergruppen, die durch die eingeklammerten Kennummern in der Spalte « abgeleitete Typen » angegeben sind;

c) die **Bildtafeln** und entsprechenden **Ersatzteillisten** nachzuschlagen, wie in den Punkten 2 u. 3 des Abschnitts « Hinweise zum Gebrauch des Katalogs » angegeben *(S. 8).*

ADVERTENCIAS- Para buscar las pieza de repuesto reseñadas en el catálogo, hay que:

a) conocer los **códigos** de las **versiones básicas** y de las **derivadas** *(si las hay)* del vehículo en cuestión, los que figuran en la « **Lista** de **versiones** ».

b) consultar la tabla « **Validez de los subgrupos** » para conocer:
   — la **validez de los subgrupos para las versiones básicas,** indicada en las columnas « Versiones básicas »;
   — la **validez de subgrupos completos para las derivadas,** indicada en la columna « Derivadas » con los códigos en negrita;
   — **si en los subgrupos hay piezas de repuesto propias de las derivadas,** señalándose en la columna « Derivadas » con los códigos colocados entre paréntesis;

c) consultar las **láminas** y las **listas de piezas de repuesto** respectivas, atendiendo a cuanto se explica en los puntos 2 y 3 de la pág. 10 « Cómo se maneja el catálogo ».

Fiat 850 Sport - VALIDITÀ DEI SOTTOGRUPPI

(V-1971)

Validité des Sousgroupes

Gültigkeit der Untergruppen

Subgroup Applicability

Validez de los subgrupos

Sgr.	Codici numerici — Versioni base (Versions-base / Grundausführungen / Basic Versions / Versiones básicas) 05	06	07	Varianti ● (Variants / Abgeleitete Typen / Variants / Versiones) — No. des codes / Kennummern / Code No. / Códigos
A0.01	=	=		(32-33-35-38-39-40-41-43-46)
A0.01/1			=	(32-33-35-38-39-41-43-46)
A1.01	=	=	=	
A1.02	=	=	=	
A1.03	=	=	=	
A1.05	=	=	=	
A1.06	=	=	=	
A1.07	=	=	=	
A2.01	=	=		(38-40-41)
A2.01/1			=	(38-41)
A2.02	=	=	=	(38-40-41)
A2.03	=	=	=	
A2.03/1	=	=	=	
A2.03/2	=	=	=	
A2.04	=	=	=	(32)
A2.05	=	=	=	
A2.05/1	=	=	=	**32**
A2.05/2	=	=		**32**
A2.06	=	=	=	
A2.06/1	=	=	=	
A2.06/2	=	=	=	
A2.21	(05)	(06)	(05)	(38-40-41)
A2.21/1	(05)	(05)	(07)	**38-40-41**
A2.22	=	=		**32**
A2.23	=	=		**32**
A2.55	(05)	(05)	(07)	(32-38-39-40-41)

Sgr.	Codici numerici — Versioni base (Versions-base / Grundausführungen / Basic Versions / Versiones básicas) 05	06	07	Varianti ● (Variants / Abgeleitete Typen / Variants / Versiones) — No. des codes / Kennummern / Code No. / Códigos
A3.01	(05)	(05)	(07)	
A3.02	=	=	=	
A4.01	=	=		
A4.01/1			=	
A4.02	=	=	=	
A4.03	=	=	=	
A4.03/1	=	=	=	
A4.09	=	=	=	
A4.09/A	=	=	=	
B1.01	(05)	(06)	(05)	
B1.05	=	=	=	(32)
B2.01	(05)	(05)	(07)	(32)
B2.04	=	=	=	
B2.07	=	=	=	(38-41)
B2.10	=	=	=	
B2.24	(05)	(06)	(05)	
B4.01	=	=	=	
B4.04	=	=	=	
C1.01	(05)	(06)	(05)	
C1.02	(05)	(06)	(07)	(38-40-41-49)
C1.02/1	=			**41**
C1.06	=		=	
C1.06/1		=		
C1.06/2	=			**41**
C1.07	=	=	=	
C1.30	=	=	=	

Sgr.	Codici numerici — Versioni base (Versions-base / Grundausführungen / Basic Versions / Versiones básicas) 05	06	07	Varianti ● (Variants / Abgeleitete Typen / Variants / Versiones) — No. des codes / Kennummern / Code No. / Códigos
C1.31	=	=	=	
C1.31/1	=	=	=	
C1.32	=	=	=	(32-33-35-39-40-41-42)
C1.35	=	=	=	
D2.01	(05)	(06)		(11)
D2.01/1			=	
D2.01/2	=	=		**33-38**
D2.02	(05)	(06)	(05)	
D2.03			=	
D2.10	(05)	(06)	(05)	
D3.01	=	=	=	
D3.02	=	=	=	(32)
D3.05	(05)	(05)	(07)	(32)
D3.06	=	=	=	(32)
D3.10	=	=	=	
D3.10/1	=	=	=	
D3.10/2	=	=	=	**32**
D3.10/3	=	=	=	**32**
D3.14	=	=	=	
D3.16	=	=	=	
E1.01	(05)	(06)	(07)	(38-40-41)
E1.02	(05)	(05)	(07)	(38-40-41)
E1.02/1	(05)	(05)	(07)	(38-40-41)
E1.03	=	=	=	
E1.07	=	=		(38)
E1.07/1			=	

= Valgono tutte le parti del sottogruppo indicato nella colonna Sgr.

(05), (07) ... valgono le parti del sottogruppo contraddistinte da questi numeri, oltre a tutte le altre parti senza alcuna indicazione.

● I codici numerici stampati in neretto indicano la validità dell'intero sottogruppo per una variante; i codici numerici stampati fra parentesi indicano l'esistenza nel sottogruppo di parti proprie di varianti.

= Toutes les pièces du Sousgroupe indiqué à la colonne Sgr. sont valables.

(05), (07) ... les pièces valables sont celles portant ces chiffres et celles dépourvues de toute indication.

● Les codes numériques imprimés en caractère gras indiquent que tout le sousgroupe est valable pour une variante donnée; les codes numériques entre parenthèses indiquent que dans le sousgroupe il existe des pièces propres de variantes.

= alle Teile der in der Spalte « Sgr. » auf. geführten Untergruppe sind gültig.

(05), (07) ... die Teile sind gültig, die mit einer dieser Nummern versehen sind und ferner alle diejenigen ohne besondere Angabe.

● Die schwarz gedruckte Kennummer gibt an, dass die gesamte Untergruppe für den betreffende Typ gültig ist; die eingeklammerte Kennummer gilt an, dass die Untergruppe modelleigene Teile des betreffenden Typs enthält.

= All parts of the Subgroups indicated under « Sgr. » are applicable.

(05), (07) ... Applicable parts are those marked off in the lists by these numbers plus all other parts without any indication.

● The bold-face code numbers indicate the applicability of the whole subgroup to one particular version; the parenthesized code numbers, instead, mean that the subgroup in question includes also parts which are specific of the version(s) involved.

= Son válidas todas las piezas del subgrupo indicado en la columna Sgr.

(05), (07) ... Son válidas todas las piezas acompañadas de estos números, y además todas las que carecen de otras indicaciones.

● Los números de código en negrita indican la validez de todo el subgrupo para una versión; mientras que los números de código entre paréntesis, significan que en el subgrupo hay piezas propias de las versiones representadas.

| Codici numerici — No. des codes — Kennummern — Code No. — Códigos | | |

	INDICE DEI SOTTOGRUPPI	INDEX DES SOUSGROUPES	UNTERGRUPPEN-VERZEICHNIS	SUBGROUP INDEX	INDICE DE SUBGRUPOS
A	MOTORE	MOTEUR	MOTOR	ENGINE	MOTOR
A0	COMPLESSIVO MOTORE	ENSEMBLE MOTEUR	VOLLSTANDIGER MOTOR	ENGINE ASSEMBLY	CONJUNTO DEL MOTOR
A001	MOTORE E SUPPORTI GRUPPO MOTOPROPULSORE (A001/ 1 ,)	MOTEUR ET SUPPORTS DU GROUPE PROPULSEUR	MOTOR UND TRIEBWERK-LAGER	ENGINE AND POWER PLANT SUPPORTS	MOTOR Y ANCLAJE DE LA PLANTA MOTRIZ
A1	ORGANI PRINCIPALI	ORGANES PRINCIPAUX	HAUPTORGANE	MAIN COMPONENTS	ORGANOS PRINCIPALES
A101	BASAMENTO E TESTA CILINDRI	BATI ET CULASSE	KURBELGEHAUSE UND ZYLINDERKOPF	CRANKCASE AND CYLINDER HEAD	BLOQUE DE CILINDROS Y CULATA
A102	COPPA E COPERCHI BASAMENTO	CARTER D HUILE ET COUVERCLES DE BATI	OLWANNE UND DECKEL DES KURBELGEHAUSES	OIL SUMP AND CRANKCASE COVERS	CARTER DE ACEITE Y TAPAS DEL BLOQUE
A103	ALBERO E VOLANO MOTORE	VILEBREQUIN ET VOLANT MOTEUR	KURBELWELLE UND SCHWUNGRAD	CRANKSHAFT AND FLYWHEEL	CIGUENAL Y VOLANTE
A105	BIELLE E STANTUFFI	BIELLES ET PISTONS	PLEUELSTANGEN UND KOLBEN	CONNECTING RODS AND PISTONS	BIELAS Y EMBOLOS
A106	COMANDO DISTRIBUZIONE	COMMANDE DE DISTRIBUTION	STEUERUNGSANTRIEB	CAMSHAFT DRIVE	PINONES DE LA DISTRIBUCION
A107	DISTRIBUZIONE	DISTRIBUTION	STEUERUNG	VALVE GEAR	DISTRIBUCION
A2	ALIMENTAZIONE E SCARICO	ALIMENTATION ET ECHAPPEMENT	KRAFTSTOFFORDERUNG UND AUSPUFF	FUEL AND EXHAUST SYSTEMS	ALIMENTACION Y ESCAPE
A201	SERBATOIO COMBUSTIBILE E TUBAZIONI (A201/ 1 ,)	RESERVOIR ET CANALISATIONS COMBUSTIBLE	KRAFTSTOFFTANK UND LEITUNGEN	FUEL TANK AND LINES	DEPOSITO DE COMBUSTIBLE Y TUBERIAS

A202	POMPA ALIMENTAZIONE E TUBAZIONI	POMPE ET CANALISATIONS D ALIMENTATION	KRAFTSTOFFPUMPE UND LEITUNGEN	FUEL PUMP AND LINES	BOMBA DE ALIMENTACION Y TUBERIAS
A203	POMPA ALIMENTAZIONE (A203/ 1 ,/ 2 ,)	POMPE D ALIMENTATION	KRAFTSTOFFPUMPE	FUEL PUMP	BOMBA DE ALIMENTACION
A204	CARBURATORE E FILTRO ARIA	CARBURATEUR ET FILTRE A AIR	VERGASER UND LUFT-FILTER	CARBURETOR AND AIR CLEANER	CARBURADOR Y FILTRO DE AIRE
A205	FILTRO ARIA (A205/ 1 ,/ 2 ,)	FILTRE A AIR	LUFTFILTER	AIR CLEANER	FILTRO DE AIRE
A206	CARBURATORE (A206/ 1 ,/ 2 ,)	CARBURATEUR	VERGASER	CARBURETOR	CARBURADOR
A221	COMANDI ACCELERATORE E CARBURATORE (A221/ 1 ,)	COMMANDES D ACCELE-RATEUR ET DE STARTER	GASREGULIERUNG UND VERGASER	CHOKE AND ACCELERATOR CONTROL LINKAGE	MANDOS DEL ACELERADOR Y STARTER
A222	FILTRO ARIA E TUBA-ZIONI	FILTRE A AIR ET CA-NALISATIONS	LUFTFILTER UND LEITUNGEN	AIR CLEANER AND DUCTS	FILTRO DE AIRE Y TU-BERIAS
A223	FILTRO ARIA	FILTRE A AIR	LUFTFILTER	AIR CLEANER	FILTRO DE AIRE
A255	CONDOTTO E TUBAZIONE DI SCARICO	CONDUIT ET CANALISA-TION D ECHAPPEMENT	AUSPUFFKRUMMER UND LEITUNG	EXHAUST MANIFOLD AND PIPING	COLECTOR Y TUBERIA DE ESCAPE
A3	LUBRIFICAZIONE	GRAISSAGE	SCHMIERUNG	LUBRICATION SYSTEM	ENGRASE
A301	LUBRIFICAZIONE	GRAISSAGE	SCHMIERUNG	LUBRICATION SYSTEM	SISTEMA DE ENGRASE
A302	POMPA OLIO	POMPE A HUILE	OLPUMPE	OIL PUMP	BOMBA DE ACEITE
A4	RAFFREDDAMENTO	REFROIDISSEMENT	MOTORKUHLUNG	COOLING SYSTEM	REFRIGERACION

A401	RADIATORE (A401/ 1 ,)	RADIATEUR	KUHLER	RADIATOR	RADIADOR
A402	POMPA ACQUA E TUBAZIONI	POMPE ET CANALISATIONS D EAU	WASSERPUMPE UND LEITUNGEN	WATER PUMP AND LINES	BOMBA DE AGUA Y TUBERIAS
A403	POMPA ACQUA (A403/ 1 ,)	POMPE A EAU	WASSERPUMPE	WATER PUMP	BOMBA DE AGUA
A409	VENTILATORE (A409/ A,)	VENTILATEUR	LUFTER	FAN	VENTILADOR
8	TRASMISSIONE	TRANSMISSION	KRAFTUBERTRAGUNG	POWER TRAIN	TRANSMISION
B1	INNESTO	EMBRAYAGE	KUPPLUNG	CLUTCH	EMBRAGUE
B101	COMANDO DISINNESTO FRIZIONE	COMMANDE DE DEBRAYAGE	KUPPLUNGSBETATIGUNG	CLUTCH RELEASE CONTROL	SISTEMA DE EMBRAGUE
B105	FRIZIONE	EMBRAYAGE	KUPPLUNG	CLUTCH	EMBRAGUE
B2	CAMBIO	BOITE DE VITESSES	WECHSELGETRIEBE	TRANSMISSION	CAMBIO DE VELOCIDADES
B201	CAMBIO E DIFFERENZIALE SCATOLA E COPERCHI	BOITE ET DIFFERENTIEL, CARTER ET COUVERCLES	WECHSEL- UND AUSGLEICHGETRIEBE, GEHAUSE UND DECKEL	TRANSMISSION-AND-DIFFERENTIAL UNIT, CASING AND COVERS	CAMBIO Y DIFERENCIAL, CAJA Y TAPAS
B204	RUOTISMI CAMBIO DI VELOCITA	ENGRENAGES DE BOITE DE VITESSES	ZAHNRADER UND WELLEN DES WECHSELGETRIEBES	TRANSMISSION GEARS	ENGRANAJES DEL CAMBIO
B207	COMANDI ESTERNI CAMBIO DI VELOCITA	COMMANDES EXTERIEURES DE BOITE DE VITESSES	AUSSERE GETRIEBESCHALTUNG	GEARSHIFT OUTER CONTROLS	VARILLAJE DEL CAMBIO DE VELOCIDADES

B210	COMANDI INTERNI CAMBIO DI VELOCITA	COMMANDES INTERIEURES DE BOITE DE VITESSES	INNERE GETRIEBESCHALTUNG	GEARSHIFT INNER CONTROLS	BARRAS DEL CAMBIO DE VELOCIDADES
B224	SEGNALAZIONE VELOCITA E SUO COMANDO	COMPTEUR DE VITESSE ET SA COMMANDE	TACHOMETER UND SEIN ANTRIEB	SPEEDOMETER AND DRIVE	VELOCIMETRO Y SU ARRASTRE
B4	PONTI	PONTS	ACHSEN	AXLES	PUENTES
B401	SEMIALBERI DIFFERENZIALE	ARBRES DE DIFFERENTIEL	ACHSWELLEN	AXLE SHAFTS	PALIERES
B404	RUOTISMI RIDUZIONE E DIFFERENZIALE	ENGRENAGES DE REDUCTION ET DIFFERENTIEL	ACHSANTRIEB UND AUSGLEICHGETRIEBE	FINAL DRIVE AND DIFFERENTIAL GEARS	REDUCCION FINAL Y DIFERENCIAL
C	FRENI	FREINS	BREMSEN	BRAKES	FRENOS
C1	FRENI RUOTE	FREINS AUX ROUES	RADBREMSEN	SERVICE BRAKES	FRENOS DE RUEDAS
C101	COMANDO A PEDALE FRENI	COMMANDE AU PIED DE FREINS	BREMSFUSSHEBEL	BRAKE FOOT CONTROL	PEDAL DE FRENO
C102	COMANDO IDRAULICO FRENI (C102/ 1 ,)	COMMANDE HYDRAULIQUE DE FREINS	HYDRAULISCHE BREMSBETATIGUNG	BRAKE HYDRAULIC SYSTEM	SISTEMA DE FRENO HIDRAULICO
C106	CILINDRO MAESTRO (C106/ 1 ,/ 2 ,)	MAITRE-CYLINDRE	HAUPTZYLINDER	MASTER CYLINDER	BOMBA
C107	CILINDRO COMANDO GANASCE	CYLINDRE DE COMMANDE MACHOIRES	RADBREMSZYLINDER	WHEEL CYLINDER	CILINDRO DE FRENO
C130	FRENI RUOTE ANTERIORI	FREINS DE ROUES AV	VORDERRADBREMSEN	FRONT WEEL BRAKES	FRENOS ANTERIORES

C131	PINZA ANTERIORE	ETRIER AVANT	VORDERER SATTEL	FRONT BRAKE CALIPER	PINZA DE FRENO ANTERIOR
C131/ 1	PINZA ANTERIORE DESTRA	ETRIER AVANT DROIT	VORDERER RECHTER SATTEL	FRONT RIGHT BRAKE CALIPER	PINZA DE FRENO ANTERIOR DERECHA
C132	FRENI RUOTE POSTERIORI	FREINS DE ROUES AR	HINTERRADBREMSEN	REAR WHEEL BRAKES	FRENOS POSTERIORES
C135	COMANDO A MANO FRENI	COMMANDE DE FREINS A MAIN	HANDBREMSBETATIGUNG	BRAKE HAND CONTROL	FRENO DE MANO
D	STERZO, SOSPENSIONI E RUOTE	DIRECTION, SUSPENSION ET ROUES	LENKUNG, AUFHANGUNG UND RADER	STEERING, SUSPENSION AND WHEELS	DIRECCION, SUSPENSION Y RUEDAS
D2	STERZO	DIRECTION	LENKUNG	STEERING SYSTEM	DIRECCION
D201	COMANDO STERZO (D201/ 1 ,/ 2 ,)	COMMANDE DE DIRECTION	LENKGETRIEBE	STEERING GEAR	VOLANTE Y CAJA DE LA DIRECCION
D202	SCATOLA STERZO	BOITIER DE DIRECTION	LENKGEHAUSE	STEERING BOX	CAJA DE LA DIRECCION
D203	ALBERO SNODATO (D203/ 1 ,/ 2 ,)	ARBRE ARTICULE	GELENKWELLE	SHAFT WITH JOINT	ARBOL ARTICULADO
D210	TIRANTERIA COMANDO STERZO	TIMONERIE DE DIRECTION	LENKGESTANGE	STEERING LINKAGE	TIMONERIA DE LA DIRECCION
D3	SOSPENSIONI E RUOTE	SUSPENSIONS ET ROUES	AUFHANGUNG UND RADER	SUSPENSIONS AND WHEELS	SUSPENSION Y RUEDAS
D301	SOSPENSIONE ANTERIORE	SUSPENSION AV	VORDERRADAUFHANGUNG	FRONT SUSPENSION	SUSPENSION ANTERIOR
D302	AMMORTIZZATORI E BARRE ANTERIORI	AMORTISSEURS ET BARRES AV	VORD.STOSSDAMPFER UND STABILISATOR	FRONT SHOCK ABSORBERS AND BARS	AMORTIGUADORES Y BARRAS ANTERIORES

D305	SOSPENSIONE POSTERIORE	SUSPENSION AR	HINTERRADAUFHANGUNG	REAR SUSPENSION	SUSPENSION POSTERIOR
D306	AMMORTIZZATORI E BARRE POSTERIORI	AMORTISSEURS ET BARRES AR	HINT.STOSSDAMPFER UND STABILISATOR	REAR SHOCK ABSORBERS AND BARS	AMORTIGUADORES Y BARRAS POSTERIORES
D310	AMMORTIZZATORE (D310/ 1 ,/ 2 ,/ 3 ,)	AMORTISSEUR	STOSSDAMPFER	SHOCK ABSORBER	AMORTIGUADOR
D314	FUSO A SNODO	FUSEE	ACHSSCHENKEL	STEERING KNUCKLE	MANGUETA
D316	RUOTE	ROUES	RADER	WHEELS	RUEDAS
E	ORGANI SUSSIDIARI	ORGANES SUBSIDIAIRES	NEBENORGANE	ACCESSORY EQUIPMENT	EQUIPOS ACCESORIOS
E1	RISCALDAMENTO, VENTILAZIONE INTERNA E VARI	CHAUFFAGE, AERATION ET DIVERS	HEIZUNG, BELUFTUNG UND VERSCHIEDENES	VENTILATION, HEATING AND MISCELLANEOUS EQUIPMENT	CALEFACCION, VENTILACION Y ACCESORIOS VARIOS
E101	RISCALDAMENTO E VENTILAZIONE	CHAUFFAGE ET AERATION	HEIZUNG UND BELUFTUNG	VENTILATION AND HEATING SYSTEM	SISTEMA DE VENTILACION Y CALEFACCION
E102	RISCALDATORE (E102/ 1 ,)	RECHAUFFEUR	HEIZGERAT	HEATER	CALORIFERO
E103	COMANDI RISCALDAMENTO E VENTILAZIONE	COMMANDES DE CHAUFFAGE ET D AERATION	BEDIENUNGSVORRICHTUNG FUR HEIZUNG UND BELUFTUNG	VENTILATION AND HEATING CONTROLS	MANDOS DE VENTILACION Y CALEFACCION
E107	LAVACRISTALLO (E107/ 1 ,/ 2 ,)	LAVE-GLACE	SCHEIBENWASCHER	WINDSHIELD WASHER	LAVA-PARABRISAS
F	IMPIANTO ELETTRICO	INSTALLATION ELECTRIQUE	ELEKTRISCHE ANLAGE	ELECTRICAL SYSTEM	INSTALACION ELECTRICA
F1	ACCENSIONE	ALLUMAGE	ZUNDANLAGE	IGNITION EQUIPMENT	ENCENDIDO

F101	ACCENSIONE MOTORE	ALLUMAGE MOTEUR	MOTORZUNDUNG	ENGINE IGNITION SYSTEM	ENCENDIDO DEL MOTOR
F2	AVVIAMENTO	DEMARRAGE	ANLASSEN	STARTING EQUIPMENT	ARRANQUE DEL MOTOR
F201	AVVIAMENTO MOTORE	LANCEMENT DU MOTEUR	ANLASSEN DES MOTORS	ENGINE STARTING EQUIPMENT	ARRANQUE DEL MOTOR
F3	GENERATORE	GENERATRICE	STROMANLAGE	GENERATING EQUIPMENT	GENERADOR
F301	GENERAZIONE DI CORRENTE	GENERATRICE	STROMERZEUGUNG	CURRENT GENERATING SYSTEM	GENERADOR DE CORRIENTE
F4	ILLUMINAZIONE	ECLAIRAGE	BELEUCHTUNG	LIGHTING EQUIPMENT	ALUMBRADO
F401	ILLUMINAZIONE ESTERNA ED INTERNA (F401/ A,/ 1 ,)	ECLAIRAGE EXTERIEUR ET INTERIEUR	AUSSEN- UND INNENBELEUCHTUNG	OUTER AND INNER LIGHTING	ALUMBRADO EXTERIOR E INTERIOR
F5	ACCESSORI	ACCESSOIRES	ZUBEHOR	ACCESSORIES	ACCESORIOS
F501	SEGNALAZIONE DI AVVISO E DI MANOVRA (F501/ 1 ,)	DISPOSITIFS DE SIGNALISATION	SIGNALISIERVORRICHTUNG	SIGNALLING DEVICES	APARATOS DE SENALIZACION
F503	SEGNALAZIONI DI FUNZIONAMENTO (F503/ 1 ,)	TEMOINS DE FONCTIONNEMENT	ANZEIGEVORRICHTUNGEN	OPERATION INDICATORS	TESTIGOS DE FUNCIONAMIENTO
F505	ACCESSORI VARI (F505/ 1 ,)	ACCESSOIRES DIVERS	VERSCHIEDENES ZUBEHOR	MISCELLANEOUS ACCESSORIES	ACCESORIOS VARIOS
F6	PARTI DI APPARECCHI	PIECES D APPAREILS	GERATEEINZELTEILE	COMPONENT PARTS	DESPIEZO DE APARATOS

F603	ALTERNATORE	ALTERNATEUR	DREHSTROM-LICHT-MASCHINE	ALTERNATOR	ALTERNADOR
F608	MOTORINO DI AVVIAMENTO	DEMARREUR	ANLASSER	STARTER MOTOR	MOTOR DE ARRANQUE
F614	DISTRIBUTORE DI ACCENSIONE (F614/ 1 ,/ 2 ,/ 3 ,/ 4 ,/ 5 ,/ 6 ,)	ALLUMEUR	ZUNDVERTEILER	IGNITION DISTRIBUTOR	DISTRIBUIDOR DE ENCENDIDO
F629	PROIETTORE (F629/ 1 ,/ 2 ,/ 3 ,/ 4 ,/ 5 ,/ 6 ,/ 7 ,/ 8 ,)	PROJECTEUR	SCHEINWERFER	HEADLAMP	PROYECTOR
F629/ 9	FENDINEBBIA	PHARE BROUILLARD	NEBELSCHEINWERFER	FOG LAMP	FARO PARA NIEBLA
F629/10	PROIETTORE (F629/11 ,/12 ,/13 ,/14 ,)	PROJECTEUR	SCHEINWERFER	HEADLAMP	PROYECTOR
F632	FANALE ANTERIORE (F632/ 1 ,/ 2 ,/ 3 ,/ 4 ,)	LANTERNE AV	VORDERE LEUCHTE	FRONT LAMP	LAMPARA ANTERIOR
F634	FANALE POSTERIORE (F634/ 1 ,)	LANTERNE AR	SCHLUSSLEUCHTE	TAIL LAMP	LAMPARA POSTERIOR
F634/ 2	FANALE RETROMARCIA	FEU DE RECUL	RUCKFAHRLEUCHTE	BACK-UP LAMP	LAMPARA DE MARCHA ATRAS
F635	FANALE TARGA (F635/ 1 ,)	FEU DE PLAQUE	NUMMERNSCHILDLEUCHTE	NUMBER PLATE LAMP	LAMPARA DE MATRICULA
F665	TERGICRISTALLO (F665/ 1 ,/ 2 ,/ 3 ,/ 4 ,/ 5 ,)	ESSUIE-GLACE	SCHEIBENWISCHER	WINDSHIELD WIPER	LIMPIA-PARABRISAS
L3 ----	PROTEZIONE	PROTECTION	SCHUTZ- UND ABDECK-BLECHE	PROTECTIVE AND TRIM SHEETING	DEFENSAS
L302	RIPARI	PROTECTIONS	ABDECKUNGEN UND DICHTUNGEN	PROTECTION ITEMS	ELEMENTOS DE PROTECCION

Z	DOTAZIONI	DOTATIONS	WERKZEUGE	KITS	EQUIPO
Z1	ATTREZZI	OUTILS	WERKZEUGE	TOOLS	HERRAMIENTAS
Z101	ATTREZZI	OUTILS	WERKZEUGE	TOOLS	HERRAMIENTAS

INDICE DELLE PARTI DI RICAMBIO

INDEX DES PIECES DETACHEES - ERSATZTEIL-VERZEICHNIS - SPARE PART INDEX - INDICE DE PIEZAS DE REPUESTO

N.ORDINAZ.	SGR.	N.ORDINAZ.	SGR.	N.ORDINAZ.	SGR.	N.ORDINAZ.	SGR.	N.ORDINAZ.	SGR.
202224	D202	877280	A301	978832	A403	1900641	A103	4061783	A409
330923	C101	877289	A302	978832	A403/ 1	1900642	A103	4061783	A409/ A
336501	D202	878166	A001	980848	C106	1900643	A103	4061784	A409
336514	D202	878166	A001/ 1	980848	C106/ 1	1900644	A103	4061784	A409/ A
336658	D314	879733	C132	980848	C106/ 2	4003334	E107	4061785	A409
336659	D314	879830	F101	983028	B210	4004961	F101	4061785	A409/ A
337050	D314	880393	D202	986228	A201	4007946	C107	4062041	F401
337176	B401	880394	D202	986228	A201/ 1	4007973	D301	4062070	F301
355300	B210	880484	D202	986228	E107	4008927	C132	4062109	F301
362773	D201/ 1	880673	A221	986228	E107/ 2	4008928	C132	4062130	F301
637410	F608	880673	A221/ 1	986309	D202	4009587	B101	4062279	C102
672541	F608	881431	A001	986339	C132	4010948	F501	4062326	A221
672948	F608	881431	A001/ 1	986340	C132	4011267	F401/ 1	4062788	B105
672949	F608	882479	D316	987112	A301	4013788	B204	4064592	A202
673196	F608	883175	B201	988072	D210	4014556	F629/ 4	4064759	A301
692394	C102	883944	A102	990986	D210	4014556	F629/ 5	4064973	F301
735802	D301	883946	A102	991079	D210	4019145	F608	4065246	A403
805579	F608	884873	A403	991293	D210	4019148	F608	4065246	A403/ 1
805581	F608	884873	A403/ 1	991380	A107	4019755	B207	4065247	A402
811731	A221/ 1	887752	F301	992273	A201	4024095	F608	4065615	F603
813101	F608	887752	F301	992273	A201/ 1	4029176	A107	4066276	F401
813149	B210	894040	D305	992463	E103	4032794	F501	4066381	A301
814488	A401	898514	A409	994922	C102	4032794	F501/ 1	4067051	F401
814489	A401	898515	A409	994922	C102/ 1	4037820	B401	4067916	F501
814635	D316	899497	D314	996623	A201	4039843	A106	4067916	F501/ 1
816468	D302	899498	D314	996623	A201/ 1	4044416	D305	4068360	F603
835389	B101	899499	D314	996623	A202	4046512	C132	4069103	F501
849128	D302	899500	D314	1900107	A101	4046516	C135	4069103	F501/ 1
849128	D306	899501	D314	1900191	C131	4047799	A204	4069378	E107/ 1
857808	C135	899983	D301	1900191	C131/ 1	4048471	F608	4070168	C130
857810	C135	899985	D301	1900192	C131	4049003	B207	4071012	E103
858394	D210	899987	D301	1900192	C131/ 1	4051369	D202	4072798	A301
861290	D301	900105	D302	1900193	C131	4052463	A101	4074007	A301
869763	D314	901866	D306	1900296	A103	4052518	A301	4074250	B210
869765	D314	901867	D314	1900297	A103	4055358	B401	4074878	B101
869770	D314	901896	F503/ 1	1900298	A103	4055358	D314	4076009	A221
873093	B210	902071	A102	1900299	A103	4056224	B201	4076227	C102
873637	D314	902127	A103	1900300	A103	4056225	B201	4077152	D316
874163	A106	902128	A103	1900358	C131/ 1	4056690	E102	4077589	C102
874558	A001/ 1	965041	A102	1900603	A105	4056690	E102/ 1	4077589	C102/ 1
874686	A001	965042	A102	1900604	A105	4057986	A301	4080533	D316
874686	A001/ 1	965201	D202	1900605	A105	4057987	A302	4081257	A202
874761	B210	966403	A403	1900606	A105	4057994	A301	4081258	A202
875118	C135	966403	A403/ 1	1900607	A105	4058051	F501	4081259	F503/ 1
875605	D302	967540	B204	1900608	A105	4058051	F501/ 1	4083236	B204
876648	B204	970490	D201	1900609	A105	4059537	B210	4084116	F301
876731	B201	970490	D201/ 1	1900610	A105	4061015	F608	4084117	F301
876836	A301	972486	C135	1900611	A105	4061033	A401	4084236	F505/ 1
877205	A101	973910	B105	1900612	A105	4061411	F608	4084715	A106
877205	B201	975061	D314	1900640	A103	4061781	A409	4084910	F101

N.ORDINAZ.	SGR.	N.ORDINAZ.	SGR.	N.ORDINAZ.	SGR.	N.ORDINAZ.	SGR.	N.ORDINAZ.	SGR.
4084946	F665	4093113	B224	4101774	B201	4103563	A409/ A	4105321	E103
4084946	F665/ 1	4093114	B224	4101860	A103	4103612	D210	4105322	E103
4084946	F665/ 2	4093115	B224	4101871	D301	4103613	D202	4105590	D301
4084947	F665	4093186	B201	4101877	D301	4103615	D210	4105662	D301
4084947	F665/ 1	4093187	B201	4101884	D301	4103641	D202	4105822	D201
4084947	F665/ 2	4093268	B207	4101889	D301	4103806	A201	4105825	D202
4087137	A255	4093274	B207	4101891	D302	4103806	A201/ 1	4105826	D202
4087872	A301	4093276	B207	4101891	D306	4103996	C135	4105828	D210
4091011	A255	4093279	B207	4101893	D302	4103998	C135	4105829	D202
4091349	D202	4093430	B404	4101893	D306	4103999	C135	4106152	C102
4091350	D202	4093434	B404	4101894	D302	4104000	C135	4106420	F401
4091351	D202	4093440	B404	4101896	D302	4104085	D210	4106420	F401/ A
4091352	D202	4093441	B404	4101898	D302	4104102	D301	4106420	F401/ 1
4091420	F301	4093442	B404	4101969	A107	4104271	F301	4107390	A102
4092081	B204	4093443	B401	4101975	A301	4104577	C132	4107391	A102
4092082	B204	4093445	B404	4102056	A301	4104579	D202	4107400	A301
4092083	B204	4093446	B404	4102094	A402	4104605	E102	4107401	A301
4092090	B204	4093447	B404	4102100	A409	4104668	C102	4107850	A402
4092091	B204	4093448	B404	4102126	D201	4104670	B224	4108236	A403
4092092	B204	4093449	B404	4102126	D201/ 1	4104683	B224	4108236	A403/ 1
4092093	B204	4093450	B404	4102126	D201/ 2	4104921	C102	4108237	A403
4092094	B204	4093451	B404	4102129	D202	4104931	A409	4108237	A403/ 1
4092095	B204	4093452	B404	4102139	F101	4105008	A221	4108538	B401
4092098	B204	4093455	B401	4102160	A107	4105008	C102	4108542	B401
4092099	B204	4093457	B401	4102593	C135	4105008	C102/ 1	4108574	F401
4092100	B204	4094064	F401	4102793	F401	4105022	L302	4108574	F401/ A
4092101	B204	4094064	F401	4102793	F401/ A	4105083	D210	4108574	F401/ 1
4092104	B204	4094064	F401	4102793	F401/ 1	4105084	D210	4108594	C130
4092105	B204	4094064	F401	4102856	B207	4105087	D210	4108912	B401
4092109	B204	4094064	F401/ A	4102860	B207	4105099	C102	4108912	C132
4092111	B204	4094131	F101	4102863	B207	4105099	C102/ 1	4109024	A103
4092112	B204	4094290	F301	4102867	B207	4105105	C102	4109225	F608
4092113	B204	4094637	B101	4102899	B207	4105105	C102/ 1	4109227	F608
4092114	B204	4094901	B401	4103231	A221	4105106	C102	4109228	F608
4092115	B204	4095844	B404	4103232	A221	4105106	C102/ 1	4109262	D305
4092116	B204	4095846	B404	4103236	A221	4105107	C102	4109263	D305
4092123	B204	4096095	D306	4103246	A401	4105107	C102/ 1	4109335	F608
4092124	B204	4096096	D306	4103246	A401/ 1	4105108	C102	4109342	A201
4092125	B204	4097367	C131	4103422	A221	4105108	C102/ 1	4109343	A201
4092658	B101	4097367	C131/ 1	4103506	D301	4105288	E102	4109345	A201
4092658	B101	4099013	F401	4103507	D301	4105288	E102/ 1	4109372	A103
4092664	B101	4100576	A204	4103508	D301	4105290	E102	4109374	A103
4092712	B201	4100579	A402	4103509	D301	4105290	E102/ 1	4109401	A201
4092758	B101	4100581	A402	4103510	D301	4105291	E102	4109401	A201/ 1
4092849	A221	4101431	D305	4103532	C101	4105291	E102/ 1	4109429	A107
4093095	B201	4101670	D305	4103534	C101	4105300	E101	4109431	A301
4093096	B201	4101759	A102	4103545	D301	4105300	E101	4109496	A107
4093105	B210	4101760	A102	4103562	A409	4105301	E101	4109842	A409
4093106	B210	4101761	A101	4103562	A409/ A	4105302	E101	4109842	A409/ A
4093107	B210	4101772	B201	4103563	A409	4105304	E101	4109924	A201

MODIF.	N.ORDINAZ.	SGR.	Q.	DENOMINAZIONE	DESIGNATION	BENENNUNG	DESCRIPTION	DENOMINACIONES
	4263780 *	A101	6	VITE	VIS	SCHRAUBE	SCREW	TORNILLO
ERA	4265900	F401/ A						
ERA	4265901	F401/ A						
ERA	4266795	F401/ A						
	4266873 *	B204	1	ALBERO PRIMARIO	AXE	WELLE	SHAFT	EJE
ERA	4267022	F401/ A						
ERA	4267034	F401/ A						
ERA	4267035	F401/ A						
ERA	4267036	F401/ A						
ERA	4267170	F401/ A						
ERA	4267171	F401/ A						
D 4331	4272089 *	F501/ 1	1	COMMUTATORE SEGNALAZIONE LUCI EMERGENZA (35)	COMMUTATEUR	SCHALTER	SWITCH	CONMUTADOR
	10516470	D201/ 3	4	ROSETTA SICUREZZA	RONDELLE FREIN	SICHERUNGSRING	LOCKWASHER	ARANDELA DE FRENO
ERA	10516470	F603		VED 11197773				
	10516670	D201/ 3	2	ROSETTA SICUREZZA	RONDELLE FREIN	SICHERUNGSRING	LOCKWASHER	ARANDELA DE FRENO
	10519301	F608	3	ROSETTA PIANA	RONDELLE	SCHEIBE	WASHER	ARANDELA
ERA	10519301	F608						
	10791411	D201/ 3	1	DADO	ECROU	MUTTER	NUT	TUERCA
C 4332	10857790	F401/ A	1	LAMPADA LUCE MOTORE	LAMPE	LAMPE	BULB	BOMBILLA
C 4331	10863090	F401/ 1	2	LAMPADA LUCE MOTORE	LAMPE	LAMPE	BULB	BOMBILLA
	10902223	D201/ 3	4	VITE	VIS	SCHRAUBE	SCREW	TORNILLO
	11066875	D201/ 3	1	ANELLO SICUREZZA	ARRETOIR	SICHERUNGSRING	LOCKRING	ANILLO DE FRENO
ERA	11195370	F603		VED 4263530				
	11197773	F603	1	ROSETTA SICUREZZA	RONDELLE FREIN	SICHERUNGSRING	LOCKWASHER	ARANDELA DE FRENO
	11197773	F603		ERA. 10516470				
ERR	12605211	C135		CORR 12605271				
	12605271	C135	4	ROSETTA SICUREZZA	RONDELLE FREIN	SICHERUNGSRING	LOCKWASHER	ARANDELA DE FRENO
	12643701	D201/ 3	4	ROSETTA PIANA	RONDELLE	SCHEIBE	WASHER	ARANDELA
C 4102	13824321	A301	1	VITE	VIS	SCHRAUBE	SCREW	TORNILLO
C 4331	14142390	F401/ 1	1	LAMPADA LUCE BAGAGLIO	LAMPE	LAMPE	BULB	BOMBILLA
	14454380	F603	1	ANELLO TENUTA	JOINT	DICHTRING	SEAL	JUNTA
	14454380	F603		ERA 4068360				
	14571680 *	F301	1	MOLLETTA	AGRAFE	KLEMMSTUECK	CLIP	SUJETADOR
	16043821	D201/ 3	1	VITE	VIS	SCHRAUBE	SCREW	TORNILLO
	16100811	D201/ 3	1	DADO	ECROU	MUTTER	NUT	TUERCA
	16104111	D201/ 3	3	DADO	ECROU	MUTTER	NUT	TUERCA
	17670001	D201/ 3	4	VITE	VIS	SCHRAUBE	SCREW	TORNILLO
C 4331	17671101	F401/ 1	2	VITE FISS.LUCE MOTORE	VIS	SCHRAUBE	SCREW	TORNILLO
	22041361	D201/ 3	3	ROSETTA PIANA	RONDELLE	SCHEIBE	WASHER	ARANDELA

MODIF.	N.ORDINAZ.	SGR.	Q.	DENOMINAZIONE	DESIGNATION	BENENNUNG	DESCRIPTION	DENOMINACIONES
ERA	4209831	F401/ 1						
	4210882	D201/ 3	1	ALBERO SUP.	ARBRE	WELLE	SHAFT	ARBOL
	4210887	D201/ 3	1	SUPPORTO	SUPPORT	LAGER	SUPPORT	SOPORTE
SOST	4211997	F301		CON 14571680				
D 3441	4213857 *	F101	1	DISTRIBUTORE COMPL.(07-33-35-39-43-46)	ALLUMEUR	ZUENDVERTEILER	DISTRIBUTOR	DISTRIBUIDOR
	4216629	D201/ 3	1	CUSCINETTO INF.	ROULEMENT	LAGER	BEARING	RODAMIENTO
ERA	4220690	F401						
ERA	4221270	F401						
D 3650	4221990 *	L302	1	RIPARO	PROTECTION	ABDECKUNG	PROTECTION	DEFENSA
	4221990	L302		ERA 4221991				
ERA	4221991	L302		VED 4221990				
ERA	4227559	F401						
	4228753	D201/ 3	1	MOLLA	RESSORT	FEDER	SPRING	RESORTE
D 4034	4230515	F603	1	PORTASPAZZOLA	PORTE-BALAI	BUERSTENTRAEGER	BRUSH HOLDER	PORTAESCOBILLA
	4233105	D201/ 3	1	VITE	VIS	SCHRAUBE	SCREW	TORNILLO
D 4034	4233274	F603	1	ROTORE	ROTOR	LAUFER	ROTOR	ROTOR
SOST	4234857	C132		CON 4236768				
	4235691	D201/ 3	1	ALBERO SNODATO COMPL.	ARBRE ARTICULE	GELENKWELLE	ARTICULATED SHAFT	ARBOL ARTICULADO
	4236156	D201/ 3	1	GUARNIZIONE	JOINT	DICHTUNG	GASKET	JUNTA
D 3549	4236768 *	C132	2	TAMBURO	TAMBOUR	TROMMEL	DRUM	TAMBOR
D 3951	4241880 *	A101	1	BASAMENTO MOTORE COMPL.	BATI	KURBELGEHAUSE	CRANKCASE	BLOQUE DE CILINDROS
C 4102								
D 4058	4244262	F301	1	DISTANZIALE	ENTRETOISE	ABSTANDSTUECK	SPACER	SEPARADOR
D 4058	4246800	F603	1	SUPPORTO	SUPPORT	LAGER	SUPPORT	SOPORTE
D 4058	4247146	F603	4	VITE	VIS	SCHRAUBE	SCREW	TORNILLO
ERR	4247880	A101		CORR 4241880				
D 4102	4248729 *	A301	1	TUBO SCARICO OLIO	TUYAU	ROHR	PIPE	TUBO
ERA	4255846	F401/ 1						
ERA	4257046	F401						
D 4102	4257140 *	A101	1	BASAMENTO MOTORE COMPL.	BATI	KURBELGEHAUSE	CRANKCASE	BLOQUE DE CILINDROS
ERA	4258054	F401						
D 4248	4259227	F608	1	SUPPORTO COMPL.	SUPPORT	LAGER	SUPPORT	SOPORTE
D 4248	4259228	F608	2	SPAZZOLA	BALAI	KOHLENBUERSTE	BRUSH	ESCOBILLA
D 4257	4262115	F603	1	ISOLANTE	ISOLANT	ISOLIERUNG	INSULATOR	AISLADOR
D 4257	4262117	F603	1	ISOLANTE	ISOLANT	ISOLIERUNG	INSULATOR	AISLADOR
	4262119	F603	1	VITE	VIS	SCHRAUBE	SCREW	TORNILLO
	4262119	F603		ERA 4111754				
D 4260	4262120	F603	3	ISOLANTE	ISOLANT	ISOLIERUNG	INSULATOR	AISLADOR
D 4248	4262294	F608	1	INDOTTO	INDUIT	ANKER	ARMATURE	INDUCIDO
D 4260	4263315	F603	3	ISOLANTE	ISOLANT	ISOLIERUNG	INSULATOR	AISLADOR
	4263530	F603	3	ROSETTA SICUREZZA	RONDELLE FREIN	SICHERUNGSRING	LOCKWASHER	ARANDELA DE FRENO
	4263530	F603		ERA 11195370				

MODIF.	N.ORDINAZ.	SGR.	Q.	DENOMINAZIONE	DESIGNATION	BENENNUNG	DESCRIPTION	DENOMINACIONES
C 4331	4149485	F401/ 1	2	PORTALAMPADA LUCE MOTORE COMPL.	PORTE-LAMPE	LAMPENFASSUNG	BULB HOLDER	PORTALAMPARA
C 4058	4149621	F603	4	VITE	VIS	SCHRAUBE	SCREW	TORNILLO
D 4331	4158896 *	F503/ 1	1	GHIERA	ECROU	GEWINDERING	RING	TUERCA
	4161308	D201/ 3	1	RIPARO	PROTECTION	ABDECKUNG	PROTECTION	DEFENSA
C 4257	4165040	F603	1	ISOLANTE	ISOLANT	ISOLIERUNG	INSULATOR	AISLADOR
ERA	4165465	C130		VED 4173120				
	4173120 *	C130	S	GUARNIZIONI	GARNITURES	BELAEGE	PADS	FORROS
	4173120	C130		ERA 4165465				
C 4257	4174993	F603	1	ISOLANTE	ISOLANT	ISOLIERUNG	INSULATOR	AISLADOR
C 4058	4177436	F301	1	DISTANZIALE	ENTRETOISE	ABSTANDSTUECK	SPACER	SEPARADOR
D 4331	4179042 *	F503/ 1	1	REOSTATO CON INTERRUTTORE LUCI STRUMENTI	RHEOSTAT	RHEOSTAT	RHEOSTAT	REOSTATO
C 4058	4181514	F603	1	SUPPORTO	SUPPORT	LAGER	SUPPORT	SOPORTE
	4181671	D201/ 3	2	STAFFETTA	COLLIER	HALTER	RETAINER	ABRAZADERA
D 3836	4183030	F501/ 1	1	COMMUTATORE SEGNALAZIONI LUCI EMERGENZA (35)	COMMUTATEUR	SCHALTER	SWITCH	CONMUTADOR
C 4331								
ERA	4183087	F401						
ERA	4183637	F401						
C 4102	4183789	A301	1	TUBO SCARICO OLIO	TUYAU	ROHR	PIPE	TUBO
C 4102	4183791	A301	1	GUARNIZIONE	JOINT	DICHTUNG	GASKET	JUNTA
ERA	4185091	F401						
ERA	4185092	F401						
	4186196	D201/ 3	1	VOLANTE	VOLANT	LENKRAD	STEERING WHEEL	VOLANTE
C 3441	4189069 X	F101	1	DISTRIBUTORE COMPL.(07-33-35-39-43-46)	ALLUMEUR	ZUENDVERTEILER	DISTRIBUTOR	DISTRIBUIDOR
C 4331	4189602	F401/ 1	1	PORTALAMPADA LUCE BAGAGLIO COMPL.	PORTE-LAMPE	LAMPENFASSUNG	BULB HOLDER	PORTALAMPARA
SOST	4189885	B207		CON 4049003				
ERA	4190055	F401/ 1						
C 4034	4190094	F603	1	PORTASPAZZOLA	PORTE-BALAI	BUERSTENTRAEGER	BRUSH HOLDER	PORTAESCOBILLA
ERA	4190503	F401/ 1						
ERA	4193852	F501						
ERA	4193856	F501						
C 4331	4193974	F503/ 1	1	GHIERA	ECROU	GEWINDERING	RING	TUERCA
ERA	4197563	F401						
ERA	4200123	F505						
ERA	4201086	F401						
C 4034	4201523	F603	1	ROTORE	ROTOR	LAUFER	ROTOR	ROTOR
C 4260	4201531	F603	3	ISOLANTE	ISOLANT	ISOLIERUNG	INSULATOR	AISLADOR
ERA	4201956	F401						
ERA	4201956	F401						
ERA	4209830	F401/ 1						

MODIF.	N.ORDINAZ.	SGR.	Q.	DENOMINAZIONE	DESIGNATION	BENENNUNG	DESCRIPTION	DENOMINACIONES
C 4248	805579	F608	1	SUPPORTO COMPL.	SUPPORT	LAGER	SUPPORT	SOPORTE
C 4248	805581	F608	2	SPAZZOLA	BALAI	KOHLENBUERSTE	BRUSH	ESCOBILLA
	861290	D201		PIASTRINA	CALE	DISTANZSCHEIBE	SHIM	SUPLEMENTO
	861290	D201		ERA 970490				
	861290	D201/ 1		PIASTRINA	CALE	DISTANZSCHEIBE	SHIM	SUPLEMENTO
	861290	D201/ 1		ERA 970490				
SOST	900105	D302		CON 1900622				
ERA	901867	D314		VED 1900637				
ERA	970490	D201		VED 861290				
ERA	970490	D201/ 1		VED 861290				
	1900622 *	D302	S	PERNI E BOCCOLE	AXES ET DOUILLES	BOLZEN U. BUECHSEN	PINS AND BUSHES	EJES Y CASQUILLOS
	1900637 *	D314	S	PERNI E BOCCOLE	AXES ET DOUILLES	BOLZEN U. BUECHSEN	PINS AND BUSHES	EJES Y CASQUILLOS
	1900637	D314		ERA 901867				
ERA	1900640	A103		VED 1900801				
ERA	1900641	A103		VED 1900802				
ERA	1900642	A103		VED 1900803				
ERA	1900643	A103		VED 1900804				
ERA	1900644	A103		VED 1900805				
D 3951	1900801 *	A103	S	SEMICUSCINETTI	DEMI-COUSSINETS	SCHALENHAELFTE	HALF-BEARINGS	COJINETES
	1900801	A103		ERA 1900640				
D 3951	1900802 *	A103	S	SEMICUSCINETTI -0,254	DEMI-COUSSINETS	SCHALENHAELFTE	HALF-BEARINGS	COJINETES
	1900802	A103		ERA 1900641				
D 3951	1900803 *	A103	S	SEMICUSCINETTI -0,508	DEMI-COUSSINETS	SCHALENHAELFTE	HALF-BEARINGS	COJINETES
	1900803	A103		ERA 1900642				
D 3951	1900804 *	A103	S	SEMICUSCINETTI -0,762	DEMI-COUSSINETS	SCHALENHAELFTE	HALF-BEARINGS	COJINETES
	1900804	A103		ERA 1900643				
D 3951	1900805 *	A103	S	SEMICUSCINETTI -1,016	DEMI-COUSSINETS	SCHALENHAELFTE	HALF-BEARINGS	COJINETES
	1900805	A103		ERA 1900644				
SOST	4052463	A101		CON 4263780				
ERA	4068360	F603		VED 14454380				
C 4331	4081259	F503/ 1	1	REOSTATO	RHEOSTAT	RHEOSTAT	RHEOSTAT	REOSTATO
	4105822	D201/ 3	1	SCATOLA STERZO COMPL.	BOITIER DE DIRECTION	LENKGEHAUSE	STEERING BOX	CAJA DE DIRECCION
C 4248	4109225	F608	1	INDOTTO	INDUIT	ANKER	ARMATURE	INDUCIDO
SOST	4111523	B204		CON 4266873				
C 4260	4111753	F603	3	ISOLANTE	ISOLANT	ISOLIERUNG	INSULATOR	AISLADOR
ERA	4111754	F603		VED 4262119				
C 4331	4120641	F401/ 1	1	PULSANTE LUCE MOTORE	POUSSOIR	DRUCKSCHALTER	BUTTON SWITCH	INTERRUPTOR
	4137700 X	A202	1	POMPA ALIMENTAZIONE	POMPE D'ALIMENTATION	KRAFTSTOFFPUMPE	FUEL PUMP	BOMBA DE ALIMENTACION
				-SI FORNISCONO SOLO LE PARTI	-ON LIVRE SEULEMENT SES PIECES	-NUR EINZELTEILE LIEFERBAR	-ONLY SEPARATE PARTS ARE SERVICED	-SOLO SE SUMINISTRAN LAS PIEZAS SUELTAS
	4140870	D201/ 3	1	CUSCINETTO SUP.	ROULEMENT	LAGER	BEARING	RODAMIENTO
	4144296	D201/ 3	1	COPRIGUARNIZIONE	COUVRE-JOINT	HALTER	COVER	ABRAZADERA
C 4332	4146576	F401/ A	1	PORTALAMPADA LUCE MOTORE COMPL.	PORTE-LAMPE	LAMPENFASSUNG	BULB HOLDER	PORTALAMPARA

ERA.	VED.	SGR.	ERA	VED.	SGR.	ERA	VED.	SGR.
4193034	4183761	F401	4216076	4214079	E107	10396080	986228	A201/ 1
4193658	4211587	B105	4225897	4267320	F501	10725911	10725918	F603
4193659		B105	9904617	9920316	A206	12601270	12601278	F603
4193661	4211590	B105	9915369	9915365	F665	12601370		F609
4193662		B105	9916130	9921040	F614/ 5	13272101	13268018	F603
4194432	4234857	C132	9916136	9921040	F614/ 5	13825821	4212140	B201
4196478	4211967	A255	9916142	9921040	F614/ 5	15896411		F609
4211587	4220571	B105	9918721	9920316	A206	16102311		F609
4211590	4220570	B105	9921039	9919038	F614/ 5	17669707	17669709	F634/ 1
4214802	4267319	F501	9921194	9921040	F614/ 5	17669707	17669709	F634/ 2
4215459	4209427	E102/ 1	9921195	9921040	F614/ 5			
4215460	4209427	E102/ 1	10396080	9862280	A201			

ERA	VED.	SGR.	ERA	VED.	SGR.	ERA	VED.	SGR.
704846	4230535	D202	4087103	4110741	D316	4134535	4194300	A101
730624	42305320	B201	4087104	4110742	D316	4134598		F609
732104	4230540	D314	4087105	4110743	D316	4134600		F609
733159	4231248	A103	4088199	4061033	A401	4135168	4170473	F101
739431	4230533	D301	4091697	14589090	Z101	4135574	4214079	E107
745903	4230541	D314	4092103	4256655	B204	4136836	4140883	F301
878770	4230797	C131	4092107	4252261	B204	4138050	4267319	F501
878770	4230797	C131/ 1	4092117	4092105	B204	4139010	4208311	C130
896664		A107	4092119	4256656	B204	4143964	4229021	A106
981763	4208898	A301	4092122	4256657	B204	4144688	4212591	A204
986228	10396180	E107/ 1	4092622	4189860	B201	4148625		F501/ 1
1900096	1900603	A105	4092763	4209842	B101	4156195	4228647	F301
1900097	1900604	A105	4093112	40000550	B224	4158949	4212966	A409
1900098	1900605	A105	4094339	4193658	B105	4164885	4267318	F501
1900099	1900606	A105	4095889	4191122	F301	4170472	4249164	F101
1900100	1900607	A105	4100871	4235320	D210	4170473	4170472	F101
1900101	1900608	A105	4101460	4232990	A105	4173276	4199106	F503/ 1
1900102	1900609	A105	4101880	4258061	D301	4174254	4174255	F505/ 1
1900103	1900610	A105	4102861	4224658	B207	4175249	4201531	F603
1900104	1900611	A105	4104672	4189859	B224	4176067	869770	D314
1900105	1900612	A105	4105303	4197228	E101	4176081	4230247	A401
1900108	1900297	A103	4105638	4193661	B105	4177336	4205723	E103
1900109	1900298	A103	4108164	4219824	A103	4177436	4244262	F301
1900111	1900299	A103	4108543	20996680	B401	4178051	4190094	F603
1900112	1900300	A103	4109771		F609	4178588	4230248	A401
4018329		F609	4111751	4201531	F603	4180321	4220748	A001
4018342		F609	4112333	4218479	A001	4182475	4220750	A001/ 1
4018343		F609	4112333	4218479	A001/ 1	4182609		F629/ 3
4018344		F609	4115314	4226671	B105	4182875	4191477	A102
4023838	4226084	F401	4118120		F609	4183431	4241578	A301
4023838	4226084	F401/ 1	4119252		A105	4183557	14196770	A107
4057361		F609	4119259	4232992	A105	4183578	4208869	A107
4057362		F609	4119260	4232993	A105	4183579	4183703	A107
4057613		F609	4119261	4232994	A105	4184935	4237362	A105
4057937		F609	4119324	813101	F608	4184937	4237364	A105
4061782	4211356	A409	4119499	4127431	B204	4184938	4237365	A105
4064496	4205911	D305	4124516	4260378	E107	4184939	4237366	A105
4070167	4221815	D316	4124516	4260378	E107/ 2	4185204	4201523	F603
4073330		F609	4126126	14588386	Z101	4185342	4222309	A401
4073338		F609	4126934	4234889	D201	4186894		B207
4073923	4145195	B404	4128931	4238945	A001/ 1	4187241	14589671	Z101
4077192	4193974	F505/ 1	4128982	4128989	L302	4188125	14587490	Z101
4077337	4210257	F501	4129140	4267317	F501	4188213	4049003	B207
4077337	4210257	F501/ 1	4130867	4256814	A301	4188699	4188698	E107/ 1
4077338	4210258	F501	4132002	4132001	F101	4189528	4185210	D201
4077338	4210258	F501/ 1	4132081	40000450	A102	4189528	4185210	D201/ 1
4082332	4221850	D210	4132376	4256227	A401	4189665	4217165	D316
4084545	10101101	F301	4132376	4256227	A401/ 1	4190198	4218485	A001
4084952	16102042	F665/ 1	4133549		F609	4190200	4218483	A001
4087102	4110740	D316	4134439	4216792	A301	4192940	4180917	F401

N.ORDINAZ.	SGR.	N.ORDINAZ.	SGR.	N.ORDINAZ.	SGR.	N.ORDINAZ.	SGR.	N.ORDINAZ.	SGR.
14528271	Z101	15896211	L302	16100811	A222	16105011	D305	17683801	D201/ 1
14533631	Z101	15896218	F301	16100811	A255	16108911	F201	19052880	E107
14567780	B101	15896411	A221	16100811	A401	16135621	D302	19052880	E107/ 2
14567780	F301	15896411	A221/ 1	16100811	A402	16135721	D306	19052980	E107
14587490	Z101	15896411	F101	16100811	A409	16136621	D306	19052980	E107/ 1
14588386	Z101	15896411	F401	16100811	A409/ A	16140233	D301	19052980	E107/ 2
14589090	Z101	15896411	F401/ A	16100811	B101	17669201	F401	19053080	A201
14589671	Z101	15896411	F401/ 1	16100811	B201	17669709	F634/ 1	19053080	A201/ 1
15153580	A221	15896411	F501/ 1	16100811	B404	17669709	F634/ 2	19053080	A202
15186001	E101	15896411	F608	16100811	C101	17670001	D201/ 2	19053080	A301
15186001	L302	15896419	F632	16100811	C102	17670002	A201	19053080	C102
15186001	L302	15896419	F632/ 2	16100811	C102/ 1	17670002	A221	19053380	A201
15186101	E101	15896419	F632/ 3	16100811	C130	17670002	D201	19053780	A401
15186101	F401	15896419	F632/ 4	16100811	C135	17670002	D201/ 1	19053780	A401/ 1
15186101	F401/ A	15970721	A106	16100811	D201/ 1	17671001	A401	19110294	F101
15187001	C102	15971021	A402	16100811	D201/ 2	17671001	A401/ 1	19142390	E102
15187001	C102/ 1	15971021	A402	16100811	D210	17671001	F301	19142390	E102/ 1
15187101	F301	15971421	B201	16100811	D301	17671001	F401	19150570	A221
15193411	A221	15971621	A001/ 1	16100811	D302	17671001	F401	19150570	A221/ 1
15193511	A401/ 1	16043321	C101	16100811	D305	17671001	F401/ A	19155290	F101
15193511	F201	16043621	C102/ 1	16100811	D306	17671001	F501/ 1	20419310	B210
15541321	D301	16043621	C130	16100811	F101	17671001	F505	20996680	B401
15628611	L302	16043621	D201	16100811	F401	17671001	F505	22041061	B207
15888821	D302	16043630	C102	16100811	F501	17671001	F505	22041361	D201/ 2
15888821	D306	16043821	A001	16100811	F608	17671101	B224	23144770	B204
15896211	A101	16043821	A001/ 1	16100911	E107/ 1	17671101	F301	24912551	E107/ 2
15896211	A204	16043821	A409	16101511	F603	17671101	F401	24940440	A403
15896211	A221	16043821	A409/ A	16102042	F505	17671101	F401	24940440	A403/ 1
15896211	A222	16043821	D201/ 1	16102042	F665/ 1	17671101	F401/ A	24940460	A403
15896211	A401	16043821	D201/ 2	16102042	F665/ 5	17671101	F401/ 1	24940460	A403/ 1
15896211	A401/ 1	16043821	D210	16102311	F501	17671101	F501	26256741	F301
15896211	A409	16043921	A001	16102311	F501/ 1	17671101	F501	40000100	B204
15896211	A409/ A	16043921	A202	16102311	F608	17671201	E107/ 2	40000310	B401
15896211	B101	16043921	A255	16104111	A001	17671301	B101	40000450	A102
15896211	E107	16043921	C130	16104111	A201/ 1	17671301	F401/ A	40000550	B224
15896211	E107/ 1	16043921	D201/ 1	16104111	D201	17671802	D201/ 1	60055388	D314
15896211	E107/ 2	16044221	D306	16104111	D201/ 1	17672501	C102	60058196	B201
15896211	F401/ 1	16044321	B201	16104111	D201/ 2	17672501	C102/ 1	60071319	C102
15896211	F501	16045221	D201/ 1	16104111	D210	17678801	F401	60071320	C102
15896211	F501/ 1	16100811	A001	16104411	D201	17678801	F401/ A	60087133	D201/ 1
15896211	F505	16100811	A001/ 1	16105011	D301	17678801	F401/ 1		

N.ORDINAZ.	SGR.	N.ORDINAZ.	SGR.	N.ORDINAZ.	SGR.	N.ORDINAZ.	SGR.	N.ORDINAZ.	SGR.
12056986	F101	12605270	F505	12647001	D201/ 1	13824611	A302	14147080	F629/ 4
12058880	F603	12605271	F301	12647001	D306	13824811	A302	14147080	F629/ 5
12164711	A001	12605370	C102	13268018	F603	13825011	A102	14147080	F629/ 6
12164711	A001/ 1	12605370	C102/ 1	13271801	F101	13825621	B101	14147080	F629/ 7
12164711	D301	12605370	D202	13271801	F608	13825621	B204	14147080	F629/ 8
12164711	D302	12605370	F201	13272201	F101	13825711	A301	14147590	F629
12164711	D306	12605370	F301	13273901	F301	13825821	A255	14147590	F629/ 1
12164711	F301	12605370	F401/ 1	13274201	D201/ 1	13825821	B207	14147590	F629/ 2
12170690	A201	12605370	F501	13311401	D201/ 1	13825821	B404	14147590	F629/ 3
12170690	A401	12605370	F505/ 1	13400575	F665	13826521	B201	14147590	F629/ 4
12170690	A401/ 1	12605570	E107/ 1	13400575	F665/ 1	13830311	L302	14147590	F629/ 5
12170690	C102	12605570	F401	13400575	F665/ 2	13830521	D305	14147590	F629/ 6
12170690	C102	12605570	F501	13400775	C135	13831801	F401	14147590	F629/ 7
12170690	C102/ 1	12605570	F501	13401175	B401	13831801	F401/ A	14147590	F629/ 8
12574111	F603	12605570	F501/ 1	13406811	D301	13831801	F401/ 1	14147590	F629/10
12574111	F608	12625001	D201	13449820	F301	13832111	E101	14147590	F629/11
12574211	A204	12638101	B224	13516521	B101	13832111	F101	14147590	F629/12
12574211	A409	12638670	A107	13516621	A001	13832111	F501	14147595	F629/ 1
12574211	A409	12639701	A301	13516621	A001/ 1	13832111	F501/ 1	14147595	F629/ 3
12574211	A409/ A	12639701	B207	13516621	B404	13838171	F501	14147595	F629/ 4
12574711	D210	12639701	F301	13516920	B201	13838171	F501/ 1	14147595	F629/13
12574821	D301	12640601	F505/ 1	13541210	A204	14043971	D314	14147595	F629/14
12575611	D210	12640601	L302	13546930	A107	14044671	D314	14148190	F632/ 1
12598070	F401	12642001	A409	13550101	B101	14048111	B207	14148190	F632/ 2
12598070	F401/ A	12642001	A409/ A	13550201	A221	14048111	B224	14148190	F632/ 4
12598070	F401/ A	12642701	C135	13550201	B101	14048111	F301	14148190	F634
12598070	F501	12642701	D201	13550301	C135	14048211	A201	14148190	F634/ 1
12599070	A221	12642801	F603	13598021	A107	14052879	F505	14148190	F634/ 2
12599070	C135	12643701	A222	13601010	A101	14052879	F505/ 1	14184471	A401
12599070	F505	12643701	A401/ 1	13601410	A204	14140107	F401	14189771	B224
12599570	F501/ 1	12643701	D201/ 2	13602620	F101	14140107	F401/ A	14189776	F505
12601278	F603	12643701	E107/ 1	13602811	A402	14140107	F401/ 1	14189776	F505
12605170	E107	12643701	F101	13602910	A255	14142390	F401/ 1	14196770	A107
12605170	E107/ 2	12643701	F401/ 1	13823621	A301	14142390	F501	14287511	C135
12605170	F501/ 1	12643701	F505	13823711	A301	14142390	F501	14289711	D202
12605211	C135	12643701	F505/ 1	13824011	C102	14142390	F501	14289811	D202
12605270	A221/ 1	12643701	L302	13824011	C102/ 1	14142390	F501/ 1	14290021	D202
12605270	B101	12644301	A001	13824111	A301	14142390	F629/ 4	14305220	D201
12605270	E101	12644301	A001/ 1	13824111	L302	14142390	F629/ 5	14306320	B201
12605270	E102	12644301	D302	13824121	B201	14142390	F629/ 6	14323101	A403
12605270	E102/ 1	12644301	L302	13824211	B201	14142390	F629/ 7	14323101	A403/ 1
12605270	E107/ 2	12644401	F505	13824211	L302	14142390	F629/ 8	14324101	B201
12605270	F401	12644401	F505	13824211	L302	14142390	F629/12	14324101	D202
12605270	F401	12646701	A201	13824321	A301	14144690	F632	14324411	B201
12605270	F401/ A	12646701	A201/ 1	13824321	B201	14144690	F632/ 3	14326050	A101
12605270	F401/ 1	12646701	A222	13824511	L302	14144690	F634	14328501	B201
12605270	F501	12646701	A255	13824511	L302	14144690	F634/ 1	14329801	A101
12605270	F501	12647001	A001	13824521	A403	14147080	F629	14329901	A101
12605270	F501/ 1	12647001	A001/ 1	13824521	A403/ 1	14147080	F629/ 1	14522421	Z101
12605270	F501/ 1	12647001	C101	13824521	B207	14147080	F629/ 2	14525021	Z101

N.ORDINAZ.	SGR.	N.ORDINAZ.	SGR.	N.ORDINAZ.	SGR.	N.ORDINAZ.	SGR.	N.ORDINAZ.	SGR.
10332110	D202	10516670	A402	10519401	F401/ 1	10796301	C135	11060070	A403/ 1
10374701	F101	10516670	A409	10519601	A409	10796401	D202	11060875	B401
10375101	F608	10516670	A409/ A	10519601	B101	10857790	F401	11063975	A221
10396080	F301	10516670	B101	10519601	C101	10857790	F401/ A	11063975	B101
10396080	F401	10516670	B201	10519601	D201	10857790	F401/ 1	11066375	A107
10396080	F401/ A	10516670	B404	10519601	D201/ 1	10857790	F635	11066875	B204
10396080	F401/ 1	10516670	C101	10519601	D210	10857790	F635/ 1	11066875	D201/ 1
10396180	A201	10516670	C102	10519601	F608	10858090	F301	11066875	D201/ 2
10396180	A201/ 1	10516670	C102/ 1	10520001	D305	10858090	F401	11067375	B204
10396180	E107/ 1	10516670	C130	10520101	D202	10858090	F401	11087875	A221
10396180	F401	10516670	D201	10546900	D301	10858090	F401	11195370	A201
10396180	F401/ A	10516670	D201/ 1	10615470	E103	10858090	F401/ A	11195370	A201/ 1
10396280	F301	10516670	D201/ 1	10725911	B101	10858090	F401/ 1	11195370	F603
10396380	C102/ 1	10516670	D201/ 2	10725911	E103	10858090	F401/ 1	11195370	F608
10396780	A221	10516670	D210	10725918	F603	10858390	F501	11195370	F614
10414170	D202	10516670	D301	10733601	D301	10858390	F501/ 1	11195370	F614/ 1
10418205	C102	10516670	D302	10734201	A221	10858390	F503	11195370	F614/ 2
10418205	C102/ 1	10516670	D305	10734201	B101	10858390	F503/ 1	11195370	F614/ 3
10445221	F603	10516670	D306	10734201	B207	10858390	F505/ 1	11195370	F614/ 4
10516470	A101	10516670	F101	10734201	C101	10863090	F401	11195370	F614/ 6
10516470	A221	10516670	F608	10734201	C135	10863090	F401	11195470	A102
10516470	A222	10516870	A001	10734201	E103	10863090	F401/ A	11195470	D201/ 1
10516470	A401	10516870	A001/ 1	10734201	F608	10863090	F401/ A	11195470	F101
10516470	A401/ 1	10516870	A221	10734801	B401	10863090	F401/ 1	11195470	F401
10516470	A402	10516870	B101	10788811	A221	10902021	C135	11195470	F401/ A
10516470	A409	10516870	B201	10788811	A221/ 1	10902221	A102	11195470	F401/ 1
10516470	A409/ A	10516870	B401	10788811	C135	10902223	D201	11195470	F608
10516470	B101	10516870	B404	10788811	E102	10902231	B105	11195470	L302
10516470	B105	10516870	C130	10788811	E102/ 1	10902421	A102	11195470	L302
10516470	C102	10516870	C132	10788811	F401	10902421	A409	11197770	A102
10516470	C102/ 1	10516870	D301	10788811	F401/ A	10902421	F505/ 1	11197773	A102
10516470	D201	10516870	D302	10791011	D301	10902521	A102	11197773	A204
10516470	D201/ 2	10516870	D306	10791211	F501	10902621	A402	11197777	B210
10516470	E107	10517070	B201	10791211	F501/ 1	10902621	A409	11198073	A202
10516470	E107/ 1	10517170	D202	10791321	D202	10902621	A409/ A	11198373	A402
10516470	E107/ 2	10519201	E102	10791411	D201	10902730	B210	11198373	F301
10516470	F101	10519201	E102/ 1	10791411	D201/ 1	10977521	A102	11198673	F603
10516470	F603	10519201	F501/ 1	10791411	D201/ 2	10977721	A221/ 1	11288021	B201
10516470	F665	10519301	E101	10793411	D301	10977721	E102	11288021	B401
10516470	F665/ 1	10519301	F101	10794011	A201	10977725	E102/ 1	11343821	A402
10516470	F665/ 2	10519301	F501/ 1	10794011	A201/ 1	10979421	C102	11500310	A409
10516470	F665/ 3	10519301	F608	10794011	E102	10979421	C102/ 1	11500410	A409
10516470	F665/ 4	10519308	F632	10794011	E102/ 1	10979421	E102	11500410	A409/ A
10516470	F665/ 5	10519308	F632/ 2	10794011	E107	10979421	E102/ 1	11903040	A401
10516670	A001	10519308	F632/ 3	10794011	E107/ 2	11048990	F401	11903040	A401/ 1
10516670	A001/ 1	10519308	F632/ 4	10794011	F401	11048990	F401/ A	11903111	A201
10516670	A107	10519401	B210	10794011	F401/ A	11048990	F401/ 1	11903111	A201/ 1
10516670	A222	10519401	D201/ 1	10794011	F501	11057975	C106	11944908	F301
10516670	A255	10519401	E107/ 2	10794011	F501/ 1	11057975	C106/ 1	11945008	F301
10516670	A401	10519401	F301	10794011	F603	11060070	A403	12056886	F101

N.ORDINAZ.	SGR.	N.ORDINAZ.	SGR.	N.ORDINAZ.	SGR.	N.ORDINAZ.	SGR.	N.ORDINAZ.	SGR.
9915388	F665/ 5	9915913	F614/ 2	9918288	F665/ 3	9919193	F614/ 1	9923695	F665/ 5
9915389	F614	9915913	F614/ 3	9918288	F665/ 4	9919193	F614/ 2	9923696	F665/ 5
9915389	F614/ 1	9915913	F614/ 4	9918293	F665	9919193	F614/ 3	9923697	F665/ 5
9915389	F614/ 2	9915913	F614/ 6	9918293	F665/ 2	9919193	F614/ 4	10004910	B101
9915389	F614/ 3	9915963	A203/ 2	9918293	F665/ 3	9919193	F614/ 6	10101101	F301
9915389	F614/ 4	9915964	A203/ 2	9918293	F665/ 4	9919422	F665/ 5	10158200	A107
9915389	F614/ 6	9915965	A203/ 2	9918293	F665/ 5	9919423	F665	10158301	A101
9915390	F614	9915968	A206	9918494	A206/ 1	9919423	F665/ 2	10158301	A103
9915391	F614	9915968	A206/ 1	9918494	A206/ 2	9919465	A206/ 1	10158501	A101
9915391	F614/ 3	9915968	A206/ 2	9918668	A203/ 1	9919465	A206/ 2	10158501	A103
9915391	F614/ 4	9915991	A206	9918709	A206/ 1	9919587	A206/ 1	10158901	D301
9915391	F614/ 6	9915991	A206/ 1	9918709	A206/ 2	9919587	A206/ 2	10159901	A101
9915556	A206	9915991	A206/ 2	9918723	A206/ 2	9919588	A206/ 1	10168590	A201
9915556	A206/ 1	9916052	F665/ 2	9918736	A206	9919588	A206/ 2	10168590	A201
9915556	A206/ 2	9916053	F665/ 2	9918736	A206/ 1	9919589	A206/ 1	10168590	A201/ 1
9915558	A206	9916116	F614/ 5	9918736	A206/ 2	9919589	A206/ 2	10168590	A201/ 1
9915558	A206/ 1	9916117	F614/ 5	9918737	A206	9919590	A206/ 1	10168590	A202
9915558	A206/ 2	9916122	F614/ 5	9918737	A206/ 1	9919590	A206/ 2	10168590	C102/ 1
9915559	A206	9916127	F614/ 5	9918737	A206/ 2	9919591	A206/ 1	10168790	A201
9915559	A206/ 1	9916140	F614/ 5	9918738	A206	9919591	A206/ 2	10170990	A201
9915559	A206/ 2	9916143	F614/ 5	9918841	A206/ 1	9919592	A206/ 1	10170990	A201/ 1
9915687	F635/ 1	9916275	A206/ 2	9918841	A206/ 2	9919592	A206/ 2	10170990	A202
9915688	F635/ 1	9916295	A206	9918845	F629/ 4	9919593	A206/ 1	10170990	C102
9915689	F635/ 1	9916295	A206/ 1	9918845	F629/ 5	9919594	A206/ 1	10196901	F608
9915690	F635/ 1	9916295	A206/ 2	9918846	F632/ 1	9919595	A206/ 1	10205710	F603
9915694	A203/ 1	9916592	F614/ 2	9918847	F632/ 1	9919599	F632/ 1	10205820	A403
9915695	A203/ 1	9916592	F614/ 4	9919038	F614/ 5	9919731	A206/ 2	10205820	A403/ 1
9915832	A203/ 2	9916596	F665	9919040	F614/ 5	9919875	A206/ 2	10205920	A106
9915834	A203/ 2	9916596	F665/ 1	9919044	F614/ 5	9920316	A206	10269450	A101
9915844	F635	9916596	F665/ 2	9919045	F614/ 5	9920316	A206/ 1	10269950	A101
9915845	F635	9916741	A203/ 2	9919051	F614/ 5	9921031	F614/ 6	10275001	A102
9915846	F635	9917228	F632/ 1	9919098	F665/ 3	9921040	F614/ 5	10279560	A301
9915847	F635	9917567	A203	9919098	F665/ 4	9921041	F614/ 5	10280060	A301
9915848	F635	9917570	A206	9919098	F665/ 5	9921042	F614/ 5	10281585	A102
9915898	F665	9917571	A206	9919153	F614/ 5	9921043	F614/ 5	10282460	A402
9915898	F665/ 1	9917572	A203	9919189	F614/ 1	9921157	A206/ 2	10284460	C102
9915898	F665/ 2	9917804	D310	9919189	F614/ 2	9921162	A206/ 2	10284460	C102/ 1
9915898	F665/ 3	9917804	D310/ 1	9919189	F614/ 3	9921167	A206/ 2	10287085	E102
9915898	F665/ 4	9917804	D310/ 2	9919189	F614/ 4	9921496	A206/ 2	10287085	E102/ 1
9915898	F665/ 5	9917804	D310/ 3	9919189	F614/ 6	9921497	A206/ 2	10290690	A402
9915905	F614	9917805	D310	9919191	F614/ 1	9921498	A206/ 2	10290690	E101
9915905	F614/ 1	9917805	D310/ 1	9919191	F614/ 2	9923007	F665/ 3	10291290	A402
9915905	F614/ 2	9917805	D310/ 2	9919191	F614/ 3	9923007	F665/ 4	10291490	A201
9915905	F614/ 3	9917805	D310/ 3	9919191	F614/ 4	9923008	F665/ 3	10292190	A222
9915905	F614/ 4	9917806	D310	9919191	F614/ 6	9923008	F665/ 4	10298350	A201
9915905	F614/ 6	9917806	D310/ 1	9919192	F614/ 1	9923009	F665/ 3	10298350	A201/ 1
9915910	F614/ 1	9917806	D310/ 2	9919192	F614/ 2	9923009	F665/ 4	10298350	A401
9915910	F614/ 3	9917806	D310/ 3	9919192	F614/ 3	9923222	F665/ 3	10298350	A401/ 1
9915910	F614/ 6	9918288	F665	9919192	F614/ 4	9923223	F665/ 4	10298460	A301
9915913	F614/ 1	9918288	F665/ 2	9919192	F614/ 6	9923626	F629/ 9	10298460	A301

N.ORDINAZ.	SGR.	N.ORDINAZ.	SGR.	N.ORDINAZ.	SGR.	N.ORDINAZ.	SGR.	N.ORDINAZ.	SGR.
9913850	F614/ 6	9913874	F629/ 1	9914510	A206/ 2	9915240	A206/ 1	9915262	A206/ 1
9913851	F614	9913874	F629/ 8	9914511	A206	9915240	A206/ 2	9915262	A206/ 2
9913854	F614	9913989	A203/ 2	9914511	A206/ 1	9915242	A206	9915263	A203
9913854	F614/ 1	9913991	F629	9914511	A206/ 2	9915242	A206/ 1	9915320	A203
9913854	F614/ 2	9913991	F629/ 2	9914516	A206	9915242	A206/ 2	9915321	F634
9913854	F614/ 3	9913991	F629/ 6	9914516	A206/ 1	9915243	A206	9915325	F634
9913854	F614/ 4	9913991	F629/ 7	9914516	A206/ 2	9915243	A206/ 1	9915326	F634
9913854	F614/ 6	9913992	F629	9914641	D310/ 1	9915243	A206/ 2	9915327	F634
9913855	F614	9913992	F629/ 2	9914641	D310/ 2	9915244	A206	9915328	F634
9913855	F614/ 1	9913992	F629/ 6	9914758	A203	9915244	A206/ 1	9915329	F634
9913855	F614/ 2	9913992	F629/ 7	9914759	A203	9915244	A206/ 2	9915361	F629/ 4
9913855	F614/ 3	9913993	F629	9914760	A203	9915245	A206	9915362	F629/ 5
9913855	F614/ 4	9913993	F629/ 2	9914761	A203	9915245	A206/ 1	9915364	F665
9913855	F614/ 6	9913993	F629/ 6	9914763	A203	9915245	A206/ 2	9915365	F665
9913856	F614	9913993	F629/ 7	9914783	A206	9915246	A206	9915366	F665
9913858	F614	9914145	F635/ 1	9914783	A206/ 1	9915246	A206/ 1	9915366	F665/ 2
9913858	F614/ 1	9914277	F614	9914783	A206/ 2	9915246	A206/ 2	9915367	F665
9913858	F614/ 2	9914279	F614	9914800	F665	9915249	A206	9915367	F665/ 2
9913858	F614/ 3	9914279	F614/ 1	9914800	F665/ 1	9915249	A206/ 1	9915368	F665
9913858	F614/ 4	9914279	F614/ 2	9914800	F665/ 2	9915249	A206/ 2	9915368	F665/ 2
9913858	F614/ 6	9914279	F614/ 3	9915183	D310/ 2	9915250	A206	9915370	F665
9913859	F614	9914279	F614/ 4	9915183	D310/ 3	9915250	A206/ 1	9915370	F665/ 2
9913859	F614/ 1	9914279	F614/ 6	9915230	A206	9915250	A206/ 2	9915371	F665
9913859	F614/ 2	9914280	F614	9915230	A206/ 1	9915251	A206	9915371	F665/ 2
9913859	F614/ 3	9914281	F614	9915230	A206/ 2	9915251	A206/ 1	9915371	F665/ 3
9913859	F614/ 4	9914281	F614/ 1	9915231	A206	9915251	A206/ 2	9915371	F665/ 4
9913859	F614/ 6	9914281	F614/ 2	9915231	A206/ 1	9915253	A206	9915374	F665
9913860	F614/ 1	9914281	F614/ 3	9915231	A206/ 2	9915253	A206/ 1	9915374	F665/ 2
9913860	F614/ 2	9914281	F614/ 4	9915232	A206	9915253	A206/ 2	9915375	F665
9913861	F614	9914281	F614/ 6	9915232	A206/ 1	9915254	A206	9915375	F665/ 2
9913861	F614/ 1	9914303	F665	9915232	A206/ 2	9915254	A206/ 1	9915376	F665/ 1
9913861	F614/ 2	9914303	F665/ 1	9915233	A206	9915254	A206/ 2	9915377	F665/ 1
9913861	F614/ 3	9914303	F665/ 2	9915233	A206/ 1	9915255	A206	9915378	F665
9913861	F614/ 4	9914490	A206	9915233	A206/ 2	9915255	A206/ 1	9915378	F665/ 1
9913861	F614/ 6	9914490	A206/ 1	9915234	A206	9915255	A206/ 2	9915378	F665/ 2
9913862	F614	9914490	A206/ 2	9915234	A206/ 1	9915256	A206	9915378	F665/ 3
9913862	F614/ 1	9914495	A206	9915234	A206/ 2	9915257	A206	9915378	F665/ 4
9913862	F614/ 2	9914495	A206/ 1	9915235	A206	9915258	A206	9915378	F665/ 5
9913862	F614/ 3	9914495	A206/ 2	9915235	A206/ 1	9915258	A206/ 1	9915379	F665/ 1
9913862	F614/ 4	9914500	A206	9915235	A206/ 2	9915258	A206/ 2	9915380	F665/ 1
9913862	F614/ 6	9914500	A206/ 1	9915237	A206	9915259	A206	9915381	F665/ 1
9913865	F614	9914500	A206/ 2	9915237	A206/ 1	9915259	A206/ 1	9915382	F665/ 1
9913865	F614/ 1	9914504	A206	9915237	A206/ 2	9915259	A206/ 2	9915383	F665/ 1
9913865	F614/ 3	9914504	A206/ 1	9915238	A206	9915260	A206	9915384	F665/ 1
9913866	F614	9914504	A206/ 2	9915238	A206/ 1	9915260	A206/ 1	9915385	F665/ 1
9913867	F614	9914507	A206	9915238	A206/ 2	9915260	A206/ 2	9915385	F665/ 5
9913871	F629/ 1	9914507	A206/ 1	9915239	A206	9915261	A206	9915386	F665/ 1
9913871	F629/ 8	9914507	A206/ 2	9915239	A206/ 1	9915261	A206/ 1	9915386	F665/ 5
9913873	F629/ 1	9914510	A206	9915239	A206/ 2	9915261	A206/ 2	9915387	F665/ 1
9913873	F629/ 8	9914510	A206/ 1	9915240	A206	9915262	A206	9915388	F665/ 1

N.ORDINAZ.	SGR.	N.ORDINAZ.	SGR.	N.ORDINAZ.	SGR.	N.ORDINAZ.	SGR.	N.ORDINAZ.	SGR.
9904710	A206/ 1	9905735	D310/ 1	9908382	F632/ 1	9910774	A206	9912661	F629/ 4
9904710	A206/ 2	9905736	D310	9908382	F634	9910774	A206/ 1	9912661	F629/ 5
9904730	A206	9905736	D310/ 1	9908434	F665	9910774	A206/ 2	9912661	F629/ 8
9904730	A206/ 1	9905736	D310/ 2	9908434	F665/ 1	9910789	A206	9912664	A206
9904730	A206/ 2	9905736	D310/ 3	9908434	F665/ 2	9911196	A206	9912664	A206/ 1
9904731	A206	9906837	A206	9908434	F665/ 3	9911196	A206/ 1	9912664	A206/ 2
9904731	A206/ 1	9906837	A206/ 1	9908434	F665/ 4	9911196	A206/ 2	9912666	A206
9904731	A206/ 2	9906837	A206/ 2	9908434	F665/ 5	9911201	A206	9912666	A206/ 1
9904811	A206	9906843	D310	9908454	F629/ 4	9911201	A206/ 1	9912666	A206/ 2
9904811	A206/ 1	9906843	D310/ 1	9908454	F629/ 5	9911201	A206/ 2	9912909	D310
9904811	A206/ 2	9906843	D310/ 2	9908456	F629/ 4	9911213	D310	9912909	D310/ 1
9904841	A203	9906843	D310/ 3	9908456	F629/ 5	9911213	D310/ 1	9912909	D310/ 2
9904851	A203	9907120	F665	9908457	F629/ 4	9911213	D310/ 2	9912909	D310/ 3
9904941	A206/ 1	9907120	F665/ 1	9908457	F629/ 5	9911213	D310/ 3	9912911	D310/ 1
9904941	A206/ 2	9907120	F665/ 2	9908605	D310/ 3	9911214	D310	9912911	D310/ 2
9904983	A206	9907257	A206	9908650	A206	9911214	D310/ 1	9912912	D310
9904983	A206/ 1	9907257	A206/ 1	9908650	A206/ 1	9911214	D310/ 2	9912912	D310/ 1
9904983	A206/ 2	9908079	D310	9908650	A206/ 2	9911214	D310/ 3	9912912	D310/ 2
9905070	A206	9908079	D310/ 1	9908971	F665	9911221	A206	9912912	D310/ 3
9905071	A206	9908079	D310/ 2	9908971	F665/ 1	9911221	A206/ 1	9912913	D310/ 2
9905094	A206	9908079	D310/ 3	9908971	F665/ 2	9911221	A206/ 2	9913609	A203/ 2
9905094	A206/ 1	9908080	D310	9908971	F665/ 3	9911226	A206	9913843	F614
9905094	A206/ 2	9908080	D310/ 3	9908971	F665/ 4	9911226	A206/ 1	9913843	F614/ 1
9905100	A206/ 1	9908081	D310	9908971	F665/ 5	9911226	A206/ 2	9913843	F614/ 2
9905617	D310	9908081	D310/ 1	9909139	A206	9911245	F614	9913843	F614/ 3
9905617	D310/ 1	9908081	D310/ 2	9909139	A206/ 1	9911245	F614/ 1	9913843	F614/ 4
9905617	D310/ 2	9908081	D310/ 3	9909139	A206/ 2	9911245	F614/ 2	9913843	F614/ 6
9905617	D310/ 3	9908084	D310	9909321	D310	9911245	F614/ 3	9913844	F614
9905619	D310	9908084	D310/ 1	9909321	D310/ 3	9911245	F614/ 4	9913844	F614/ 1
9905619	D310/ 3	9908084	D310/ 2	9909481	D310	9911245	F614/ 6	9913844	F614/ 2
9905621	D310	9908084	D310/ 3	9909481	D310/ 1	9911278	F665	9913844	F614/ 3
9905621	D310/ 1	9908085	D310	9909481	D310/ 2	9911278	F665/ 1	9913844	F614/ 4
9905621	D310/ 3	9908085	D310/ 1	9909481	D310/ 3	9911278	F665/ 2	9913844	F614/ 6
9905622	D310	9908085	D310/ 2	9909507	D310/ 1	9911279	F665	9913848	F614
9905622	D310/ 1	9908085	D310/ 3	9909507	D310/ 2	9911279	F665/ 1	9913848	F614/ 1
9905622	D310/ 2	9908086	D310	9909508	D310	9911279	F665/ 2	9913848	F614/ 2
9905622	D310/ 3	9908086	D310/ 1	9909508	D310/ 1	9911318	A203	9913848	F614/ 3
9905624	D310	9908086	D310/ 2	9909533	F665	9911476	A203/ 2	9913848	F614/ 4
9905624	D310/ 1	9908086	D310/ 3	9909533	F665/ 1	9911761	F665	9913848	F614/ 6
9905624	D310/ 2	9908087	D310	9909533	F665/ 2	9911761	F665/ 2	9913849	F614
9905624	D310/ 3	9908087	D310/ 1	9910053	A203/ 2	9911761	F665/ 3	9913849	F614/ 1
9905628	D310	9908087	D310/ 2	9910054	A203/ 2	9911761	F665/ 4	9913849	F614/ 2
9905628	D310/ 1	9908087	D310/ 3	9910066	A203/ 2	9911761	F665/ 5	9913849	F614/ 3
9905633	D310/ 1	9908089	D310/ 2	9910121	F629/ 4	9911957	F629	9913849	F614/ 4
9905633	D310/ 2	9908369	F665	9910121	F629/ 5	9911957	F629/ 2	9913849	F614/ 6
9905634	D310/ 2	9908369	F665/ 1	9910599	A206	9911957	F629/ 6	9913850	F614
9905634	D310/ 3	9908369	F665/ 2	9910599	A206/ 1	9911957	F629/ 7	9913850	F614/ 1
9905638	D310	9908369	F665/ 3	9910599	A206/ 2	9912162	A203/ 1	9913850	F614/ 2
9905638	D310/ 3	9908369	F665/ 4	9910769	A206	9912166	A203/ 1	9913850	F614/ 3
9905735	D310	9908369	F665/ 5	9910769	A206/ 1	9912661	F629/ 1	9913850	F614/ 4

N.ORDINAZ.	SGR.	N.ORDINAZ.	SGR.	N.ORDINAZ.	SGR.	N.ORDINAZ.	SGR.	N.ORDINAZ.	SGR.
4214793	A223	4226084	F401/ 1	4234921	C102/ 1	4256100	C102/ 1	4267319	F501
4215205	A101	4226671	B105	4234924	C102	4256102	C102/ 1	4267319	F501
4215206	A101	4226845	A001	4234924	C102/ 1	4256227	A401	4267319	F501
4215207	A101	4226847	A001/ 1	4235000	E102/ 1	4256227	A401/ 1	4267320	F501
4215594	B101	4226848	A001/ 1	4235185	A001	4256655	B204	4267320	F501
4215595	B101	4226856	A001	4235320	D210	4256656	B204	4268206	B204
4215898	A223	4226857	A001	4235691	D201/ 2	4256657	B204	4593544	D201/ 1
4215901	B101	4227186	A103	4235693	D203/ 2	4256814	A301	4593545	D203
4216079	E107	4227558	F401	4235898	F401	4257046	F401	4593547	D203
4216577	F301	4227563	A204	4235898	F401	4257165	C107	4593549	D203
4216578	F301	4227959	F505	4235898	F401/ A	4258054	F401	4593550	D203
4216629	D201/ 1	4227959	F505	4236156	D201/ 2	4258061	D301	4593551	D203
4216629	D201/ 2	4228647	F301	4236769	C132	4260378	E107	4593552	D203
4216787	A101	4228741	D201/ 1	4237220	A222	4260378	E107/ 2	4593553	D203
4216792	A301	4228747	A222	4237221	A001	4261710	F401/ A	9902586	F614
4217165	D316	4228753	D201/ 2	4237362	A105	4261711	F401/ A	9902586	F614/ 1
4218013	F401	4229021	A106	4237364	A105	4261716	F401/ A	9902586	F614/ 2
4218013	F401/ A	4230247	A401	4237365	A105	4261717	F401/ A	9902586	F614/ 3
4218479	A001	4230248	A401	4237366	A105	4262066	F629/10	9902586	F614/ 4
4218479	A001/ 1	4230532	B201	4237445	A107	4262066	F629/11	9902586	F614/ 6
4218483	A001	4230533	D301	4238119	F505/ 1	4262066	F629/12	9903319	F614
4218485	A001	4230535	D202	4238945	A001/ 1	4262066	F629/13	9903319	F614/ 1
4218604	D201/ 1	4230540	D314	4239102	A001	4262066	F629/14	9903319	F614/ 2
4219824	A103	4230541	D314	4241217	C106/ 2	4262161	F401/ A	9903319	F614/ 3
4220570	B105	4230797	C107	4241218	C106/ 2	4262173	F401/ A	9903319	F614/ 4
4220571	B105	4230797	C131	4241453	F629/10	4262185	F401/ A	9903319	F614/ 6
4220669	E107/ 1	4230797	C131/ 1	4241453	F629/11	4262195	F401/ A	9903367	F614
4220690	F401	4231212	E107/ 2	4241453	F629/12	4262198	F401/ A	9903367	F614/ 1
4220749	A001	4231216	E107/ 2	4241453	F629/13	4263516	F401/ A	9903367	F614/ 2
4220750	A001/ 1	4231248	A103	4241453	F629/14	4263605	F401/ A	9903367	F614/ 3
4220751	A001	4231430	A204	4241573	D301	4263957	B204	9903367	F614/ 4
4220752	A001/ 1	4231432	A222	4241578	A301	4264019	F629/12	9903367	F614/ 6
4220754	A001	4231826	E102/ 1	4243111	E101	4265900	F401/ A	9904577	A206
4220911	F301	4231827	E102/ 1	4243112	E101	4265901	F401/ A	9904577	A206/ 1
4221270	F401	4231854	E102/ 1	4243499	F505/ 1	4266795	F401/ A	9904577	A206/ 2
4221428	A401	4231876	C102/ 1	4243501	F505/ 1	4267022	F401/ A	9904615	A206
4221815	D316	4232248	E102/ 1	4243503	F505/ 1	4267034	F401/ A	9904615	A206/ 1
4221815	D316	4232990	A105	4244262	F301	4267035	F401/ A	9904615	A206/ 2
4221850	D210	4232992	A105	4246737	C102	4267036	F401/ A	9904667	A206
4221896	A255	4232993	A105	4246738	C102	4267170	F401/ A	9904667	A206/ 1
4221991	L302	4232994	A105	4246739	C102	4267171	F401/ A	9904667	A206/ 2
4221992	L302	4233105	D201/ 1	4247788	F501	4267317	F501	9904687	A206
4222309	A401	4233105	D201/ 2	4247811	F505	4267317	F501	9904687	A206/ 1
4223598	F501	4233891	E101	4247880	A101	4267318	F501	9904687	A206/ 2
4223598	F501	4234292	A204	4248005	A409/ A	4267318	F501	9904693	A206
4223598	F501/ 1	4234672	E101	4248571	F505	4267318	F501	9904693	A206/ 1
4224658	B207	4234857	C132	4249164	F101	4267318	F501	9904693	A206/ 2
4225518	F301	4234889	D201	4252261	B204	4267319	F501	9904703	A206/ 1
4226084	F401	4234892	D203/ 2	4254443	A255	4267319	F501	9904703	A206/ 2
4226084	F401/ A	4234921	C102	4255846	F401/ 1	4267319	F501	9904710	A206

N.ORDINAZ.	SGR.	N.ORDINAZ.	SGR.	N.ORDINAZ.	SGR.	N.ORDINAZ.	SGR.	N.ORDINAZ.	SGR.
4186705	A255	4189877	D316	4196196	A409/ A	4199268	F629/11	4208144	F629/12
4186706	A255	4189885	B207	4196197	A409	4199268	F629/12	4208177	B404
4186935	F101	4189913	F503	4196197	A409/ A	4199268	F629/13	4208256	F301
4186935	F101	4189914	F503	4196292	A409	4199268	F629/14	4208311	C130
4186936	F101	4189983	F401	4196292	A409/ A	4199373	D316	4208869	A107
4186936	F101	4190038	C102	4197228	E101	4200122	F505	4208898	A301
4187017	A107	4190055	F401/ 1	4197293	B201	4200123	F505	4209029	F632
4187024	A107	4190094	F603	4197294	B201	4200124	F505	4209029	F632/ 2
4187025	A107	4190109	A107	4197296	L302	4200125	F505	4209029	F632/ 3
4187027	A103	4190197	A001	4197563	F401	4200126	F505	4209029	F632/ 4
4187098	A402	4190304	E101	4198285	E102/ 1	4200429	B201	4209334	A101
4187218	D301	4190305	E101	4198528	F629/10	4200679	F501	4209427	E102/ 1
4187219	D301	4190503	F401/ 1	4198528	F629/11	4200679	F501	4209638	A403
4187220	D301	4190712	D316	4198528	F629/12	4200679	F501/ 1	4209638	A403/ 1
4187221	D301	4190779	F503/ 1	4198528	F629/13	4200770	E107/ 2	4209701	A402
4187222	D301	4190917	E102	4198528	F629/14	4201086	F401	4209772	A204
4187223	D301	4190917	E102/ 1	4198529	F629/10	4201087	C102	4209829	F401/ 1
4187293	D301	4191122	F301	4198530	F629/10	4201197	F101	4209830	F401/ 1
4187599	A105	4191254	E107/ 1	4198530	F629/14	4201523	F603	4209831	F401/ 1
4187600	A105	4191461	A409	4198540	F629/10	4201531	F603	4209842	B101
4187601	A105	4191461	A409/ A	4198540	F629/11	4201956	F401	4210117	B101
4187603	A105	4191462	A409	4198540	F629/12	4201956	F401	4210257	F501
4187604	A105	4191462	A409/ A	4198540	F629/13	4201957	F401	4210257	F501/ 1
4187605	A105	4191463	A409	4198540	F629/14	4203973	E107/ 2	4210258	F501
4187660	D301	4191463	A409/ A	4198560	F629/11	4204295	F401/ 1	4210258	F501/ 1
4187674	A105	4191477	A102	4198561	F629/11	4204378	B210	4210339	F629/10
4188214	B207	4191871	F503/ 1	4198561	F629/13	4204417	F505/ 1	4210561	B207
4188275	A103	4192314	B201	4198569	F629/11	4204634	F629/12	4210562	B207
4188295	F501	4192940	F401/ A	4198569	F629/13	4204682	B210	4210565	F401/ A
4188295	F501/ 1	4193034	F401/ A	4198692	F401/ 1	4204683	B210	4210622	E102/ 1
4188698	E107/ 1	4193215	F505	4198692	F401/ 1	4204684	B210	4210382	D201/ 2
4188987	B101	4193341	A301	4198696	F401/ 1	4204685	B210	4210887	D201/ 2
4188988	C101	~~4193585~~	F301	4198696	F503/ 1	4205265	B101	4211356	A409
4189031	F503/ 1	4193731	D203/ 1	4198698	F401	4205266	C101	4211356	A409/ A
4189032	F503/ 1	4193731	D203/ 2	4198698	F401	4205368	F301	4211967	A255
4189033	F503/ 1	4193733	D203/ 1	4198698	F401/ A	4205578	E107/ 2	4211997	F301
4189067	E101	4193733	D203/ 2	4198931	C130	4205723	E103	4212140	B201
4189068	F101	4193734	D203/ 1	4198932	C130	4205777	D201/ 1	4212140	B201
4189069	F101	4193734	D203/ 2	4199106	F503/ 1	4205780	D203/ 1	4212141	A204
4189130	A107	4193735	D203/ 1	4199231	E101	4205782	D203/ 1	4212268	A221
4189131	A107	4193735	D203/ 2	4199232	E102/ 1	4205784	D201/ 1	4212591	A204
4189242	D305	4193852	F501	4199259	F629/12	4205911	D305	4212591	A204
4189404	B201	4193854	F501	4199259	F629/10	4206468	F634/ 1	4212908	F101
4189405	B201	4193856	F501	4199259	F629/11	4206623	F301	4212966	A409
4189437	F503	4193974	F503/ 1	4199259	F629/13	4206624	F301	4212976	F505
4189438	F503	4193974	F505/ 1	4199259	F629/14	4206852	D316	4213038	F101
4189602	F401/ 1	4194300	A101	4199266	F629/10	4206852	D316	4214006	E101
4189859	B224	4194582	C131/ 1	4199266	F629/12	4207508	A105	4214008	E101
4189860	B201	4195196	E102/ 1	4199266	F629/14	4207509	A105	4214009	E101
4189876	D316	4196196	A409	4199268	F629/10	4207959	B404	4214789	A223

N.ORDINAZ.	SGR.	N.ORDINAZ.	SGR.	N.ORDINAZ.	SGR.	N.ORDINAZ.	SGR.	N.ORDINAZ.	SGR.
4165465	C130	4172086	A403/ 1	4179945	F665/ 5	4181537	F501	4183762	F632/ 2
4165690	F401	4172087	A403	4179946	F665/ 3	4181539	F501	4183762	F632/ 4
4165690	F401/ 1	4172087	A403/ 1	4179946	F665/ 4	4181540	F634/ 2	4183785	A102
4166234	C106/ 2	4172174	F505	4179946	F665/ 5	4181666	A201	4183787	A102
4166524	F629	4172174	F505/ 1	4179947	F665	4181671	D201/ 2	4183789	A301
4166524	F629/ 1	4172185	F501	4179947	F665/ 1	4181680	A103	4183791	A301
4166524	F629/ 2	4172185	F501/ 1	4179947	F665/ 2	4181846	D314	4183802	F401
4166524	F629/ 6	4172186	F501	4179947	F665/ 3	4181847	D314	4183802	F401/ A
4166524	F629/ 7	4172186	F501/ 1	4179947	F665/ 4	4182193	A301	4183805	F632/ 4
4166524	F629/ 8	4172524	C135	4179947	F665/ 5	4182194	A302	4183823	F501
4166566	C102	4172922	A201/ 1	4180362	A101	4182197	A302	4183823	F501
4166642	C132	4173407	B201	4180402	D201	4182199	A302	4183823	F501/ 1
4166650	C132	4173419	B201	4180470	E101	4182365	A301	4183932	A105
4166671	A201	4173480	F401	4180720	F401/ 1	4182533	F401	4183934	A105
4166737	C131	4173663	C102/ 1	4180720	F503/ 1	4182533	F401	4183935	A105
4166737	C131/ 1	4173664	C102/ 1	4180721	F401/ 1	4182534	F401	4183936	A105
4167711	A202	4173783	F501	4180721	F401/ 1	4182535	F629/ 3	4183978	F501
4168896	F401	4173986	C102/ 1	4180725	F505/ 1	4182535	F629/ 9	4183980	F501
4168896	F401/ A	4173987	C102/ 1	4180917	F401	4182539	F629/ 3	4184057	A107
4169088	C131	4173990	C102/ 1	4180917	F401	4182539	F629/ 9	4184156	F301
4169088	C131/ 1	4174228	F401	4180917	F401	4182540	F629/ 3	4184521	C106/ 2
4169089	C131	4174228	F401/ A	4180918	F632	4182604	F629/ 3	4184701	C135
4169089	C131/ 1	4174255	F505/ 1	4180918	F632/ 3	4182604	F629/ 9	4184702	C135
4169193	F401/ 1	4174256	F505	4180919	F632	4182607	F401	4184703	C135
4169244	C102/ 1	4174484	A107	4180919	F632/ 2	4182607	F401	4184824	F634/ 2
4169420	B207	4174485	A107	4180919	F632/ 3	4182608	F401	4184832	F634/ 2
4169421	B207	4174993	F603	4180919	F632/ 4	4182610	F629/ 3	4185091	F401
4169658	C102	4175824	E107	4180922	F632/ 3	4182766	A255	4185091	F401
4169660	C102	4176046	B401	4180948	F401	4182876	A102	4185092	F401
4169662	C102	4176048	B401	4180948	F401/ A	4183030	F501	4185210	D201
4169807	F501/ 1	4176302	A401/ 1	4180950	F401	4183030	F501	4185210	D201/ 1
4169807	F501/ 1	4176418	E102	4180950	F401/ A	4183030	F501/ 1	4185214	F501
4169807	F501/ 1	4176418	E102/ 1	4180951	F634/ 1	4183087	F401	4185214	F501/ 1
4170472	F101	4176872	E103	4180954	F634/ 1	4183118	D316	4185337	F634/ 2
4170589	C131	4177124	F501	4180954	F634/ 2	4183216	F401/ 1	4185351	A401
4170935	B210	4177176	F505	4180955	F634/ 1	4183217	F401/ 1	4185351	A401/ 1
4170936	B210	4177247	E101	4180955	F634/ 2	4183218	F401	4185496	C106/ 2
4170937	B210	~~4177335~~	E102	4180958	F634/ 1	4183370	F401/ 1	4185527	A401/ 1
4170938	B210	~~4177508~~	E102	4180958	F634/ 2	4183414	F503	4185706	A409
4170939	B210	4177934	C130	4181511	F301	4183552	A101	4185706	A409/ A
4171169	C132	4178455	C102	4181514	F603	4183555	A107	4186145	F501/ 1
4171385	C135	4178455	C102	4181521	A402	4183556	A107	4186147	F501/ 1
4171679	C130	4178589	A402	4181522	A403	4183576	F603	4186177	A204
4171680	C130	4178950	F629/ 3	4181523	A402	4183577	A107	4186196	D201/ 2
4171682	A201	4178951	F629/ 3	4181524	A409	4183580	A107	4186412	F501
4171682	A201/ 1	4179944	F665/ 3	4181524	A409/ A	4183637	F401	4186412	F501/ 1
4171734	A201	4179944	F665/ 4	4181525	A409	4183703	A107	4186413	F501
4172068	A403	4179944	F665/ 5	4181525	A409/ A	4183761	F401	4186413	F501/ 1
4172068	A403/ 1	4179945	F665/ 3	4181527	A409	4183761	F401	4186476	A221/ 1
4172086	A403	4179945	F665/ 4	4181530	F301	4183761	F401	4186651	A402

N.ORDINAZ.	SGR.	N.ORDINAZ.	SGR.	N.ORDINAZ.	SGR.	N.ORDINAZ.	SGR.	N.ORDINAZ.	SGR.
4130644	D302	4136087	F301	4140254	C106/ 1	4147377	C130	4156088	C102
4130645	D302	4136215	B201	4140254	C106/ 2	4148540	F401	4156194	F101
4130646	D306	4136248	F505	4140259	C106/ 1	4148625	F501	4156795	E101
4130802	A204	4136353	F101	4140631	A401	4149022	D201/ 1	4157304	F614/ 2
4130805	A205	4136475	C130	4140647	A106	4149023	D201/ 1	4157304	F614/ 4
4130805	A205/ 1	4136688	D316	4140870	D201/ 1	4149024	D201/ 1	4157473	C102
4130805	A205/ 2	4136688	D316	4140870	D201/ 1	4149060	D201/ 1	4157864	D201
4130888	F501	4136833	F501/ 1	4140870	D201/ 2	4149155	A221	4158493	F101
4130888	F501/ 1	4136833	F501/ 1	4140883	F301	4149156	F401	4158546	F301
4132001	F101	4136868	D201	4141073	B204	4149156	F401	4158595	F401
4132075	F505/ 1	4137379	B101	4141126	A105	4149156	F401	4158595	F401/ A
4132094	F401/ 1	4137389	C101	4141128	A105	4149157	F401	4158595	F501
4132095	F401/ 1	4137654	B204	4141129	A105	4149157	F401	4158683	A221
4132097	F401/ 1	4137655	B204	4141130	A105	4149157	F401	4158947	A409
4132136	F501/ 1	4137656	B204	4141131	A105	4149173	F401	4158948	A409
4132369	A255	4137657	B204	4141738	B201	4149173	F401	4158950	A409
4132370	D302	4137658	B204	4141757	B101	4149173	F401	4159084	A221
4132376	A401/ 1	4137659	B204	4141758	C135	4149302	F401	4159085	A221
4132761	E107/ 1	4137660	B204	4142061	A201	4149303	F401	4159095	A221
4132810	A201/ 1	4137661	B204	4142528	C130	4149359	F101	4159273	F608
4132883	E102	4137662	B204	4142528	C132	4149461	D314	4159287	F505
4132883	E102/ 1	4137663	B204	4143730	A202	4149462	D314	4159287	F505/ 1
4132984	A101	4137699	A202	4144296	D201	4149485	F401/ 1	4159474	A401
4133064	A101	4137700	A202	4144296	D201/ 1	4149593	F603	4159474	A401/ 1
4133173	D201	4137945	E102	4144296	D201/ 2	4149604	F603	4160313	A202
4133519	A107	4137945	E102/ 1	4144297	D201	4149607	F603	4160362	F632
4133520	A107	4137946	E102	4144297	D201/ 1	4149611	F603	4160362	F632/ 2
4133643	B224	4137946	E102/ 1	4144477	B401	4149621	F603	4160362	F632/ 3
4133644	B224	4137948	E103	4144918	A202	4150339	F401/ 1	4160362	F632/ 4
4133998	C102	4137998	E103	4145195	B404	4151068	F501	4160617	D201
4133998	E107/ 1	4138002	E103	4145483	A201	4151068	F501/ 1	4160617	D201/ 2
4134055	F101	4138003	E103	4145483	A201/ 1	4151243	A301	4160639	F505
4134260	C132	4138420	B404	4145587	A101	4151244	A301	4160640	F505
4134266	E101	4138470	F401	4145704	A001	4151305	F501	4161222	A301
4134449	A204	4138470	F401/ A	4145732	L302	4151305	F501/ 1	4161308	D201
4134598	F608	4138736	B404	4146076	E101	4151890	A301	4161330	A301
4134670	D201/ 1	4138766	A403	4146078	E102	4151899	B101	4162190	C132
4134671	D201/ 1	4138766	A403/ 1	4146078	E102/ 1	4152950	F301	4162191	C132
4134807	B101	4138898	C106	4146130	C130	4152950	F401	4162202	C132
4134939	F401	4138898	C106/ 1	4146257	B201	4153008	A401	4162206	C132
4134939	F401/ A	4139669	A001	4146301	E101	4153008	A401/ 1	4162207	C132
4134960	A204	4139682	D301	4146302	E101	4153055	A401	4162466	B401
4135209	E107/ 1	4140008	D301	4146576	F401	4153055	A401/ 1	4162557	A201
4135888	D305	4140009	D301	4146576	F401/ A	4153106	A409	4162557	A201/ 1
4135987	A107	4140252	C106	4146606	B210	4153912	L302	4162558	C102
4135988	A401	4140252	C106/ 2	4146822	E103	4154044	A221/ 1	4162648	C102
4135988	A401/ 1	4140253	C106	4146908	A102	4154045	A221/ 1	4164072	A221
4136084	B224	4140253	C106/ 1	4147286	F401	4154046	A221/ 1	4165040	F603
4136085	B224	4140253	C106/ 2	4147286	F401/ A	4154520	F101	4165210	F501
4136087	F301	4140254	C106	4147376	C130	4156086	C102	4165211	F301

N.ORDINAZ.	SGR.	N.ORDINAZ.	SGR.	N.ORDINAZ.	SGR.	N.ORDINAZ.	SGR.	N.ORDINAZ.	SGR.
4109924	A201/ 1	4112348	A001	4118066	F629/ 2	4122946	A103	4128455	C102
4109930	A221	4112465	E101	4118070	F629/ 6	4123175	D314	4128457	C102
4109968	A301	4112597	B105	4119397	C135	4123179	D314	4128457	C102
4110007	D302	4112752	B101	4119398	C135	4123183	D314	4128719	F629/ 7
4110016	E102	4112761	B101	4119498	B204	4123474	D301	4128720	F629/ 8
4110016	E102/ 1	4112762	B101	4119678	D201/ 1	4123541	D305	4128900	A101
4110017	E102	4112763	B101	4119936	C135	4123542	D305	4128901	A101
4110017	E102/ 1	4112913	C102	4120155	A205	4123639	D305	4128902	A101
4110019	E102	4112913	C102/ 1	4120155	A205/ 1	4123923	A204	4128903	A101
4110019	E102/ 1	4112942	D306	4120155	A205/ 2	4123930	A204	4128930	A001/ 1
4110141	F501	4113070	D314	4120156	A205	4123931	A204	4128931	A001/ 1
4110141	F501/ 1	4113083	C135	4120156	A205/ 1	4124060	A221	4128962	B105
4110530	A205	4113241	D202	4120156	A205/ 2	4124060	A221/ 1	4128965	B201
4110530	A205/ 2	4113761	A403	4120282	A221/ 1	4124156	B401	4128966	B201
4110658	F201	4113761	A403/ 1	4120292	F401	4124219	C135	4128971	D305
4110740	D316	4114025	D306	4120292	F401/ A	4124356	B101	4128972	D305
4110741	D316	4114059	A301	4120371	F201	4124362	F301	4128989	L302
4110742	D316	4114132	A402	4120641	F401/ 1	4124362	F401	4128992	A001/ 1
4110743	D316	4114215	B207	4121098	C135	4124362	F401	4128994	D306
4110987	E102	4114218	C135	4121222	A205	4124362	F401/ A	4128995	D306
4110987	E102/ 1	4114395	D201	4121222	A205/ 1	4124375	B224	4129024	L302
4111043	D306	4114627	A301	4121222	A205/ 2	4124376	B101	4129259	L302
4111045	D306	4114647	A204	4121319	E102	4124501	E102	4129312	F401
4111046	D306	4114941	A201/ 1	4121319	E102/ 1	4124501	E102/ 1	4129312	F401/ A
4111150	D306	4115285	A202	4121320	E102	4124504	C132	4129400	A201/ 1
4111152	D301	4115451	C106	4121320	E102/ 1	4124626	A402	4129427	F505
4111194	F608	4115451	C106/ 1	4121359	A001	4124968	D201	4129430	E107
4111201	A103	4115451	C106/ 2	4121359	A001/ 1	4125639	F505/ 1	4129436	B101
4111221	F608	4115451	C107	4121362	A001	4125893	F632	4129442	B101
4111267	B207	4115466	A402	4121362	A001/ 1	4125893	F632/ 2	4129686	D201/ 1
4111357	D201/ 2	4115513	A402	4121363	A001	4125893	F632/ 3	4129728	E101
4111395	A301	4116293	A106	4121363	A001/ 1	4125893	F632/ 4	4129911	A221
4111522	B204	4116366	E102	4121373	A001	4126076	A205/ 1	4130090	E102
4111523	B204	4116366	E102/ 1	4121373	A001/ 1	4126337	E102	4130090	E102/ 1
4111635	D305	4116366	E102/ 1	4121582	B204	4127151	A221	4130093	E102/ 1
4111653	D202	4116707	A255	4121583	B204	4127153	A221	4130105	D201
4111753	F603	4116709	A255	4121584	B204	4127208	E102	4130247	A107
4111754	F603	4116893	B401	4121585	B204	4127208	E102/ 1	4130281	A106
4112049	F201	4117215	C102	4121599	B401	4127270	C101	4130282	F101
4112068	D310	4117215	C102/ 1	4121600	B401	4127274	C101	4130397	B101
4112068	D310/ 1	4117216	C102	4121616	C102	4127293	C101	4130397	C101
4112068	D310/ 2	4117216	C102/ 1	4121616	C102/ 1	4127299	B101	4130440	D310
4112068	D310/ 3	4117217	C102	4121620	C107	4127431	B204	4130440	D310/ 1
4112069	D310	4117217	C102/ 1	4122166	E101	4127470	A107	4130440	D310/ 2
4112069	D310/ 1	4117218	A301	4122568	A221	4127471	A107	4130440	D310/ 3
4112069	D310/ 2	4117227	D316	4122568	A221/ 1	4127702	D316	4130535	F503
4112069	D310/ 3	4117844	E102	4122677	A105	4127855	B404	4130556	F503
4112319	A107	4117844	E102/ 1	4122835	C106/ 2	4127971	A255	4130569	Z101
4112344	A001	4117881	F629	4122836	C106/ 2	4128453	C102	4130613	D305
4112347	A001	4117882	F629/ 1	4122938	B401	4128453	C102	4130614	D305

PARTI DI RICAMBIO

PIÈCES DÉTACHÉES

SPARE PARTS

ERSATZTEILE

PIEZAS DE REPUESTO

MODIF.	N.ORDINAZ.	SGR.	Q.	DENOMINAZIONE	DESIGNATION	BENENNUNG	DESCRIPTION	DENOMINACIONES
	14454380	F603		ERA 4068360				
	14571680	F301	1	MOLLETTA	AGRAFE	KLEMMSTUECK	CLIP	SUJETADOR
	15187001	C102/ 2	2	VITE	VIS	SCHRAUBE	SCREW	TORNILLO
	16043620 *	C102/ 2	1	VITE	VIS	SCHRAUBE	SCREW	TORNILLO
	16043821	D201/ 3	1	VITE	VIS	SCHRAUBE	SCREW	TORNILLO
	16100811	C102/ 2	1	DADO	ECROU	MUTTER	NUT	TUERCA
	16100811	D201/ 3	1	DADO	ECROU	MUTTER	NUT	TUERCA
D 4511	16100811	F503	1	DADO (38-41-42)	ECROU	MUTTER	NUT	TUERCA
D 4511	16100811	F503/ 1	1	DADO (42)	ECROU	MUTTER	NUT	TUERCA
	16104111	D201/ 3	3	DADO	ECROU	MUTTER	NUT	TUERCA
	17670001	D201/ 3	4	VITE	VIS	SCHRAUBE	SCREW	TORNILLO
C 4331	17671101	F401/ 1	2	VITE FISS.LUCE MOTORE	VIS	SCHRAUBE	SCREW	TORNILLO
	17672501	C102/ 2	1	VITE	VIS	SCHRAUBE	SCREW	TORNILLO
	22041361	D201/ 3	3	ROSETTA PIANA	RONDELLE	SCHEIBE	WASHER	ARANDELA

MODIF.	N.ORDINAZ.	SGR.	Q.	DENOMINAZIONE	DESIGNATION	BENENNUNG	DESCRIPTION	DENOMINACIONES
	9915391	F614/ 7	1	CALOTTA	CALOTTE	KAPPE	CAP	TAPA
	9915905	F614/ 7	2	VITE	VIS	SCHRAUBE	SCREW	TORNILLO
	9915913	F614/ 7	2	MASSA CENTRIFUGA	MASSELOTTE	FLIEHGEWICHT	WEIGHT	CONTRAPESO
	9919192	F614/ 7	1	MASSA CENTRIFUGA	MASSELOTTE	FLIEHGEWICHT	WEIGHT	CONTRAPESO
	9919193	F614/ 7	1	MOLLA	RESSORT	FEDER	SPRING	RESORTE
	9924745	F614/ 7	1	CONNESSIONE	CONNEXION	LEITUNG	CONNECTION	CABLE
	9924746	F614/ 7	1	CORPO COMPL.	CORPS	GEHAUSE	BODY	CUERPO
	9924747	F614/ 7	1	MORSETTO	BRIDE	KLEMME	CLAMP	COLLAR
	10168590	C102/ 2	2	COLLARE (38)	COLLIER	SCHELLE	COLLAR	COLLAR
	10170990	C102/ 2	2	COLLARE (41-42)	COLLIER	SCHELLE	COLLAR	COLLAR
	10284460	C102/ 2	4	ROSETTA TENUTA	JOINT	DICHTRING	GASKET	JUNTA
	10396380	C102/ 2	2	ANELLO ISOLANTE	BAGUE	ISOLIERRING	RING	GUARNICION
	10418205	C102/ 2	2	STAFFETTA	COLLIER	HALTER	RETAINER	ABRAZADERA
	10516470	C102/ 2	4	ROSETTA SICUREZZA	RONDELLE FREIN	SICHERUNGSRING	LOCKWASHER	ARANDELA DE FRENO
	10516470	D201/ 3	4	ROSETTA SICUREZZA	RONDELLE FREIN	SICHERUNGSRING	LOCKWASHER	ARANDELA DE FRENO
ERA	10516470	F603		VED 11197773				
	10516670	C102/ 2	2	ROSETTA SICUREZZA	RONDELLE FREIN	SICHERUNGSRING	LOCKWASHER	ARANDELA DE FRENO
	10516670	D201/ 3	2	ROSETTA SICUREZZA	RONDELLE FREIN	SICHERUNGSRING	LOCKWASHER	ARANDELA DE FRENO
D 4511	10516670	F503	1	ROSETTA SICUREZZA (38-41-42)	RONDELLE FREIN	SICHERUNGSRING	LOCKWASHER	ARANDELA DE FRENO
D 4511	10516670	F503/ 1	1	ROSETTA SICUREZZA (42)	RONDELLE FREIN	SICHERUNGSRING	LOCKWASHER	ARANDELA DE FRENO
	10519301	F608	3	ROSETTA PIANA	RONDELLE	SCHEIBE	WASHER	ARANDELA
ERA	10519301	F608						
	10791411	D201/ 3	1	DADO	ECROU	MUTTER	NUT	TUERCA
C 4332	10857790	F401/ A	1	LAMPADA LUCE MOTORE	LAMPE	LAMPE	BULB	BOMBILLA
C 4331	10863090	F401/ 1	2	LAMPADA LUCE MOTORE	LAMPE	LAMPE	BULB	BOMBILLA
	10902223	D201/ 3	4	VITE	VIS	SCHRAUBE	SCREW	TORNILLO
	10979421	C102/ 2	4	VITE	VIS	SCHRAUBE	SCREW	TORNILLO
	11066875	D201/ 3	1	ANELLO SICUREZZA	ARRETOIR	SICHERUNGSRING	LOCKRING	ANILLO DE FRENO
ERA	11195370	F603		VED 4263530				
	11195370	F614/ 7	1	ROSETTA SICUREZZA	RONDELLE FREIN	SICHERUNGSRING	LOCKWASHER	ARANDELA DE FRENO
	11197773	F603	1	ROSETTA SICUREZZA	RONDELLE FREIN	SICHERUNGSRING	LOCKWASHER	ARANDELA DE FRENO
	11197773	F603		ERA 10516470				
	12170690	C102/ 2	4	COLLARE	COLLIER	SCHELLE	COLLAR	COLLAR
ERR	12605211	C135		CORR 12605271				
	12605271	C135	4	ROSETTA SICUREZZA	RONDELLE FREIN	SICHERUNGSRING	LOCKWASHER	ARANDELA DE FRENO
	12605370	C102/ 2	3	ROSETTA SICUREZZA	RONDELLE FREIN	SICHERUNGSRING	LOCKWASHER	ARANDELA DE FRENO
	12643701	D201/ 3	4	ROSETTA PIANA	RONDELLE	SCHEIBE	WASHER	ARANDELA
	13824011	C102/ 2	2	VITE CON ROSETTA	VIS AVEC RONDELLE	SCHRAUBE MIT SCHEIBE	SCREW AND WASHER ASSY	TORNILLO CON ARANDELA
C 4102	13824321	A301	1	VITE	VIS	SCHRAUBE	SCREW	TORNILLO
C 4331	14142390	F401/ 1	1	LAMPADA LUCE BAGAGLIO	LAMPE	LAMPE	BULB	BOMBILLA
D 4511	14142390	F503	1	LAMPADA (38-41-42)	LAMPE	LAMPE	BULB	BOMBILLA
D 4511	14143990 *	F503/ 1	1	LAMPADA (42)	LAMPE	LAMPE	BULB	BOMBILLA
	14348770	A103	6	VITE	VIS	SCHRAUBE	SCREW	TORNILLO
	14454380	F603	1	ANELLO TENUTA	JOINT	DICHTRING	SEAL	JUNTA

MODIF.	N.ORDINAZ.	SGR.	Q.	DENOMINAZIONE	DESIGNATION	BENENNUNG	DESCRIPTION	DENOMINACIONES
	4262119	F603	1	VITE	VIS	SCHRAUBE	SCREW	TORNILLO
	4262119	F603		ERA 4111754				
D 4260	4262120	F603	3	ISOLANTE	ISOLANT	ISOLIERUNG	INSULATOR	AISLADOR
D 4248	4262294	F608	1	INDOTTO	INDUIT	ANKER	ARMATURE	INDUCIDO
D 4260	4263315	F603	3	ISOLANTE	ISOLANT	ISOLIERUNG	INSULATOR	AISLADOR
	4263530	F603	3	ROSETTA SICUREZZA	RONDELLE FREIN	SICHERUNGSRING	LOCKWASHER	ARANDELA DE FRENO
	4263530	F603		ERA 11195370				
	4263780	A101	6	VITE	VIS	SCHRAUBE	SCREW	TORNILLO
ERA	4265900	F401/ A						
ERA	4265901	F401/ A						
ERA	4266795	F401/ A						
	4266873	B204	1	ALBERO PRIMARIO	AXE	WELLE	SHAFT	EJE
ERA	4267022	F401/ A						
ERA	4267034	F401/ A						
ERA	4267035	F401/ A						
ERA	4267036	F401/ A						
ERA	4267170	F401/ A						
ERA	4267171	F401/ A						
	4270391 *	C102/ 2	1	TUBO POST.AL SEGNALATORE (38)	TUYAU	ROHR	PIPE	TUBO
	4270392 *	C102/ 2	1	TUBO ANT.AL SEGNALATORE (38)	TUYAU	ROHR	PIPE	TUBO
	4270520 *	C102/ 2	1	TUBO POST.(38)	TUYAU	ROHR	PIPE	TUBO
D 4446	4272004 *	D210	2	BOCCOLA	DOUILLE	BUECHSE	BUSH	CASQUILLO
D 4331	4272089	F501/ 1	1	COMMUTATORE SEGNALAZIONE LUCI EMERGENZA (35)	COMMUTATEUR	SCHALTER	SWITCH	CONMUTADOR
D 4446	4272883 *	D210	1	SUPPORTO COMPL.(05)	SUPPORT	LAGER	SUPPORT	SOPORTE
D 4446	4274872 *	D210	1	SUPPORTO COMPL.(06)	SUPPORT	LAGER	SUPPORT	SOPORTE
D 4488	4277099 *	A107	8	SCODELLINO INF.	CUVETTE	TELLERSCHEIBE	CUP	PLATILLO
D 4459	4285362 *	A105	4	BIELLA COMPL.	BIELLE	PLEUEL	CONNECTING ROD	BIELA
	9902586	F614/ 7	1	VITE	VIS	SCHRAUBE	SCREW	TORNILLO
	9903319	F614/ 7	1	ROSETTA PIANA	RONDELLE	SCHEIBE	WASHER	ARANDELA
	9903367	F614/ 7	1	BUSSOLA	DOUILLE	GEWINDEBUECHSE	BUSHING	CASQUILLO
	9911245	F614/ 7	2	MOLLA	RESSORT	FEDER	SPRING	RESORTE
	9913848	F614/ 7	1	CONDENSATORE	CONDENSATEUR	KONDENSATOR	CONDENSER	CONDENSADOR
	9913854	F614/ 7	1	CENTRIFUGATORE OLIO	CENTRIFUGEUR	OELSCHLEUDERRING	OIL SLINGER	DEFLECTOR DE ACEITE
	9913855	F614/ 7	1	SPINA	GOUPILLE	STIFT	PIN	PASADOR
	9913858	F614/ 7	2	VITE	VIS	SCHRAUBE	SCREW	TORNILLO
	9913859	F614/ 7	2	ROSETTA SICUREZZA	RONDELLE FREIN	SICHERUNGSRING	LOCKWASHER	ARANDELA DE FRENO
	9913861	F614/ 7	1	SPAZZOLA	BALAI	KOHLENBUERSTE	BRUSH	ESCOBILLA
	9913862	F614/ 7	1	MARTELLETTO COMPL.	LINGUET	HAMMER	ARM	MARTILLO
	9914279	F614/ 7	1	MOLLA	RESSORT	FEDER	SPRING	RESORTE

MODIF.	N.ORDINAZ.	SGR.	Q.	DENOMINAZIONE	DESIGNATION	BENENNUNG	DESCRIPTION	DENOMINACIONES
ERA	4221270	F401						
C 4446	4221850	D210	2	BOCCOLA	DOUILLE	BUECHSE	BUSH	CASQUILLO
D 3650	4221990	L302	1	RIPARO	PROTECTION	ABDECKUNG	PROTECTION	DEFENSA
	4221990	L302		ERA 4221991				
ERA	4221991	L302		VED 4221990				
	4224559	A403	2	ANELLO APPOGGIO	RONDELLE BUTEE	DRUCKSCHEIBE	THRUST RING	ANILLO DE APOYO
	4224559	A403		ERA 4113761				
	4224559	A403/ 1	2	ANELLO APPOGGIO	RONDELLE BUTEE	DRUCKSCHEIBE	THRUST RING	ANILLO DE APOYO
	4224559	A403/ 1		ERA 4113761				
ERA	4227559	F401						
	4228753	D201/ 3	1	MOLLA	RESSORT	FEDER	SPRING	RESORTE
D 4034	4230515	F603	1	PORTASPAZZOLA	PORTE-BALAI	BUERSTENTRAEGER	BRUSH HOLDER	PORTAESCOBILLA
	4231876	C102/ 2	1	CILINDRO MAESTRO COMPL.	MAITRE-CYLINDRE	HAUPTZYLINDER	MASTER CYLINDER	BOMBA
	4233105	D201/ 3	1	VITE	VIS	SCHRAUBE	SCREW	TORNILLO
D 4034	4233274	F603	1	ROTORE	ROTOR	LAUFER	ROTOR	ROTOR
SOST	4234857	C132		CON 4236768				
	4234894	D203/ 1		ERA 4205782				
	4234921	C102/ 2	2	TUBO FLESSIBILE POST.	TUYAU	SCHLAUCH	HOSE	MANGA
	4234924	C102/ 2	2	TUBO FLESSIBILE ANT.	TUYAU	SCHLAUCH	HOSE	MANGA
	4235691	D201/ 3	1	ALBERO SNODATO COMPL.	ARBRE ARTICULE	GELENKWELLE	ARTICULATED SHAFT	ARBOL ARTICULADO
	4236156	D201/ 3	1	GUARNIZIONE	JOINT	DICHTUNG	GASKET	JUNTA
D 3549	4236768	C132	2	TAMBURO	TAMBOUR	TROMMEL	DRUM	TAMBOR
D 4511	4241204 *	F503/ 1	1	INDICATORE OTTICO INEFFICIENZA FRENI COMPL.(42)	LAMPE-TEMOIN	ANZEIGELEUCHTE	INDICATOR	LAMPARA TESTIGO
D 4511	4241206 *	F503/ 1	1	INDICATORE OTTICO INEFFICIENZA FRENI COMPL.(42)	LAMPE-TEMOIN	ANZEIGELEUCHTE	INDICATOR	LAMPARA TESTIGO
D 3951	4241880	A101	1	BASAMENTO MOTORE COMPL.	BATI	KURBELGEHAUSE	CRANKCASE	BLOQUE DE CILINDROS
C 4102								
D 4058	4244262	F301	1	DISTANZIALE	ENTRETOISE	ABSTANDSTUECK	SPACER	SEPARADOR
D 4058	4246800	F603	1	SUPPORTO	SUPPORT	LAGER	SUPPORT	SOPORTE
D 4058	4247146	F603	4	VITE	VIS	SCHRAUBE	SCREW	TORNILLO
ERR	4247880	A101		CORR 4241880				
D 4102	4248729	A301	1	TUBO SCARICO OLIO	TUYAU	ROHR	PIPE	TUBO
ERA	4255846	F401/ 1						
ERA	4257046	F401						
D 4102	4257140	A101	1	BASAMENTO MOTORE COMPL.	BATI	KURBELGEHAUSE	CRANKCASE	BLOQUE DE CILINDROS
ERA	4258054	F401						
D 4248	4259227	F608	1	SUPPORTO COMPL.	SUPPORT	LAGER	SUPPORT	SOPORTE
D 4248	4259228	F608	2	SPAZZOLA	BALAI	KOHLENBUERSTE	BRUSH	ESCOBILLA
D 4257	4262115	F603	1	ISOLANTE	ISOLANT	ISOLIERUNG	INSULATOR	AISLADOR
D 4257	4262117	F603	1	ISOLANTE	ISOLANT	ISOLIERUNG	INSULATOR	AISLADOR

MODIF.	N.ORDINAZ.	SGR.	Q.	DENOMINAZIONE	DESIGNATION	BENENNUNG	DESCRIPTION	DENOMINACIONES
D 3303	4184702	C135	1	PIASTRA (38)	PLAQUE	PLATTE	PLATE	PLACA
C 4511								
ERA	4185091	F401						
ERA	4185092	F401						
	4186196	D201/ 3	1	VOLANTE	VOLANT	LENKRAD	STEERING WHEEL	VOLANTE
SOST	4187027	A103		CON 14348770				
C 3441	4189069 X	F101	1	DISTRIBUTORE COMPL.(07-33-35-39-43-46)	ALLUMEUR	ZUENDVERTEILER	DISTRIBUTOR	DISTRIBUIDOR
C 4331	4189602	F401/ 1	1	PORTALAMPADA LUCE BAGAGLIO COMPL.	PORTE-LAMPE	LAMPENFASSUNG	BULB HOLDER	PORTALAMPARA
SOST	4189885	B207		CON 4049003				
ERA	4190055	F401/ 1						
C 4034	4190094	F603	1	PORTASPAZZOLA	PORTE-BALAI	BUERSTENTRAEGER	BRUSH HOLDER	PORTAESCOBILLA
ERA	4190503	F401/ 1						
ERA	4193852	F501						
ERA	4193856	F501						
C 4331	4193974	F503/ 1	1	GHIERA	ECROU	GEWINDERING	RING	TUERCA
	4193974	F503/ 1	1	GHIERA	ECROU	GEWINDERING	RING	TUERCA
	4193974	F503/ 1		ERA 4077192				
ERA	4197563	F401						
D 4511	4199641 *	C135	1	LEVA COMPL.(38)	LEVIER	HEBEL	LEVER	PALANCA
D 4511	4199642 *	C135	1	PIASTRA (38)	PLAQUE	PLATTE	PLATE	PLACA
ERA	4200123	F505						
ERA	4201086	F401						
C 4034	4201523	F603	1	ROTORE	ROTOR	LAUFER	ROTOR	ROTOR
C 4260	4201531	F608	3	ISOLANTE	ISOLANT	ISOLIERUNG	INSULATOR	AISLADOR
ERA	4201956	F401						
ERA	4201956	F401						
	4205782	D203/ 1	1	FORCELLA	FOURCHE	GABEL	YOKE	HORQUILLA
ERA	4205782	D203/ 1		VED 4234894				
ERA	4209830	F401/ 1						
ERA	4209831	F401/ 1						
	4210882	D201/ 3	1	ALBERO SUP.	ARBRE	WELLE	SHAFT	ARBOL
	4210887	D201/ 3	1	SUPPORTO	SUPPORT	LAGER	SUPPORT	SOPORTE
SOST	4211997	F301		CON 14571680				
D 3441	4213038	F101	1	DISTRIBUTORE COMPL.(07-42)	ALLUMEUR	ZUENDVERTEILER	DISTRIBUTOR	DISTRIBUIDOR
C 4511								
D 3441	4213857	F101	1	DISTRIBUTORE COMPL.(07-33-35-39-43-46)	ALLUMEUR	ZUENDVERTEILER	DISTRIBUTOR	DISTRIBUIDOR
D 4511	4213857	F101	1	DISTRIBUTORE COMPL.(07-42)	ALLUMEUR	ZUENDVERTEILER	DISTRIBUTOR	DISTRIBUIDOR
	4216629	D201/ 3	1	CUSCINETTO INF.	ROULEMENT	LAGER	BEARING	RODAMIENTO
ERA	4220690	F401						

MODIF.	N.ORDINAZ.	SGR.	Q.	DENOMINAZIONE	DESIGNATION	BENENNUNG	DESCRIPTION	DENOMINACIONES
	4173664	C102/ 2	1	GUARNIZIONE (05)	JOINT	DICHTUNG	GASKET	JUNTA
	4173986	C102/ 2	1	TUBO FLESSIBILE LATO FLANGIA (05)	TUYAU	SCHLAUCH	HOSE	MANGA
	4173987	C102/ 2	1	TUBO FLESSIBILE LATO TAPPO (05)	TUYAU	SCHLAUCH	HOSE	MANGA
	4173990	C102/ 2	1	TUBO ANT.S	TUYAU	ROHR	PIPE	TUBO
	4174004 *	C102/ 2	1	GUARNIZIONE (07)	JOINT	DICHTUNG	GASKET	JUNTA
	4174036 *	C102/ 2	1	TUBO FLESSIBILE LATO FLANGIA (07)	TUYAU	SCHLAUCH	HOSE	MANGA
	4174037 *	C102/ 2	1	TUBO FLESSIBILE LATO TAPPO (07)	TUYAU	SCHLAUCH	HOSE	MANGA
C 4257	4174993	F603	1	ISOLANTE	ISOLANT	ISOLIERUNG	INSULATOR	AISLADOR
D 4511	4177087 *	F503	1	SEGNALATORE INEFFICIENZA FRENI (38-41-42)	TEMOIN	ANZEIGER	INDICATOR	TESTIGO
D 4511	4177087 *	F503/ 1	1	SEGNALATORE INEFFICIENZA FRENI (42)	TEMOIN	ANZEIGER	INDICATOR	TESTIGO
C 4058	4177436	F301	1	DISTANZIALE	ENTRETOISE	ABSTANDSTUECK	SPACER	SEPARADOR
	4177875 *	C102/ 2	1	TUBO ANT.D (41-42)	TUYAU	ROHR	PIPE	TUBO
	4177877 *	C102/ 2	1	TUBO FLESSIBILE ANT.AL SEGNALATORE (41-42)	TUYAU	SCHLAUCH	HOSE	MANGA
	4177879 *	C102/ 2	1	TUBO FLESSIBILE POST.AL SEGNALATORE (41-42)	TUYAU	SCHLAUCH	HOSE	MANGA
	4177881 *	C102/ 2	1	TUBO FLESSIBILE POST.(41-42)	TUYAU	SCHLAUCH	HOSE	MANGA
D 4331	4179042	F503/ 1	1	REOSTATO CON INTERRUTTORE	RHEOSTAT	RHEOSTAT	RHEOSTAT	REOSTATO
D 4331	4179042	F503/ 1	1	REOSTATO LUCI STRUMENTI	RHEOSTAT	RHEOSTAT	RHEOSTAT	REOSTATO
C 4058	4181514	F603	1	SUPPORTO	SUPPORT	LAGER	SUPPORT	SOPORTE
	4181671	D201/ 3	2	STAFFETTA	COLLIER	HALTER	RETAINER	ABRAZADERA
D 3836	4183030	F501/ 1	1	COMMUTATORE SEGNALAZIONI LUCI EMERGENZA (35)	COMMUTATEUR	SCHALTER	SWITCH	CONMUTADOR
C 4331 ERA	4183087	F401						
C 4488	4183580	A107	8	SCODELLINO INF.	CUVETTE	TELLERSCHEIBE	CUP	PLATILLO
ERA	4183637	F401						
C 4102	4183789	A301	1	TUBO SCARICO OLIO	TUYAU	ROHR	PIPE	TUBO
C 4102	4183791	A301	1	GUARNIZIONE	JOINT	DICHTUNG	GASKET	JUNTA
D 4511	4183825 *	F503	1	INDICATORE OTTICO INEFFICIENZA FRENI COMPL.(38-41-42)	LAMPE-TEMOIN	ANZEIGELEUCHTE	INDICATOR	LAMPARA TESTIGO
D 3303 C 4511	4184701	C135	1	LEVA COMPL.(38)	LEVIER	HEBEL	LEVER	PALANCA

MODIF.	N.ORDINAZ.	SGR.	Q.	DENOMINAZIONE	DESIGNATION	BENENNUNG	DESCRIPTION	DENOMINACIONES
	4104668	C102/ 2	2	TUBO FLESSIBILE POST.	TUYAU	SCHLAUCH	HOSE	MANGA
	4105008	C102/ 2	1	ANELLO GOMMA	BAGUE	RING	RING	GUARNICION
	4105099	C102/ 2	2	ANELLO GOMMA	BAGUE	RING	RING	GUARNICION
	4105105	C102/ 2	1	TUBO POST.D	TUYAU	ROHR	PIPE	TUBO
	4105106	C102/ 2	1	TUBO POST.S	TUYAU	ROHR	PIPE	TUBO
	4105107	C102/ 2	1	TUBO POST.D	TUYAU	ROHR	PIPE	TUBO
	4105108	C102/ 2	1	TUBO POST.S	TUYAU	ROHR	PIPE	TUBO
	4105822	D201/ 3	1	SCATOLA STERZO COMPL.	BOITIER DE DIRECTION	LENKGEHAUSE	STEERING BOX	CAJA DE DIRECCION
C 4248	4109225	F608	1	INDOTTO	INDUIT	ANKER	ARMATURE	INDUCIDO
C 4459	4109374	A105	4	BIELLA COMPL.	BIELLE	PLEUEL	CONNECTING ROD	BIELA
SOST	4111523	B204		CON 4266873				
C 4260	4111753	F603	3	ISOLANTE	ISOLANT	ISOLIERUNG	INSULATOR	AISLADOR
ERA	4111754	F603		VED 4262119				
	4112913	C102/ 2	2	FERMAGLIO	AGRAFE	KLEMMSTUECK	CLIP	SUJETADOR
ERA	4113761	A403		VED 4224559				
ERA	4113761	A403/ 1		VED 4224559				
	4117215	C102/ 2	2	BOCCHETTONE	VIS-RACCORD	HOHLSCHRAUBE	UNION	BOQUILLA
	4117216	C102/ 2	1	PIASTRINA SICUREZZA S	PLAQUETTE FREIN	SICHERUNGSBLECH	LOCKPLATE	PLACA DE FRENO
	4117217	C102/ 2	1	PIASTRINA SICUREZZA D	PLAQUETTE FREIN	SICHERUNGSBLECH	LOCKPLATE	PLACA DE FRENO
C 4331	4120641	F401/ 1	1	PULSANTE LUCE MOTORE	POUSSOIR	DRUCKSCHALTER	BUTTON SWITCH	INTERRUPTOR
	4121616	C102/ 2	2	CILINDRO COMANDO GANASCE POST.COMPL.	CYLINDRE DE ROUE	RADBREMSZYLINDER	WHEEL CYLINDER	CILINDRO DE FRENO
	4137700 X	A202	1	POMPA ALIMENTAZIONE	POMPE D'ALIMENTATION	KRAFTSTOFFPUMPE	FUEL PUMP	BOMBA DE ALIMENTACION
				-SI FORNISCONO SOLO LE PARTI	-ON LIVRE SEULEMENT SES PIECES	-NUR EINZELTEILE LIEFERBAR	-ONLY SEPARATE PARTS ARE SERVICED	-SOLO SE SUMINISTRAN LAS PIEZAS SUELTAS
	4140870	D201/ 3	1	CUSCINETTO SUP.	ROULEMENT	LAGER	BEARING	RODAMIENTO
	4144296	D201/ 3	1	COPRIGUARNIZIONE	COUVRE-JOINT	HALTER	COVER	ABRAZADERA
C 4332	4146576	F401/ A	1	PORTALAMPADA LUCE MOTORE COMPL.	PORTE-LAMPE	LAMPENFASSUNG	BULB HOLDER	PORTALAMPARA
C 4331	4149485	F401/ 1	2	PORTALAMPADA LUCE MOTORE COMPL.	PORTE-LAMPE	LAMPENFASSUNG	BULB HOLDER	PORTALAMPARA
C 4058	4149621	F603	4	VITE	VIS	SCHRAUBE	SCREW	TORNILLO
	4157304	F614/ 7	1	SPAZZOLA	BALAI	KOHLENBUERSTE	BRUSH	ESCOBILLA
	4157473	C102/ 2	2	TUBO FLESSIBILE ANT.	TUYAU	SCHLAUCH	HOSE	MANGA
D 4331	4158896	F503/ 1	1	GHIERA	ECROU	GEWINDERING	RING	TUERCA
	4161308	D201/ 3	1	RIPARO	PROTECTION	ABDECKUNG	PROTECTION	DEFENSA
C 4257	4165040	F603	1	ISOLANTE	ISOLANT	ISOLIERUNG	INSULATOR	AISLADOR
ERA	4165465	C130		VED 4173120				
	4169244	C102/ 2	2	RECIPIENTE	RESERVOIR	BEHAELTER	RESERVOIR	DEPOSITO
	4173120	C130	S	GUARNIZIONI	GARNITURES	BELAEGE	PADS	FORROS
	4173120	C130		ERA 4165465				
	4173663	C102/ 2	1	TUBETTO COLLEGAMENTO SERBATOI	TUYAU	SCHLAUCH	HOSE	MANGA

MODIF.	N.ORDINAZ.	SGR.	Q.	DENOMINAZIONE	DESIGNATION	BENENNUNG	DESCRIPTION	DENOMINACIONES
C 4248	805579	F608	1	SUPPORTO COMPL.	SUPPORT	LAGER	SUPPORT	SOPORTE
C 4248	805581	F608	2	SPAZZOLA	BALAI	KOHLENBUERSTE	BRUSH	ESCOBILLA
	861290	D201		PIASTRINA	CALE	DISTANZSCHEIBE	SHIM	SUPLEMENTO
	861290	D201		ERA 970490				
	861290	D201/ 1		PIASTRINA	CALE	DISTANZSCHEIBE	SHIM	SUPLEMENTO
	861290	D201/ 1		ERA 970490				
SOST	900105	D302		CON 1900622				
ERA	901867	D314		VED 1900637				
ERA	970490	D201		VED 861290				
ERA	970490	D201/ 1		VED 861290				
C 4446	988072	D210	1	SUPPORTO COMPL.(06)	SUPPORT	LAGER	SUPPORT	SOPORTE
C 4446	991293	D210	1	SUPPORTO COMPL.(05)	SUPPORT	LAGER	SUPPORT	SOPORTE
	994922	C102/ 2	6	FERMAGLIO	AGRAFE	KLEMMSTUECK	CLIP	SUJETADOR
ERA	1900191	C131						
ERA	1900191	C131/ 1						
ERA	1900193	C131		VED 1900358				
	1900358	C131	S	CORREDO,COMPOSTO DA 3	POCHETTE-CONTE-NANT	AUSRUESTUNG BE-STEHEND AUS	KIT-CONSISTING OF	EQUIPO-COMPUESTO DE ....
	1900358	C131		ERA 1900193				
	1900622	D302	S	PERNI E BOCCOLE	AXES ET DOUILLES	BOLZEN U. BUECHSEN	PINS AND BUSHES	EJES Y CASQUILLOS
	1900637	D314	S	PERNI E BOCCOLE	AXES ET DOUILLES	BOLZEN U. BUECHSEN	PINS AND BUSHES	EJES Y CASQUILLOS
	1900637	D314		ERA 901867				
ERA	1900640	A103		VED 1900801				
ERA	1900641	A103		VED 1900802				
ERA	1900642	A103		VED 1900803				
ERA	1900643	A103		VED 1900804				
ERA	1900644	A103		VED 1900805				
D 3951	1900801	A103	S	SEMICUSCINETTI	DEMI-COUSSINETS	SCHALENHAELFTE	HALF-BEARINGS	COJINETES
	1900801	A103		ERA 1900640				
D 3951	1900802	A103	S	SEMICUSCINETTI -0,254	DEMI-COUSSINETS	SCHALENHAELFTE	HALF-BEARINGS	COJINETES
	1900802	A103		ERA 1900641				
D 3951	1900803	A103	S	SEMICUSCINETTI -0,508	DEMI-COUSSINETS	SCHALENHAELFTE	HALF-BEARINGS	COJINETES
	1900803	A103		ERA 1900642				
D 3951	1900804	A103	S	SEMICUSCINETTI -0,762	DEMI-COUSSINETS	SCHALENHAELFTE	HALF-BEARINGS	COJINETES
	1900804	A103		ERA 1900643				
D 3951	1900805	A103	S	SEMICUSCINETTI -1,016	DEMI-COUSSINETS	SCHALENHAELFTE	HALF-BEARINGS	COJINETES
	1900805	A103		ERA 1900644				
SOST	4052463	A101		CON 4263780				
D 4511	4067051	F503	1	ROSETTA PIANA (38)	RONDELLE	SCHEIBE	WASHER	ARANDELA
ERA	4068360	F603		VED 14454380				
ERA	4077192	F503/ 1		VED 4193974				
	4077589	C102/ 2	1	RACCORDO A 3 VIE	RACCORD	STUTZEN	CONNECTION	RACOR
C 4331	4081259	F503/ 1	1	REOSTATO	RHEOSTAT	RHEOSTAT	RHEOSTAT	REOSTATO
C 4331	4081259	F503/ 1	1	REOSTATO	RHEOSTAT	RHEOSTAT	RHEOSTAT	REOSTATO
D 4511	4099013	F503	1	PULSANTE FRENO A MANO INSERITO (38)	POUSSOIR	DRUCKSCHALTER	BUTTON SWITCH	INTERRUPTOR

MODIF.	N.ORDINAZ.	SGR.	Q.	DENOMINAZIONE	DESIGNATION	BENENNUNG	DESCRIPTION	DENOMINACIONES
	9915905	F614/ 7	2	VITE	VIS	SCHRAUBE	SCREW	TORNILLO
	9915913	F614/ 7	2	MASSA CENTRIFUGA	MASSELOTTE	FLIEHGEWICHT	WEIGHT	CONTRAPESO
	9919192	F614/ 7	1	MASSA CENTRIFUGA	MASSELOTTE	FLIEHGEWICHT	WEIGHT	CONTRAPESO
	9919193	F614/ 7	1	MOLLA	RESSORT	FEDER	SPRING	RESORTE
	9924745 *	F614/ 7	1	CONNESSIONE	CONNEXION	LEITUNG	CONNECTION	CABLE
	9924746 *	F614/ 7	1	CORPO COMPL.	CORPS	GEHAUSE	BODY	CUERPO
	9924747 *	F614/ 7	1	MORSETTO	BRIDE	KLEMME	CLAMP	COLLAR
	10516470	D201/ 3	4	ROSETTA SICUREZZA	RONDELLE FREIN	SICHERUNGSRING	LOCKWASHER	ARANDELA DE FRENO
ERA	10516470	F603		VED 11197773				
	10516670	D201/ 3	2	ROSETTA SICUREZZA	RONDELLE FREIN	SICHERUNGSRING	LOCKWASHER	ARANDELA DE FRENO
	10519301	F608	3	ROSETTA PIANA	RONDELLE	SCHEIBE	WASHER	ARANDELA
ERA	10519301	F608						
	10791411	D201/ 3	1	DADO	ECROU	MUTTER	NUT	TUERCA
C 4332	10857790	F401/ A	1	LAMPADA LUCE MOTORE	LAMPE	LAMPE	BULB	BOMBILLA
C 4331	10863090	F401/ 1	2	LAMPADA LUCE MOTORE	LAMPE	LAMPE	BULB	BOMBILLA
	10902223	D201/ 3	4	VITE	VIS	SCHRAUBE	SCREW	TORNILLO
	11066875	D201/ 3	1	ANELLO SICUREZZA	ARRETOIR	SICHERUNGSRING	LOCKRING	ANILLO DE FRENO
ERA	11195370	F603		VED 4263530				
	11195370	F614/ 7	1	ROSETTA SICUREZZA	RONDELLE FREIN	SICHERUNGSRING	LOCKWASHER	ARANDELA DE FRENO
	11197773	F603	1	ROSETTA SICUREZZA	RONDELLE FREIN	SICHERUNGSRING	LOCKWASHER	ARANDELA DE FRENO
	11197773	F603		ERA 10516470				
ERR	12605211	C135		CORR 12605271				
	12605271	C135	4	ROSETTA SICUREZZA	RONDELLE FREIN	SICHERUNGSRING	LOCKWASHER	ARANDELA DE FRENO
	12643701	D201/ 3	4	ROSETTA PIANA	RONDELLE	SCHEIBE	WASHER	ARANDELA
C 4102	13824321	A301	1	VITE	VIS	SCHRAUBE	SCREW	TORNILLO
C 4331	14142390	F401/ 1	1	LAMPADA LUCE BAGAGLIO	LAMPE	LAMPE	BULB	BOMBILLA
	14348770 *	A103	6	VITE	VIS	SCHRAUBE	SCREW	TORNILLO
	14454380	F603	1	ANELLO TENUTA	JOINT	DICHTRING	SEAL	JUNTA
	14454380	F603		ERA 4068360				
	14571680	F301	1	MOLLETTA	AGRAFE	KLEMMSTUECK	CLIP	SUJETADOR
	16043821	D201/ 3	1	VITE	VIS	SCHRAUBE	SCREW	TORNILLO
	16100811	D201/ 3	1	DADO	ECROU	MUTTER	NUT	TUERCA
	16104111	D201/ 3	3	DADO	ECROU	MUTTER	NUT	TUERCA
	17670001	D201/ 3	4	VITE	VIS	SCHRAUBE	SCREW	TORNILLO
C 4331	17671101	F401/ 1	2	VITE FISS.LUCE MOTORE	VIS	SCHRAUBE	SCREW	TORNILLO
	22041361	D201/ 3	3	ROSETTA PIANA	RONDELLE	SCHEIBE	WASHER	ARANDELA

MODIF.	N.ORDINAZ.	SGR.	Q.	DENOMINAZIONE	DESIGNATION	BENENNUNG	DESCRIPTION	DENOMINACIONES
ERR	4247880	A101		CORR 4241880				
D 4102	4248729	A301	1	TUBO SCARICO OLIO	TUYAU	ROHR	PIPE	TUBO
ERA	4255846	F401/ 1						
ERA	4257046	F401						
D 4102	4257140	A101	1	BASAMENTO MOTORE COMPL.	BATI	KURBELGEHAUSE	CRANKCASE	BLOQUE DE CILINDROS
ERA	4258054	F401						
D 4248	4259227	F608	1	SUPPORTO COMPL.	SUPPORT	LAGER	SUPPORT	SOPORTE
D 4248	4259228	F608	2	SPAZZOLA	BALAI	KOHLENBUERSTE	BRUSH	ESCOBILLA
D 4257	4262115	F603	1	ISOLANTE	ISOLANT	ISOLIERUNG	INSULATOR	AISLADOR
D 4257	4262117	F603	1	ISOLANTE	ISOLANT	ISOLIERUNG	INSULATOR	AISLADOR
	4262119	F603	1	VITE	VIS	SCHRAUBE	SCREW	TORNILLO
	4262119	F603		ERA 4111754				
D 4260	4262120	F603	3	ISOLANTE	ISOLANT	ISOLIERUNG	INSULATOR	AISLADOR
D 4248	4262294	F608	1	INDOTTO	INDUIT	ANKER	ARMATURE	INDUCIDO
D 4260	4263315	F603	3	ISOLANTE	ISOLANT	ISOLIERUNG	INSULATOR	AISLADOR
	4263530	F603	3	ROSETTA SICUREZZA	RONDELLE FREIN	SICHERUNGSRING	LOCKWASHER	ARANDELA DE FRENO
	4263530	F603		ERA 11195370				
	4263780	A101	6	VITE	VIS	SCHRAUBE	SCREW	TORNILLO
ERA	4265900	F401/ A						
ERA	4265901	F401/ A						
ERA	4266795	F401/ A						
	4266873	B204	1	ALBERO PRIMARIO	AXE	WELLE	SHAFT	EJE
ERA	4267022	F401/ A						
ERA	4267034	F401/ A						
ERA	4267035	F401/ A						
ERA	4267036	F401/ A						
ERA	4267170	F401/ A						
ERA	4267171	F401/ A						
D 4331	4272089	F501/ 1	1	COMMUTATORE SEGNALAZIONE LUCI EMERGENZA (35)	COMMUTATEUR	SCHALTER	SWITCH	CONMUTADOR
	9902586	F614/ 7	1	VITE	VIS	SCHRAUBE	SCREW	TORNILLO
	9903319	F614/ 7	1	ROSETTA PIANA	RONDELLE	SCHEIBE	WASHER	ARANDELA
	9903367	F614/ 7	1	BUSSOLA	DOUILLE	GEWINDEBUECHSE	BUSHING	CASQUILLO
	9911245	F614/ 7	2	MOLLA	RESSORT	FEDER	SPRING	RESORTE
	9913848	F614/ 7	1	CONDENSATORE	CONDENSATEUR	KONDENSATOR	CONDENSER	CONDENSADOR
	9913854	F614/ 7	1	CENTRIFUGATORE OLIO	CENTRIFUGEUR	OELSCHLEUDERRING	OIL SLINGER	DEFLECTOR DE ACEITE
	9913855	F614/ 7	1	SPINA	GOUPILLE	STIFT	PIN	PASADOR
	9913858	F614/ 7	2	VITE	VIS	SCHRAUBE	SCREW	TORNILLO
	9913859	F614/ 7	2	ROSETTA SICUREZZA	RONDELLE FREIN	SICHERUNGSRING	LOCKWASHER	ARANDELA DE FRENO
	9913861	F614/ 7	1	SPAZZOLA	BALAI	KOHLENBUERSTE	BRUSH	ESCOBILLA
	9913862	F614/ 7	1	MARTELLETTO COMPL.	LINGUET	HAMMER	ARM	MARTILLO
	9914279	F614/ 7	1	MOLLA	RESSORT	FEDER	SPRING	RESORTE
	9915391	F614/ 7	1	CALOTTA	CALOTTE	KAPPE	CAP	TAPA

MODIF.	N.ORDINAZ.	SGR.	Q.	DENOMINAZIONE	DESIGNATION	BENENNUNG	DESCRIPTION	DENOMINACIONES
ERA	4193852	F501						
ERA	4193856	F501						
C 4331	4193974	F503/ 1	1	GHIERA	ECROU	GEWINDERING	RING	TUERCA
ERA	4197563	F401						
ERA	4200123	F505						
ERA	4201086	F401						
C 4034	4201523	F603	1	ROTORE	ROTOR	LAUFER	ROTOR	ROTOR
C 4260	4201531	F603	3	ISOLANTE	ISOLANT	ISOLIERUNG	INSULATOR	AISLADOR
ERA	4201956	F401						
ERA	4201956	F401						
	4205782	D203/ 1	1	FORCELLA	FOURCHE	GABEL	YOKE	HORQUILLA
ERA	4205782	D203/ 1		VED 4234894				
ERA	4209830	F401/ 1						
ERA	4209831	F401/ 1						
	4210882	D201/ 3	1	ALBERO SUP.	ARBRE	WELLE	SHAFT	ARBOL
	4210887	D201/ 3	1	SUPPORTO	SUPPORT	LAGER	SUPPORT	SOPORTE
SOST	4211997	F301		CON 14571680				
D 3441	4213857	F101	1	DISTRIBUTORE COMPL.(07-33-35-39-43-46)	ALLUMEUR	ZUENDVERTEILER	DISTRIBUTOR	DISTRIBUIDOR
	4216629	D201/ 3	1	CUSCINETTO INF.	ROULEMENT	LAGER	BEARING	RODAMIENTO
ERA	4220690	F401						
ERA	4221270	F401						
D 3650	4221990	L302	1	RIPARO	PROTECTION	ABDECKUNG	PROTECTION	DEFENSA
	4221990	L302		ERA 4221991				
ERA	4221991	L302		VED 4221990				
	4224559 *	A403	2	ANELLO APPOGGIO	RONDELLE BUTEE	DRUCKSCHEIBE	THRUST RING	ANILLO DE APOYO
	4224559	A403		ERA 4113761				
	4224559 *	A403/ 1	2	ANELLO APPOGGIO	RONDELLE BUTEE	DRUCKSCHEIBE	THRUST RING	ANILLO DE APOYO
	4224559	A403/ 1		ERA 4113761				
ERA	4227559	F401						
	4228753	D201/ 3	1	MOLLA	RESSORT	FEDER	SPRING	RESORTE
D 4034	4230515	F603	1	PORTASPAZZOLA	PORTE-BALAI	BUERSTENTRAEGER	BRUSH HOLDER	PORTAESCOBILLA
	4233105	D201/ 3	1	VITE	VIS	SCHRAUBE	SCREW	TORNILLO
D 4034	4233274	F603	1	ROTORE	ROTOR	LAUFER	ROTOR	ROTOR
SOST	4234857	C132		CON 4236768				
	4234894	D203/ 1		ERA 4205782				
	4235691	D201/ 3	1	ALBERO SNODATO COMPL.	ARBRE ARTICULE	GELENKWELLE	ARTICULATED SHAFT	ARBOL ARTICULADO
	4236156	D201/ 3	1	GUARNIZIONE	JOINT	DICHTUNG	GASKET	JUNTA
D 3549	4236768	C132	2	TAMBURO	TAMBOUR	TROMMEL	DRUM	TAMBOR
D 3951	4241880	A101	1	BASAMENTO MOTORE COMPL.	BATI	KURBELGEHAUSE	CRANKCASE	BLOQUE DE CILINDROS
C 4102								
D 4058	4244262	F301	1	DISTANZIALE	ENTRETOISE	ABSTANDSTUECK	SPACER	SEPARADOR
D 4058	4246800	F603	1	SUPPORTO	SUPPORT	LAGER	SUPPORT	SOPORTE
D 4058	4247146	F603	4	VITE	VIS	SCHRAUBE	SCREW	TORNILLO

MODIF.	N.ORDINAZ.	SGR.	Q.	DENOMINAZIONE	DESIGNATION	BENENNUNG	DESCRIPTION	DENOMINACIONES
	4137700 X	A202	1	POMPA ALIMENTAZIONE	POMPE D'ALIMENTATION	KRAFTSTOFFPUMPE	FUEL PUMP	BOMBA DE ALIMENTACION
				-SI FORNISCONO SOLO LE PARTI	-ON LIVRE SEULEMENT SES PIECES	-NUR EINZELTEILE LIEFERBAR	-ONLY SEPARATE PARTS ARE SERVICED	-SOLO SE SUMINISTRAN LAS PIEZAS SUELTAS
	4140870	D201/ 3	1	CUSCINETTO SUP.	ROULEMENT	LAGER	BEARING	RODAMIENTO
	4144296	D201/ 3	1	COPRIGUARNIZIONE	COUVRE-JOINT	HALTER	COVER	ABRAZADERA
C 4332	4146576	F401/ A	1	PORTALAMPADA LUCE MOTORE COMPL.	PORTE-LAMPE	LAMPENFASSUNG	BULB HOLDER	PORTALAMPARA
C 4331	4149485	F401/ 1	2	PORTALAMPADA LUCE MOTORE COMPL.	PORTE-LAMPE	LAMPENFASSUNG	BULB HOLDER	PORTALAMPARA
C 4058	4149621	F603	4	VITE	VIS	SCHRAUBE	SCREW	TORNILLO
	4157304	F614/ 7	1	SPAZZOLA	BALAI	KOHLENBUERSTE	BRUSH	ESCOBILLA
D 4331	4158896	F503/ 1	1	GHIERA	ECROU	GEWINDERING	RING	TUERCA
	4161308	D201/ 3	1	RIPARO	PROTECTION	ABDECKUNG	PROTECTION	DEFENSA
C 4257	4165040	F603	1	ISOLANTE	ISOLANT	ISOLIERUNG	INSULATOR	AISLADOR
ERA	4165465	C130		VED 4173120				
	4173120	C130	S	GUARNIZIONI	GARNITURES	BELAEGE	PADS	FORROS
	4173120	C130		ERA 4165465				
C 4257	4174993	F603	1	ISOLANTE	ISOLANT	ISOLIERUNG	INSULATOR	AISLADOR
C 4058	4177436	F301	1	DISTANZIALE	ENTRETOISE	ABSTANDSTUECK	SPACER	SEPARADOR
D 4331	4179042	F503/ 1	1	REOSTATO CON INTERRUTTORE LUCI STRUMENTI	RHEOSTAT	RHEOSTAT	RHEOSTAT	REOSTATO
C 4058	4181514	F603	1	SUPPORTO	SUPPORT	LAGER	SUPPORT	SOPORTE
	4181671	D201/ 3	2	STAFFETTA	COLLIER	HALTER	RETAINER	ABRAZADERA
D 3836	4183030	F501/ 1	1	COMMUTATORE SEGNALAZIONI LUCI EMERGENZA (35)	COMMUTATEUR	SCHALTER	SWITCH	CONMUTADOR
C 4331								
ERA	4183087	F401						
ERA	4183637	F401						
C 4102	4183789	A301	1	TUBO SCARICO OLIO	TUYAU	ROHR	PIPE	TUBO
C 4102	4183791	A301	1	GUARNIZIONE	JOINT	DICHTUNG	GASKET	JUNTA
ERA	4185091	F401						
ERA	4185092	F401						
	4186196	D201/ 3	1	VOLANTE	VOLANT	LENKRAD	STEERING WHEEL	VOLANTE
SOST	4187027	A103		CON 14348770				
C 3441	4189069 X	F101	1	DISTRIBUTORE COMPL.(07-33-35-39-43-46)	ALLUMEUR	ZUENDVERTEILER	DISTRIBUTOR	DISTRIBUIDOR
C 4331	4189602	F401/ 1	1	PORTALAMPADA LUCE BAGAGLIO COMPL.	PORTE-LAMPE	LAMPENFASSUNG	BULB HOLDER	PORTALAMPARA
SOST	4189885	B207		CON 4049003				
ERA	4190055	F401/ 1						
C 4034	4190094	F603	1	PORTASPAZZOLA	PORTE-BALAI	BUERSTENTRAEGER	BRUSH HOLDER	PORTAESCOBILLA
ERA	4190503	F401/ 1						

MODIF.	N.ORDINAZ.	SGR.	Q.	DENOMINAZIONE	DESIGNATION	BENENNUNG	DESCRIPTION	DENOMINACIONES
C 4248	805579	F608	1	SUPPORTO COMPL.	SUPPORT	LAGER	SUPPORT	SOPORTE
C 4248	805581	F608	2	SPAZZOLA	BALAI	KOHLENBUERSTE	BRUSH	ESCOBILLA
	861290	D201		PIASTRINA	CALE	DISTANZSCHEIBE	SHIM	SUPLEMENTO
	861290	D201		ERA 970490				
	861290	D201/ 1		PIASTRINA	CALE	DISTANZSCHEIBE	SHIM	SUPLEMENTO
	861290	D201/ 1		ERA 970490				
SOST	900105	D302		CON 1900622				
ERA	901867	D314		VED 1900637				
ERA	970490	D201		VED 861290				
ERA	970490	D201/ 1		VED 861290				
ERA	1900191	C131						
ERA	1900191	C131/ 1						
ERA	1900193	C131		VED 1900358				
	1900358	C131	S	CORREDO,COMPOSTO DA 3	POCHETTE-CONTENANT	AUSRUESTUNG BESTEHEND AUS	KIT-CONSISTING OF	EQUIPO-COMPUESTO DE ....
	1900358	C131		ERA 1900193				
	1900622	D302	S	PERNI E BOCCOLE	AXES ET DOUILLES	BOLZEN U. BUECHSEN	PINS AND BUSHES	EJES Y CASQUILLOS
	1900637	D314	S	PERNI E BOCCOLE	AXES ET DOUILLES	BOLZEN U. BUECHSEN	PINS AND BUSHES	EJES Y CASQUILLOS
	1900637	D314		ERA 901867				
ERA	1900640	A103		VED 1900801				
ERA	1900641	A103		VED 1900802				
ERA	1900642	A103		VED 1900803				
ERA	1900643	A103		VED 1900804				
ERA	1900644	A103		VED 1900805				
D 3951	1900801	A103	S	SEMICUSCINETTI	DEMI-COUSSINETS	SCHALENHAELFTE	HALF-BEARINGS	COJINETES
	1900801	A103		ERA 1900640				
D 3951	1900802	A103	S	SEMICUSCINETTI -0,254	DEMI-COUSSINETS	SCHALENHAELFTE	HALF-BEARINGS	COJINETES
	1900802	A103		ERA 1900641				
D 3951	1900803	A103	S	SEMICUSCINETTI -0,508	DEMI-COUSSINETS	SCHALENHAELFTE	HALF-BEARINGS	COJINETES
	1900803	A103		ERA 1900642				
D 3951	1900804	A103	S	SEMICUSCINETTI -0,762	DEMI-COUSSINETS	SCHALENHAELFTE	HALF-BEARINGS	COJINETES
	1900804	A103		ERA 1900643				
D 3951	1900805	A103	S	SEMICUSCINETTI -1,016	DEMI-COUSSINETS	SCHALENHAELFTE	HALF-BEARINGS	COJINETES
	1900805	A103		ERA 1900644				
SOST	4052463	A101		CON 4263780				
ERA	4068360	F603		VED 14454380				
C 4331	4081259	F503/ 1	1	REOSTATO	RHEOSTAT	RHEOSTAT	RHEOSTAT	REOSTATO
	4105822	D201/ 3	1	SCATOLA STERZO COMPL.	BOITIER DE DIRECTION	LENKGEHAUSE	STEERING BOX	CAJA DE DIRECCION
C 4248	4109225	F608	1	INDOTTO	INDUIT	ANKER	ARMATURE	INDUCIDO
SOST	4111523	B204		CON 4266873				
C 4260	4111753	F603	3	ISOLANTE	ISOLANT	ISOLIERUNG	INSULATOR	AISLADOR
ERA	4111754	F603		VED 4262119				
ERA	4113761	A403		VED 4224559				
ERA	4113761	A403/ 1		VED 4224559				
C 4331	4120641	F401/ 1	1	PULSANTE LUCE MOTORE	POUSSOIR	DRUCKSCHALTER	BUTTON SWITCH	INTERRUPTOR

MODIF.	N.ORDINAZ.	SGR.	Q.	DENOMINAZIONE	DESIGNATION	BENENNUNG	DESCRIPTION	DENOMINACIONES
D 4248	4262294	F608	1	INDOTTO	INDUIT	ANKER	ARMATURE	INDUCIDO
D 4260	4263315	F603	3	ISOLANTE	ISOLANT	ISOLIERUNG	INSULATOR	AISLADOR
	4263530	F603	3	ROSETTA SICUREZZA	RONDELLE FREIN	SICHERUNGSRING	LOCKWASHER	ARANDELA DE FRENO
	4263530	F603		ERA 11195370				
	4263780	A101	6	VITE	VIS	SCHRAUBE	SCREW	TORNILLO
ERA	4265900	F401/ A						
ERA	4265901	F401/ A						
ERA	4266795	F401/ A						
	4266873	B204	1	ALBERO PRIMARIO	AXE	WELLE	SHAFT	EJE
ERA	4267022	F401/ A						
ERA	4267034	F401/ A						
ERA	4267035	F401/ A						
ERA	4267036	F401/ A						
ERA	4267170	F401/ A						
ERA	4267171	F401/ A						
D 4331	4272089	F501/ 1	1	COMMUTATORE SEGNALAZIONE LUCI EMERGENZA (35)	COMMUTATEUR	SCHALTER	SWITCH	CONMUTADOR
	10516470	D201/ 3	4	ROSETTA SICUREZZA	RONDELLE FREIN	SICHERUNGSRING	LOCKWASHER	ARANDELA DE FRENO
ERA	10516470	F603		VED 11197773				
	10516670	D201/ 3	2	ROSETTA SICUREZZA	RONDELLE FREIN	SICHERUNGSRING	LOCKWASHER	ARANDELA DE FRENO
	10519301	F608	3	ROSETTA PIANA	RONDELLE	SCHEIBE	WASHER	ARANDELA
ERA	10519301	F608						
	10791411	D201/ 3	1	DADO	ECROU	MUTTER	NUT	TUERCA
C 4332	10857790	F401/ A	1	LAMPADA LUCE MOTORE	LAMPE	LAMPE	BULB	BOMBILLA
C 4331	10863090	F401/ 1	2	LAMPADA LUCE MOTORE	LAMPE	LAMPE	BULB	BOMBILLA
	10902223	D201/ 3	4	VITE	VIS	SCHRAUBE	SCREW	TORNILLO
	11066875	D201/ 3	1	ANELLO SICUREZZA	ARRETOIR	SICHERUNGSRING	LOCKRING	ANILLO DE FRENO
ERA	11195370	F603		VED 4263530				
	11197773	F603	1	ROSETTA SICUREZZA	RONDELLE FREIN	SICHERUNGSRING	LOCKWASHER	ARANDELA DE FRENO
	11197773	F603		ERA 10516470				
ERR	12605211	C135		CORR 12605271				
	12605271	C135	4	ROSETTA SICUREZZA	RONDELLE FREIN	SICHERUNGSRING	LOCKWASHER	ARANDELA DE FRENO
	12643701	D201/ 3	4	ROSETTA PIANA	RONDELLE	SCHEIBE	WASHER	ARANDELA
C 4102	13824321	A301	1	VITE	VIS	SCHRAUBE	SCREW	TORNILLO
C 4331	14142390	F401/ 1	1	LAMPADA LUCE BAGAGLIO	LAMPE	LAMPE	BULB	BOMBILLA
	14454380	F603	1	ANELLO TENUTA	JOINT	DICHTRING	SEAL	JUNTA
	14454380	F603		ERA 4068360				
	14571680	F301	1	MOLLETTA	AGRAFE	KLEMMSTUECK	CLIP	SUJETADOR
	16043821	D201/ 3	1	VITE	VIS	SCHRAUBE	SCREW	TORNILLO
	16100811	D201/ 3	1	DADO	ECROU	MUTTER	NUT	TUERCA
	16104111	D201/ 3	3	DADO	ECROU	MUTTER	NUT	TUERCA
	17670001	D201/ 3	4	VITE	VIS	SCHRAUBE	SCREW	TORNILLO
C 4331	17671101	F401/ 1	2	VITE FISS.LUCE MOTORE	VIS	SCHRAUBE	SCREW	TORNILLO
	22041361	D201/ 3	3	ROSETTA PIANA	RONDELLE	SCHEIBE	WASHER	ARANDELA

MODIF.	N.ORDINAZ.	SGR.	Q.	DENOMINAZIONE	DESIGNATION	BENENNUNG	DESCRIPTION	DENOMINACIONES
C 4260	4201531	F603	3	ISOLANTE	ISOLANT	ISOLIERUNG	INSULATOR	AISLADOR
ERA	4201956	F401						
ERA	4201956	F401						
ERA	4209830	F401/ 1						
ERA	4209831	F401/ 1						
	4210882	D201/ 3	1	ALBERO SUP.	ARBRE	WELLE	SHAFT	ARBOL
	4210887	D201/ 3	1	SUPPORTO	SUPPORT	LAGER	SUPPORT	SOPORTE
SOST	4211997	F301		CON 14571680				
D 3441	4213857	F101	1	DISTRIBUTORE COMPL.(07-33-35-39-43-46)	ALLUMEUR	ZUENDVERTEILER	DISTRIBUTOR	DISTRIBUIDOR
	4216629	D201/ 3	1	CUSCINETTO INF.	ROULEMENT	LAGER	BEARING	RODAMIENTO
ERA	4220690	F401						
ERA	4221270	F401						
D 3650	4221990	L302	1	RIPARO	PROTECTION	ABDECKUNG	PROTECTION	DEFENSA
	4221990	L302		ERA 4221991				
ERA	4221991	L302		VED 4221990				
ERA	4227559	F401						
	4228753	D201/ 3	1	MOLLA	RESSORT	FEDER	SPRING	RESORTE
D 4034	4230515	F603	1	PORTASPAZZOLA	PORTE-BALAI	BUERSTENTRAEGER	BRUSH HOLDER	PORTAESCOBILLA
	4233105	D201/ 3	1	VITE	VIS	SCHRAUBE	SCREW	TORNILLO
D 4034	4233274	F603	1	ROTORE	ROTOR	LAUFER	ROTOR	ROTOR
SOST	4234857	C132		CON 4236768				
	4235691	D201/ 3	1	ALBERO SNODATO COMPL.	ARBRE ARTICULE	GELENKWELLE	ARTICULATED SHAFT	ARBOL ARTICULADO
	4236156	D201/ 3	1	GUARNIZIONE	JOINT	DICHTUNG	GASKET	JUNTA
D 3549	4236768	C132	2	TAMBURO	TAMBOUR	TROMMEL	DRUM	TAMBOR
D 3951	4241880	A101	1	BASAMENTO MOTORE COMPL.	BATI	KURBELGEHAUSE	CRANKCASE	BLOQUE DE CILINDROS
C 4102								
D 4058	4244262	F301	1	DISTANZIALE	ENTRETOISE	ABSTANDSTUECK	SPACER	SEPARADOR
D 4058	4246800	F603	1	SUPPORTO	SUPPORT	LAGER	SUPPORT	SOPORTE
D 4058	4247146	F603	4	VITE	VIS	SCHRAUBE	SCREW	TORNILLO
ERR	4247880	A101		CORR 4241880				
D 4102	4248729	A301	1	TUBO SCARICO OLIO	TUYAU	ROHR	PIPE	TUBO
ERA	4255846	F401/ 1						
ERA	4257046	F401						
D 4102	4257140	A101	1	BASAMENTO MOTORE COMPL.	BATI	KURBELGEHAUSE	CRANKCASE	BLOQUE DE CILINDROS
ERA	4258054	F401						
D 4248	4259227	F608	1	SUPPORTO COMPL.	SUPPORT	LAGER	SUPPORT	SOPORTE
D 4248	4259228	F608	2	SPAZZOLA	BALAI	KOHLENBUERSTE	BRUSH	ESCOBILLA
D 4257	4262115	F603	1	ISOLANTE	ISOLANT	ISOLIERUNG	INSULATOR	AISLADOR
D 4257	4262117	F603	1	ISOLANTE	ISOLANT	ISOLIERUNG	INSULATOR	AISLADOR
	4262119	F603	1	VITE	VIS	SCHRAUBE	SCREW	TORNILLO
	4262119	F603		ERA 4111754				
D 4260	4262120	F603	3	ISOLANTE	ISOLANT	ISOLIERUNG	INSULATOR	AISLADOR

MODIF.	N.ORDINAZ.	SGR.	Q.	DENOMINAZIONE	DESIGNATION	BENENNUNG	DESCRIPTION	DENOMINACIONES
	4140870	D201/ 3	1	CUSCINETTO SUP.	ROULEMENT	LAGER	BEARING	RODAMIENTO
	4144296	D201/ 3	1	COPRIGUARNIZIONE	COUVRE-JOINT	HALTER	COVER	ABRAZADERA
C 4332	4146576	F401/ A	1	PORTALAMPADA LUCE MOTORE COMPL.	PORTE-LAMPE	LAMPENFASSUNG	BULB HOLDER	PORTALAMPARA
C 4331	4149485	F401/ 1	2	PORTALAMPADA LUCE MOTORE COMPL.	PORTE-LAMPE	LAMPENFASSUNG	BULB HOLDER	PORTALAMPARA
C 4058	4149621	F603	4	VITE	VIS	SCHRAUBE	SCREW	TORNILLO
D 4331	4158896	F503/ 1	1	GHIERA	ECROU	GEWINDERING	RING	TUERCA
	4161308	D201/ 3	1	RIPARO	PROTECTION	ABDECKUNG	PROTECTION	DEFENSA
C 4257	4165040	F603	1	ISOLANTE	ISOLANT	ISOLIERUNG	INSULATOR	AISLADOR
ERA	4165465	C130		VED 4173120				
	4173120	C130	S	GUARNIZIONI	GARNITURES	BELAEGE	PADS	FORROS
	4173120	C130		ERA 4165465				
C 4257	4174993	F603	1	ISOLANTE	ISOLANT	ISOLIERUNG	INSULATOR	AISLADOR
C 4058	4177436	F301	1	DISTANZIALE	ENTRETOISE	ABSTANDSTUECK	SPACER	SEPARADOR
D 4331	4179042	F503/ 1	1	REOSTATO CON INTERRUTTORE LUCI STRUMENTI	RHEOSTAT	RHEOSTAT	RHEOSTAT	REOSTATO
C 4058	4181514	F603	1	SUPPORTO	SUPPORT	LAGER	SUPPORT	SOPORTE
	4181671	D201/ 3	2	STAFFETTA	COLLIER	HALTER	RETAINER	ABRAZADERA
D 3836	4183030	F501/ 1	1	COMMUTATORE SEGNALAZIONI LUCI EMERGENZA (35)	COMMUTATEUR	SCHALTER	SWITCH	CONMUTADOR
C 4331								
ERA	4183087	F401						
ERA	4183637	F401						
C 4102	4183789	A301	1	TUBO SCARICO OLIO	TUYAU	ROHR	PIPE	TUBO
C 4102	4183791	A301	1	GUARNIZIONE	JOINT	DICHTUNG	GASKET	JUNTA
ERA	4185091	F401						
ERA	4185092	F401						
	4186196	D201/ 3	1	VOLANTE	VOLANT	LENKRAD	STEERING WHEEL	VOLANTE
C 3441	4189069 X	F101	1	DISTRIBUTORE COMPL.(07-33-35-39-43-46)	ALLUMEUR	ZUENDVERTEILER	DISTRIBUTOR	DISTRIBUIDOR
C 4331	4189602	F401/ 1	1	PORTALAMPADA LUCE BAGAGLIO COMPL.	PORTE-LAMPE	LAMPENFASSUNG	BULB HOLDER	PORTALAMPARA
SOST	4189885	B207		CON 4049003				
ERA	4190055	F401/ 1						
C 4034	4190094	F603	1	PORTASPAZZOLA	PORTE-BALAI	BUERSTENTRAEGER	BRUSH HOLDER	PORTAESCOBILLA
ERA	4190503	F401/ 1						
ERA	4193852	F501						
ERA	4193856	F501						
C 4331	4193974	F503/ 1	1	GHIERA	ECROU	GEWINDERING	RING	TUERCA
ERA	4197563	F401						
ERA	4200123	F505						
ERA	4201086	F401						
C 4034	4201523	F603	1	ROTORE	ROTOR	LAUFER	ROTOR	ROTOR

MODIF.	N.ORDINAZ.	SGR.	Q.	DENOMINAZIONE	DESIGNATION	BENENNUNG	DESCRIPTION	DENOMINACIONES
C 4248	805579	F608	1	SUPPORTO COMPL.	SUPPORT	LAGER	SUPPORT	SOPORTE
C 4248	805581	F608	2	SPAZZOLA	BALAI	KOHLENBUERSTE	BRUSH	ESCOBILLA
	861290	D201		PIASTRINA	CALE	DISTANZSCHEIBE	SHIM	SUPLEMENTO
	861290	D201		ERA 970490				
	861290	D201/ 1		PIASTRINA	CALE	DISTANZSCHEIBE	SHIM	SUPLEMENTO
	861290	D201/ 1		ERA 970490				
SOST	900105	D302		CON 1900622				
ERA	901867	D314		VED 1900637				
ERA	970490	D201		VED 861290				
ERA	970490	D201/ 1		VED 861290				
ERA	1900191	C131						
ERA	1900191	C131/ 1						
ERA	1900193	C131		VED 1900358				
	1900358	C131	S	CORREDO,COMPOSTO DA 3	POCHETTE-CONTENANT	AUSRUESTUNG BESTEHEND AUS	KIT-CONSISTING OF	EQUIPO-COMPUESTO DE ....
	1900358	C131		ERA 1900193				
	1900622	D302	S	PERNI E BOCCOLE	AXES ET DOUILLES	BOLZEN U. BUECHSEN	PINS AND BUSHES	EJES Y CASQUILLOS
	1900637	D314	S	PERNI E BOCCOLE	AXES ET DOUILLES	BOLZEN U. BUECHSEN	PINS AND BUSHES	EJES Y CASQUILLOS
	1900637	D314		ERA 901867				
ERA	1900640	A103		VED 1900801				
ERA	1900641	A103		VED 1900802				
ERA	1900642	A103		VED 1900803				
ERA	1900643	A103		VED 1900804				
ERA	1900644	A103		VED 1900805				
D 3951	1900801	A103	S	SEMICUSCINETTI	DEMI-COUSSINETS	SCHALENHAELFTE	HALF-BEARINGS	COJINETES
	1900801	A103		ERA 1900640				
D 3951	1900802	A103	S	SEMICUSCINETTI -0,254	DEMI-COUSSINETS	SCHALENHAELFTE	HALF-BEARINGS	COJINETES
	1900802	A103		ERA 1900641				
D 3951	1900803	A103	S	SEMICUSCINETTI -0,508	DEMI-COUSSINETS	SCHALENHAELFTE	HALF-BEARINGS	COJINETES
	1900803	A103		ERA 1900642				
D 3951	1900804	A103	S	SEMICUSCINETTI -0,762	DEMI-COUSSINETS	SCHALENHAELFTE	HALF-BEARINGS	COJINETES
	1900804	A103		ERA 1900643				
D 3951	1900805	A103	S	SEMICUSCINETTI -1,016	DEMI-COUSSINETS	SCHALENHAELFTE	HALF-BEARINGS	COJINETES
	1900805	A103		ERA 1900644				
SOST	4052463	A101		CON 4263780				
ERA	4068360	F603		VED 14454380				
C 4331	4081259	F503/ 1	1	REOSTATO	RHEOSTAT	RHEOSTAT	RHEOSTAT	REOSTATO
	4105822	D201/ 3	1	SCATOLA STERZO COMPL.	BOITIER DE DIRECTION	LENKGEHAUSE	STEERING BOX	CAJA DE DIRECCION
C 4248	4109225	F608	1	INDOTTO	INDUIT	ANKER	ARMATURE	INDUCIDO
SOST	4111523	B204		CON 4266873				
C 4260	4111753	F603	3	ISOLANTE	ISOLANT	ISOLIERUNG	INSULATOR	AISLADOR
ERA	4111754	F603		VED 4262119				
C 4331	4120641	F401/ 1	1	PULSANTE LUCE MOTORE	POUSSOIR	DRUCKSCHALTER	BUTTON SWITCH	INTERRUPTOR
	4137700 X	A202	1	POMPA ALIMENTAZIONE	POMPE D'ALIMENTATION	KRAFTSTOFFPUMPE	FUEL PUMP	BOMBA DE ALIMENTACION
				-SI FORNISCONO SOLO LE PARTI	-ON LIVRE SEULEMENT SES PIECES	-NUR EINZELTEILE LIEFERBAR	-ONLY SEPARATE PARTS ARE SERVICED	-SOLO SE SUMINISTRAN LAS PIEZAS SUELTAS

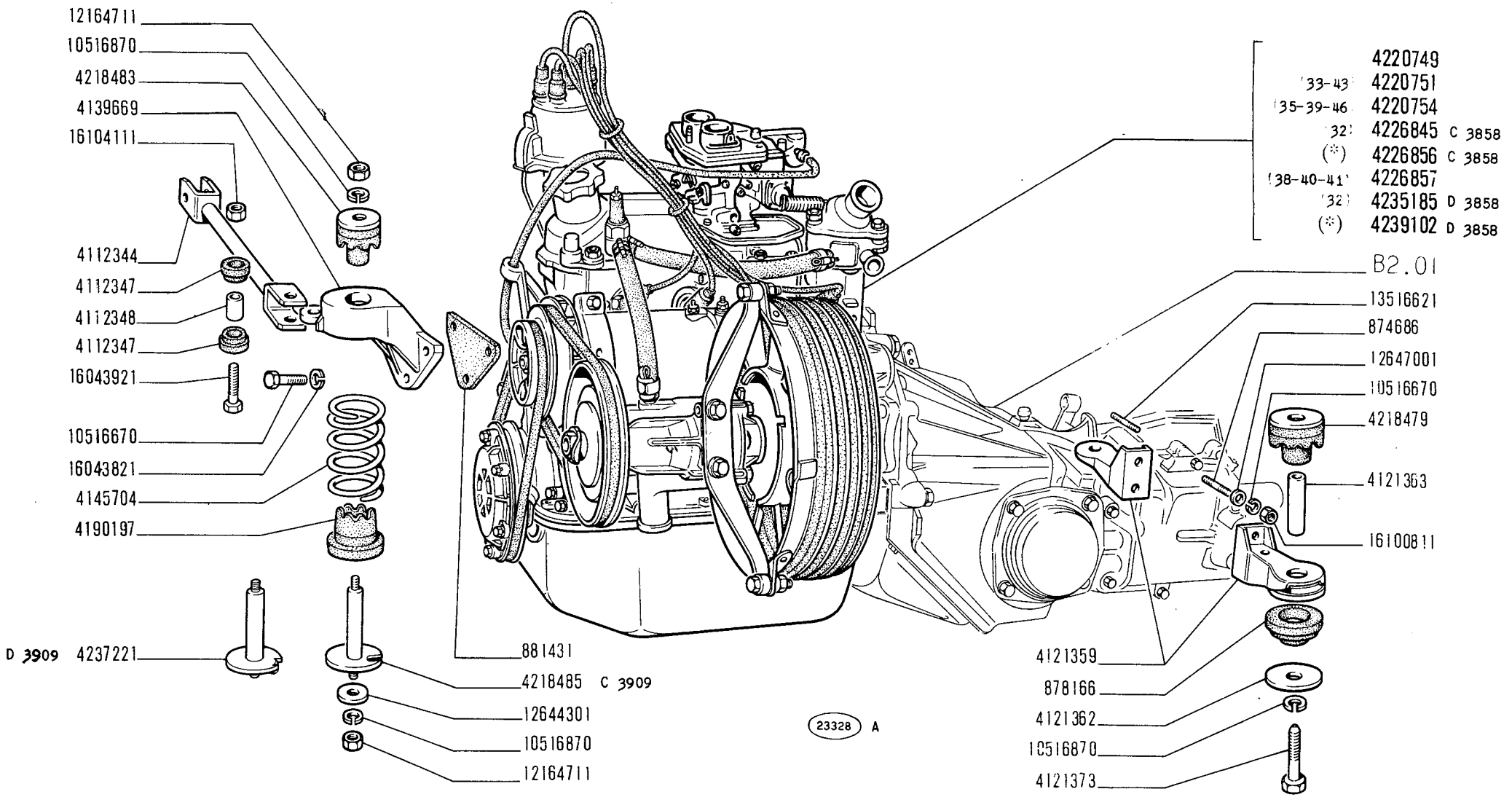

* Vedere elenco - Voir la liste - Siehe tabelle - See list - Vease la lista

850 Sport

MOTORE E SUPPORTI GRUPPO MOTOPROPULSORE

- *Moteur et supports du groupe propulseur*
- *Motor und Triebwerklager*
- *Engine and Power Plant Supports*
- *Motor y anclaje de la planta motriz*

A0.01

V-1971

MODIF.	N.ORDINAZ.	Q.	DENOMINAZIONE	DESIGNATION	BENENNUNG	DESCRIPTION	DENOMINACIONES
	874686	2	PRIGIONIERO	GOUJON	STIFTSCHRAUBE	STUD	ESPARRAGO
	878166	2	TASSELLO ELASTICO INF.	TAMPON	GUMMISTUCK	PAD	ALMOHADILLA
	881431	1	ISOLANTE	ISOLANT	ISOLIERUNG	INSULATOR	AISLADOR
	4112344	1	TIRANTE	TIRANT	STANGE	ROD	VARILLA
	4112347	4	BOCCOLA GOMMA	BAGUE CAOUTCHOUC	GUMMIBUCHSE	RUBBER BUSH	COJINETE
	4112348	2	DISTANZIALE	ENTRETOISE	ABSTANDSTUCK	SPACER	SEPARADOR
	4121359	2	MENSOLA	CONSOLE	STUETZE	REINFORCEMENT	REFUERZO
	4121362	2	ROSETTA PIANA	RONDELLE	SCHEIBE	WASHER	ARANDELA
	4121363	2	DISTANZIALE	ENTRETOISE	ABSTANDSTUCK	SPACER	SEPARADOR
	4121373	2	VITE	VIS	SCHRAUBE	SCREW	TORNILLO
	4139669	1	SUPPORTO	SUPPORT	LAGER	SUPPORT	SOPORTE
	4145704	1	MOLLA	RESSORT	FEDER	SPRING	RESORTE
	4190197	1	TASSELLO ELASTICO INF.	TAMPON	GUMMISTUCK	PAD	ALMOHADILLA
	4218479	2	TASSELLO ELASTICO SUP.	TAMPON	GUMMISTUCK	PAD	ALMOHADILLA
	4218483	1	TASSELLO ELASTICO SUP.	TAMPON	GUMMISTUCK	PAD	ALMOHADILLA
C 3909	4218485	1	PERNO	AXE	BOLZEN	PIN	EJE
	4220749	1	MOTORE	MOTEUR	MOTOR	ENGINE	MOTOR
	4220751	1	MOTORE (33-43)	MOTEUR	MOTOR	ENGINE	MOTOR
	4220754	1	MOTORE (35-39-46)	MOTEUR	MOTOR	ENGINE	MOTOR
C 3858	4226845	1	MOTORE (32)	MOTEUR	MOTOR	ENGINE	MOTOR
C 3858	4226856	1	MOTORE (*)	MOTEUR	MOTOR	ENGINE	MOTOR
	4226857	1	MOTORE (38-40-41)	MOTEUR	MOTOR	ENGINE	MOTOR
D 3858	4235185	1	MOTORE (32)	MOTEUR	MOTOR	ENGINE	MOTOR
D 3909	4237221	1	PERNO	AXE	BOLZEN	PIN	EJE
D 3858	4239102	1	MOTORE (*)	MOTEUR	MOTOR	ENGINE	MOTOR
	10516670	7	ROSETTA SICUREZZA	RONDELLE FREIN	SICHERUNGSRING	LOCKWASHER	ARANDELA DE FRENO
	10516870	4	ROSETTA SICUREZZA	RONDELLE FREIN	SICHERUNGSRING	LOCKWASHER	ARANDELA DE FRENO
	12164711	2	DADO	ECROU	MUTTER	NUT	TUERCA
	12644301	1	ROSETTA PIANA	RONDELLE	SCHEIBE	WASHER	ARANDELA
	12647001	2	ROSETTA PIANA	RONDELLE	SCHEIBE	WASHER	ARANDELA
	13516621	2	PRIGIONIERO	GOUJON	STIFTSCHRAUBE	STUD	ESPARRAGO
	16043821	3	VITE	VIS	SCHRAUBE	SCREW	TORNILLO
	16043921	2	VITE	VIS	SCHRAUBE	SCREW	TORNILLO
	16100811	4	DADO	ECROU	MUTTER	NUT	TUERCA
	16104111	2	DADO	ECROU	MUTTER	NUT	TUERCA

(*) PER TROPICO FRANCIA POUR .... FUR .... FOR .... PARA ....

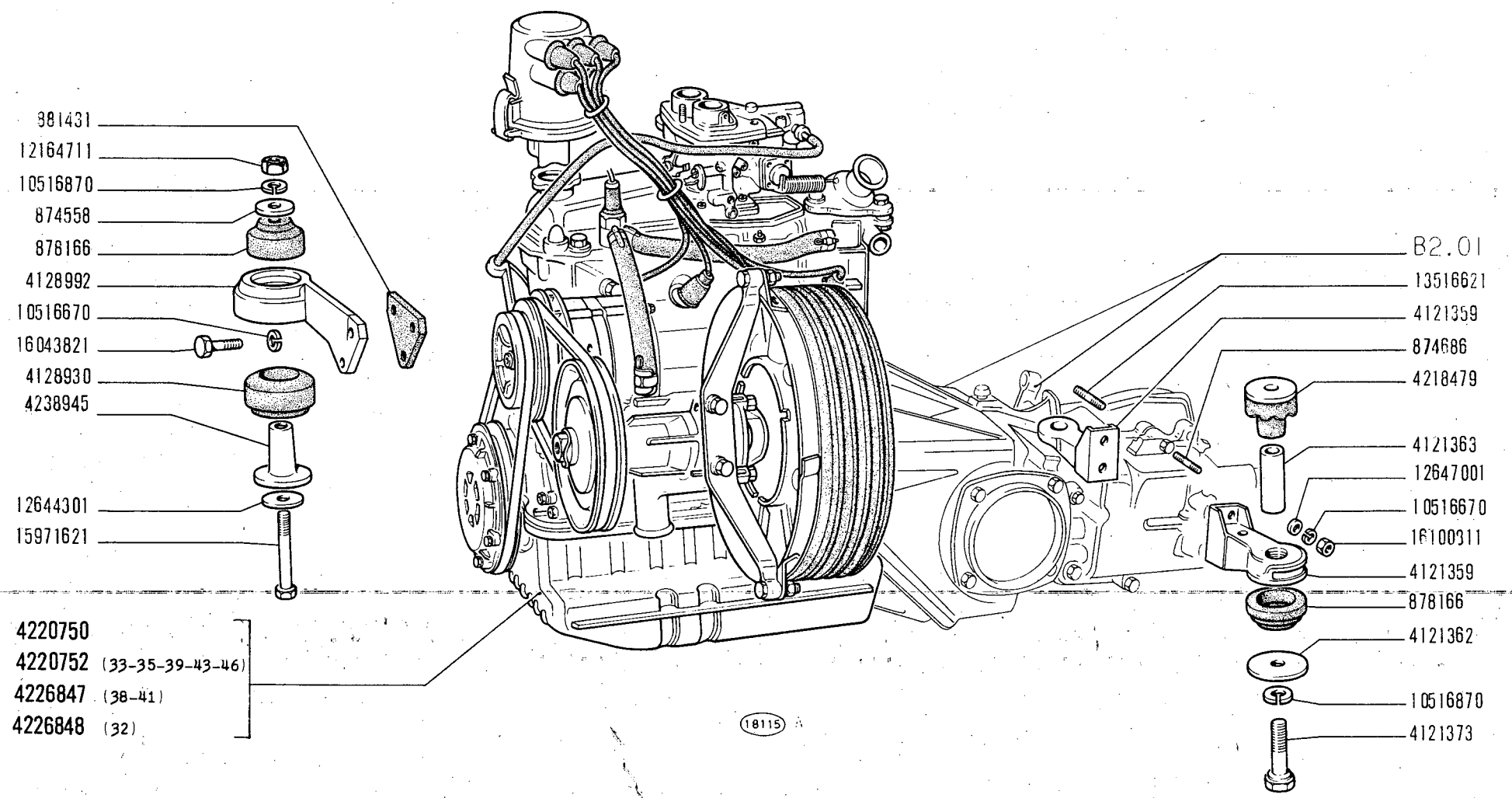

850 Sport

MOTORE E SUPPORTI GRUPPO MOTOPROPULSORE

- *Moteur et supports du groupe propulseur*
- *Motor und Triebwerklager*
- *Engine and Power Plant Supports*
- *Motor y anclaje de la planta motriz*

A0.01/1

V-1971

MODIF.	N.ORDINAZ.	Q.	DENOMINAZIONE	DESIGNATION	BENENNUNG	DESCRIPTION	DENOMINACIONES
	874558	1	ROSETTA PIANA	RONDELLE	SCHEIBE	WASHER	ARANDELA
	874686	2	PRIGIONIERO	GOUJON	STIFTSCHRAUBE	STUD	ESPARRAGO
	878166	3	TASSELLO ELASTICO	TAMPON	GUMMISTUCK	PAD	ALMOHADILLA
	881431	1	ISOLANTE	ISOLANT	ISOLIERUNG	INSULATOR	AISLADOR
	4121359	2	MENSOLA	CONSOLE	STUETZE	REINFORCEMENT	REFUERZO
	4121362	2	ROSETTA PIANA	RONDELLE	SCHEIBE	WASHER	ARANDELA
	4121363	2	DISTANZIALE	ENTRETOISE	ABSTANDSTUCK	SPACER	SEPARADOR
	4121373	2	VITE	VIS	SCHRAUBE	SCREW	TORNILLO
	4128930	1	TASSELLO ELASTICO INF.	TAMPON	GUMMISTUCK	PAD	ALMOHADILLA
	4128931	1	DISTANZIALE	ENTRETOISE	ABSTANDSTUCK	SPACER	SEPARADOR
	4128992	1	SUPPORTO	SUPPORT	LAGER	SUPPORT	SOPORTE
	4218479	2	TASSELLO ELASTICO	TAMPON	GUMMISTUCK	PAD	ALMOHADILLA
	4220750	1	MOTORE	MOTEUR	MOTOR	ENGINE	MOTOR
	4220752	1	MOTORE (33-35-39-43-46)	MOTEUR	MOTOR	ENGINE	MOTOR
	4226847	1	MOTORE (38-41)	MOTEUR	MOTOR	ENGINE	MOTOR
	4226848	1	MOTORE (32)	MOTEUR	MOTOR	ENGINE	MOTOR
	4238945	1	DISTANZIALE	ENTRETOISE	ABSTANDSTUCK	SPACER	SEPARADOR
	10516670	7	ROSETTA SICUREZZA	RONDELLE FREIN	SICHERUNGSRING	LOCKWASHER	ARANDELA DE FRENO
	10516870	3	ROSETTA SICUREZZA	RONDELLE FREIN	SICHERUNGSRING	LOCKWASHER	ARANDELA DE FRENO
	12164711	1	DADO	ECROU	MUTTER	NUT	TUERCA
	12644301	1	ROSETTA PIANA	RONDELLE	SCHEIBE	WASHER	ARANDELA
	12647001	2	ROSETTA PIANA	RONDELLE	SCHEIBE	WASHER	ARANDELA
	13516621	2	PRIGIONIERO	GOUJON	STIFTSCHRAUBE	STUD	ESPARRAGO
	15971621	1	VITE	VIS	SCHRAUBE	SCREW	TORNILLO
	16043821	3	VITE	VIS	SCHRAUBE	SCREW	TORNILLO
	16100811	4	DADO	ECROU	MUTTER	NUT	TUERCA

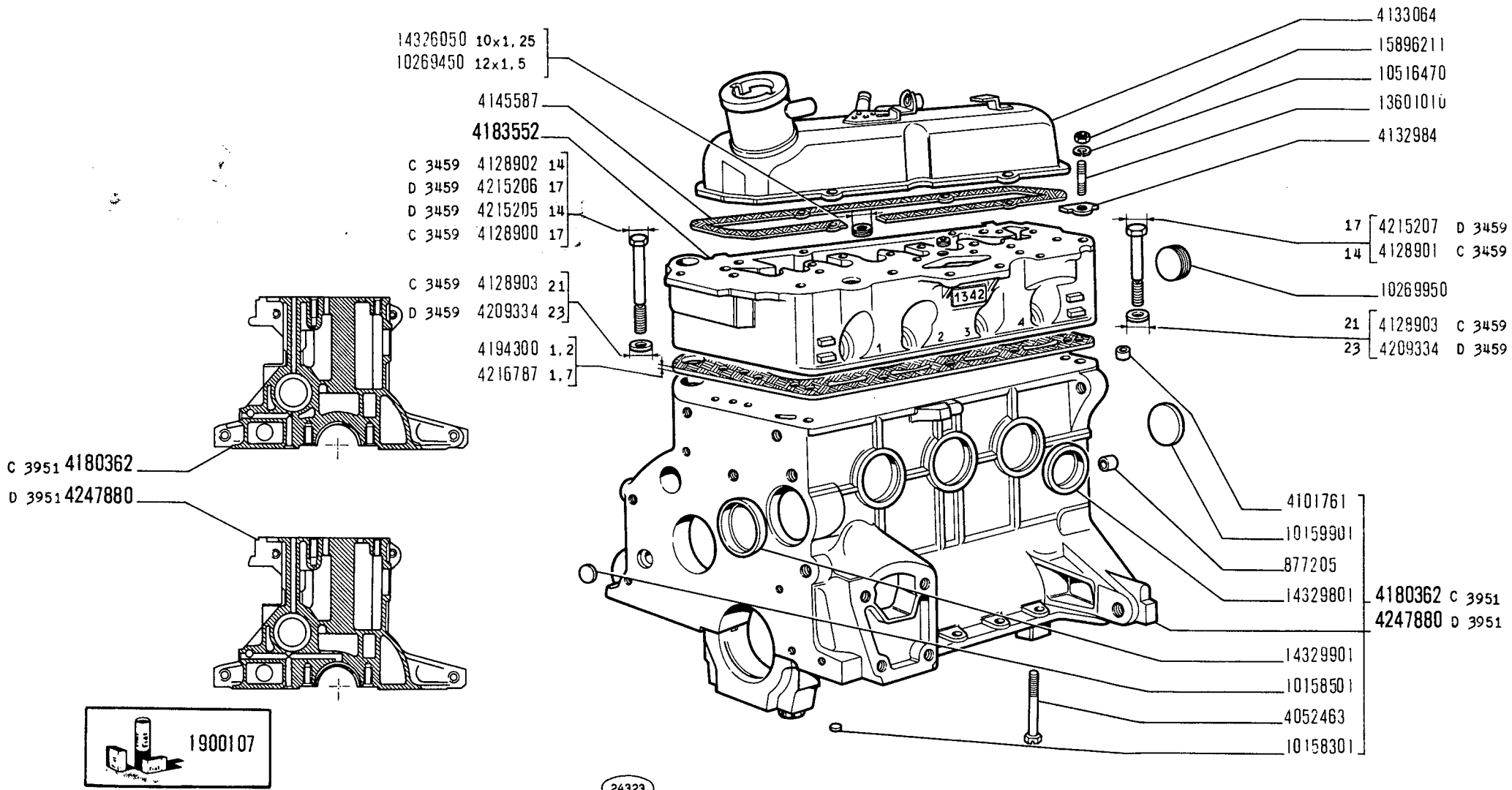

850 Sport

BASAMENTO E TESTA CILINDRI

- *Bâti et culasse*
- *Kurbelgehäuse und Zylinderkopf*
- *Crankcase and Cylinder Head*
- *Bloque de cilindros y culata*

A1.01

V-1971

MODIF.	N.ORDINAZ.	Q.	DENOMINAZIONE	DESIGNATION	BENENNUNG	DESCRIPTION	DENOMINACIONES
	877205	2	GRANO	ERGOT	PASSTIFT	DOWEL	PITON
	1900107	S	GUARNIZIONI MOTORE	JOINTS	DICHTUNGEN	GASKETS	JUNTAS
	4052463	6	VITE	VIS	SCHRAUBE	SCREW	TORNILLO
	4101761	2	GRANO	ERGOT	PASSTIFT	DOWEL	PITON
C 3459	4128900	9	VITE MEDIA	VIS	SCHRAUBE	SCREW	TORNILLO
C 3459	4128901	1	VITE CORTA	VIS	SCHRAUBE	SCREW	TORNILLO
C 3459	4128902	1	VITE LUNGA	VIS	SCHRAUBE	SCREW	TORNILLO
C 3459	4128903	10	ROSETTA PIANA	RONDELLE	SCHEIBE	WASHER	ARANDELA
	4132984	4	PIASTRINA	PLAQUETTE	PLAETTCHEN	PLATE	PLACA
	4133064	1	COPERCHIO	COUVERCLE	DECKEL	COVER	TAPA
	4145587	1	GUARNIZIONE	JOINT	DICHTUNG	GASKET	JUNTA
C 3951	4180362	1	BASAMENTO MOTORE COMPL.	BATI	KURBELGEHAUSE	CRANKCASE	BLOQUE DE CILINDROS
	4183552	1	TESTA CILINDRI COMPL.	CULASSE	ZYLINDERKOPF	CYLINDER HEAD	CULATA
	4194300	1	GUARNIZIONE SP.1,2	JOINT	DICHTUNG	GASKET	JUNTA
D 3459	4209334	10	ROSETTA PIANA	RONDELLE	SCHEIBE	WASHER	ARANDELA
D 3459	4215205	9	VITE MEDIA	VIS	SCHRAUBE	SCREW	TORNILLO
D 3459	4215206	1	VITE LUNGA	VIS	SCHRAUBE	SCREW	TORNILLO
D 3459	4215207	1	VITE CORTA	VIS	SCHRAUBE	SCREW	TORNILLO
	4216787	1	GUARNIZIONE SP.1,7	JOINT	DICHTUNG	GASKET	JUNTA
D 3951	4247880	1	BASAMENTO MOTORE COMPL.	BATI	KURBELGEHAUSE	CRANKCASE	BLOQUE DE CILINDROS
	10158301	5	TAPPO 10	BOUCHON	STOPFEN	PLUG	TAPON
	10158501	2	TAPPO 14	BOUCHON	STOPFEN	PLUG	TAPON
	10159901	1	TAPPO 42	BOUCHON	STOPFEN	PLUG	TAPON
	10269450	1	TAPPO 12X1,5	BOUCHON	STOPFEN	PLUG	TAPON
	10269950	1	TAPPO 28X1,5	BOUCHON	STOPFEN	PLUG	TAPON
	10516470	4	ROSETTA SICUREZZA	RONDELLE FREIN	SICHERUNGSRING	LOCKWASHER	ARANDELA DE FRENO
	13601010	4	PRIGIONIERO	GOUJON	STIFTSCHRAUBE	STUD	ESPARRAGO
	14326050	1	TAPPO 10X1,25	BOUCHON	STOPFEN	PLUG	TAPON
	14329801	3	TAPPO 32	BOUCHON	STOPFEN	PLUG	TAPON
	14329901	1	TAPPO 40	BOUCHON	STOPFEN	PLUG	TAPON
	15896211	4	DADO	ECROU	MUTTER	NUT	TUERCA

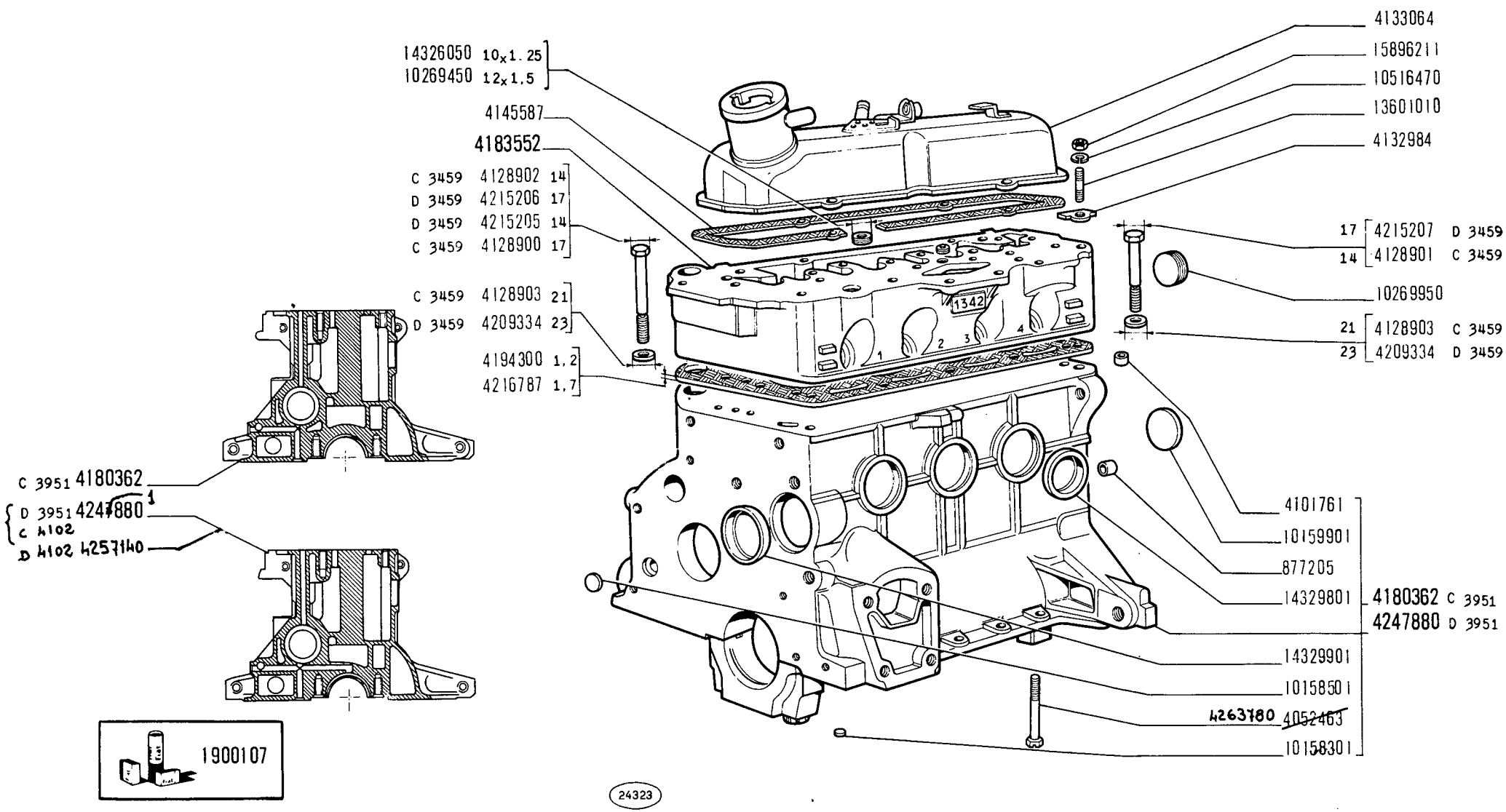

BASAMENTO E TESTA CILINDRI

850 Sport

Bâti et culasse
Kurbelgehäuse und Zylinderkopf
Crankcase and Cylinder Head
Bloque de cilindros y culata

A1.01

~~V 1971~~
01-12-71

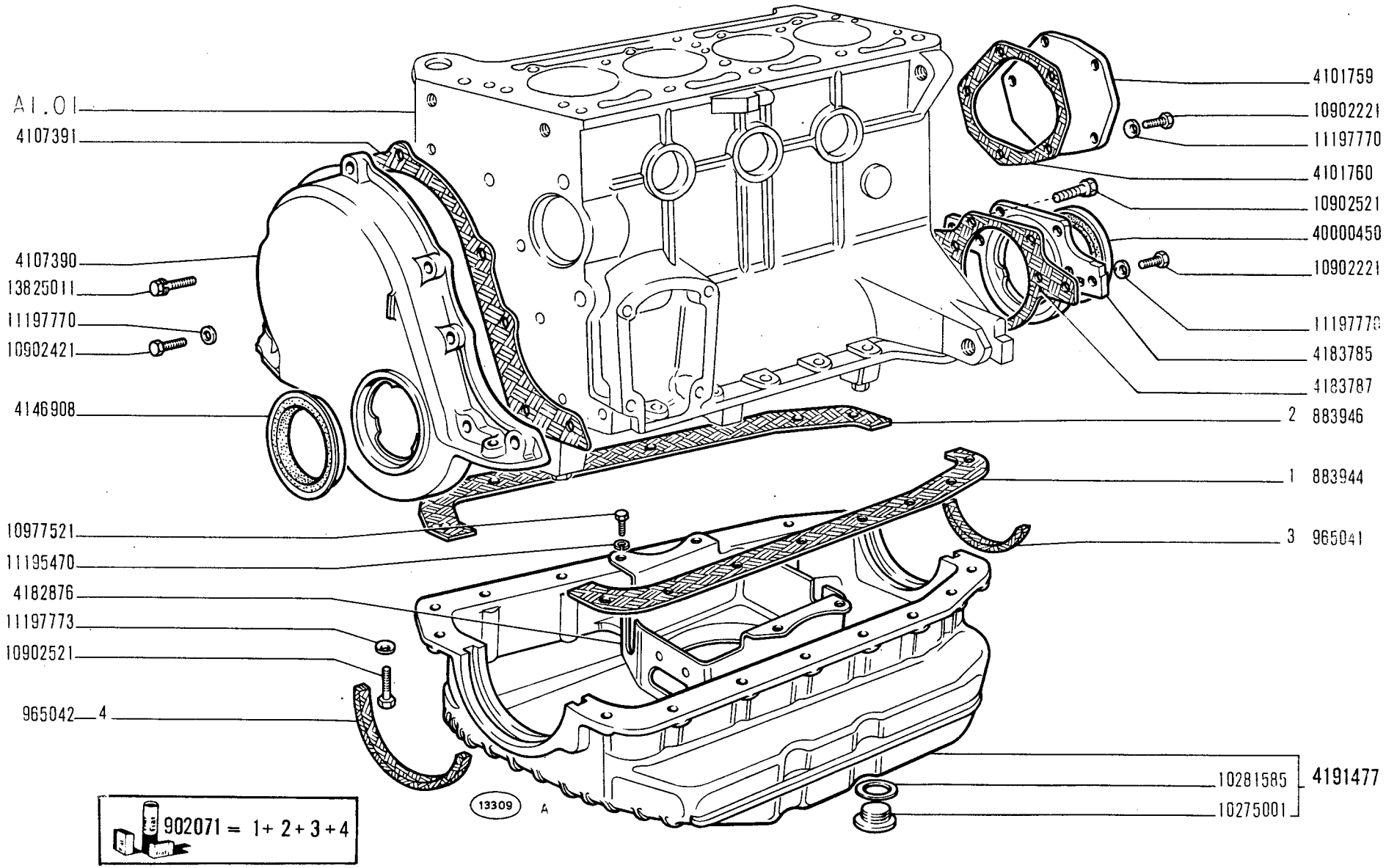

COPPA E COPERCHI BASAMENTO

- *Carter d'huile et couvercles de bâti*
- *Ölwanne und Deckel des Kurbelgehäuses*
- *Oil Sump and Crankcase Covers*
- *Cárter de aceite y tapas del bloque*

850 Sport

A1.02

V-1971

MODIF.	N.ORDINAZ.	Q.	DENOMINAZIONE	DESIGNATION	BENENNUNG	DESCRIPTION	DENOMINACIONES
	883944	1	SEMIGUARNIZIONE	DEMI-JOINT	DICHTUNGSHAELFTE	GASKET	JUNTA
	883946	1	SEMIGUARNIZIONE	DEMI-JOINT	DICHTUNGSHAELFTE	GASKET	JUNTA
	902071	S	GUARNIZIONI COPPA	JOINTS	DICHTUNGEN	GASKETS	JUNTAS
	965041	1	GUARNIZIONE	JOINT	DICHTUNG	GASKET	JUNTA
	965042	1	GUARNIZIONE	JOINT	DICHTUNG	GASKET	JUNTA
	4101759	1	COPERCHIO	COUVERCLE	DECKEL	COVER	TAPA
	4101760	1	GUARNIZIONE	JOINT	DICHTUNG	GASKET	JUNTA
	4107390	1	COPERCHIO	COUVERCLE	DECKEL	COVER	TAPA
	4107391	1	GUARNIZIONE	JOINT	DICHTUNG	GASKET	JUNTA
	4146908	1	ANELLO TENUTA	JOINT	DICHTRING	SEAL	JUNTA
	4182876	1	PARETE	PAROI	WAND	WALL	TABIQUE
	4183785	1	COPERCHIO	COUVERCLE	DECKEL	COVER	TAPA
	4183787	1	GUARNIZIONE	JOINT	DICHTUNG	GASKET	JUNTA
	4191477	1	COPPA COMPL.	CARTER	OELWANNE	SUMP	CARTER
	10275001	1	TAPPO SCARICO	BOUCHON	STOPFEN	PLUG	TAPON
	10281585	1	ROSETTA TENUTA	JOINT	DICHTRING	GASKET	JUNTA
	10902221	9	VITE	VIS	SCHRAUBE	SCREW	TORNILLO
	10902421	6	VITE	VIS	SCHRAUBE	SCREW	TORNILLO
	10902521	18	VITE	VIS	SCHRAUBE	SCREW	TORNILLO
	10977521	4	VITE	VIS	SCHRAUBE	SCREW	TORNILLO
	11195470	4	ROSETTA SICUREZZA	RONDELLE FREIN	SICHERUNGSRING	LOCKWASHER	ARANDELA DE FRENO
	11197770	17	ROSETTA SICUREZZA	RONDELLE FREIN	SICHERUNGSRING	LOCKWASHER	ARANDELA DE FRENO
	11197773	16	ROSETTA SICUREZZA	RONDELLE FREIN	SICHERUNGSRING	LOCKWASHER	ARANDELA DE FRENO
	13825011	1	VITE CON ROSETTA	VIS AVEC RONDELLE	SCHRAUBE MIT SCHEIBE	SCREW END WASHER ASSY	TORNILLO CON ARANDELA
	40000450	1	ANELLO TENUTA	JOINT	DICHTRING	SEAL	JUNTA

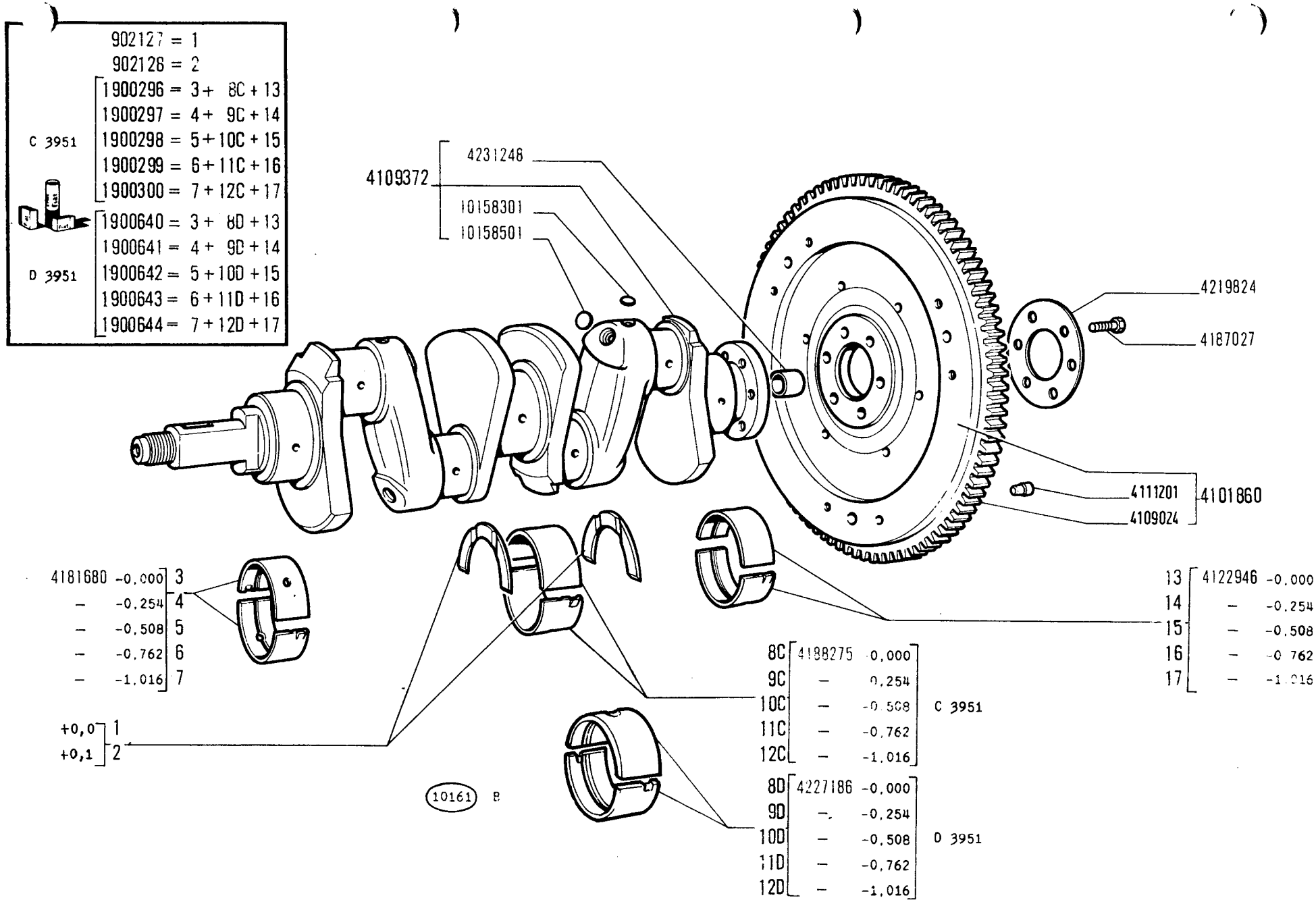

850 Sport

ALBERO E VOLANO MOTORE

- *Vilebrequin et volant moteur*
- *Kurbelwelle und Schwungrad*
- *Crankshaft and Flywheel*
- *Cigüeñal y volante*

A1.03

V-1971

MODIF.	N.ORDINAZ.	Q.	DENOMINAZIONE	DESIGNATION	BENENNUNG	DESCRIPTION	DENOMINACIONES
	902127	S	SEMIANELLI	DEMI-BAGUES	RINGHAELFTE	HALF RINGS	ANILLOS
	902128	S	SEMIANELLI +0,1	DEMI-BAGUES	RINGHAELFTE	HALF RINGS	ANILLOS
C 3951	1900296	S	SEMICUSCINETTI	DEMI-COUSSINETS	SCHALENHAELFTE	HALF-BEARINGS	COJINETES
C 3951	1900297	S	SEMICUSCINETTI -0,254	DEMI-COUSSINETS	SCHALENHAELFTE	HALF-BEARINGS	COJINETES
C 3951	1900298	S	SEMICUSCINETTI -0,508	DEMI-COUSSINETS	SCHALENHAELFTE	HALF-BEARINGS	COJINETES
C 3951	1900299	S	SEMICUSCINETTI -0,762	DEMI-COUSSINETS	SCHALENHAELFTE	HALF-BEARINGS	COJINETES
C 3951	1900300	S	SEMICUSCINETTI -1,016	DEMI-COUSSINETS	SCHALENHAELFTE	HALF-BEARINGS	COJINETES
D 3951	1900640	S	SEMICUSCINETTI	DEMI-COUSSINETS	SCHALENHAELFTE	HALF-BEARINGS	COJINETES
D 3951	1900641	S	SEMICUSCINETTI -0,254	DEMI-COUSSINETS	SCHALENHAELFTE	HALF-BEARINGS	COJINETES
D 3951	1900642	S	SEMICUSCINETTI -0,508	DEMI-COUSSINETS	SCHALENHAELFTE	HALF-BEARINGS	COJINETES
D 3951	1900643	S	SEMICUSCINETTI -0,762	DEMI-COUSSINETS	SCHALENHAELFTE	HALF-BEARINGS	COJINETES
D 3951	1900644	S	SEMICUSCINETTI -1,016	DEMI-COUSSINETS	SCHALENHAELFTE	HALF-BEARINGS	COJINETES
	4101860	1	VOLANO MOTORE COMPL.	VOLANT MOTEUR	SCHWUNGRAD	FLYWHEEL	VOLANTE
	4109024	1	CORONA DENTATA	COURONNE DENTEE	ZAHNKRANZ	RING GEAR	CORONA DENTADA
	4109372	1	ALBERO MOTORE COMPL.	VILEBREQUIN	KURBELWELLE	CRANKSHAFT	CIGUENAL
	4111201	3	GRANO	ERGOT	PASSTIFT	DOWEL	PITON
	4122946	2	SEMICUSCINETTO LATO VOLANO	DEMI-COUSSINET	SCHALENHAELFTE	HALF-BEARING	COJINETE
	4181680	2	SEMICUSCINETTO LATO DISTRIBUZIONE	DEMI-COUSSINET	SCHALENHAELFTE	HALF-BEARING	COJINETE
	4187027	6	VITE	VIS	SCHRAUBE	SCREW	TORNILLO
C 3951	4188275	2	SEMICUSCINETTO CENTR.	DEMI-COUSSINET	SCHALENHAELFTE	HALF-BEARING	COJINETE
	4219824	1	DISCO	DISQUE	SCHEIBE	PLATE	DISCO
D 3951	4227186	2	SEMICUSCINETTO CENTR.	DEMI-COUSSINET	SCHALENHAELFTE	HALF-BEARING	COJINETE
	4231248	1	BOCCOLA	DOUILLE	BUCHSE	BUSH	CASQUILLO
	10158301	2	TAPPO 10	BOUCHON	STOPFEN	PLUG	TAPON
	10158501	4	TAPPO 14	BOUCHON	STOPFEN	PLUG	TAPON

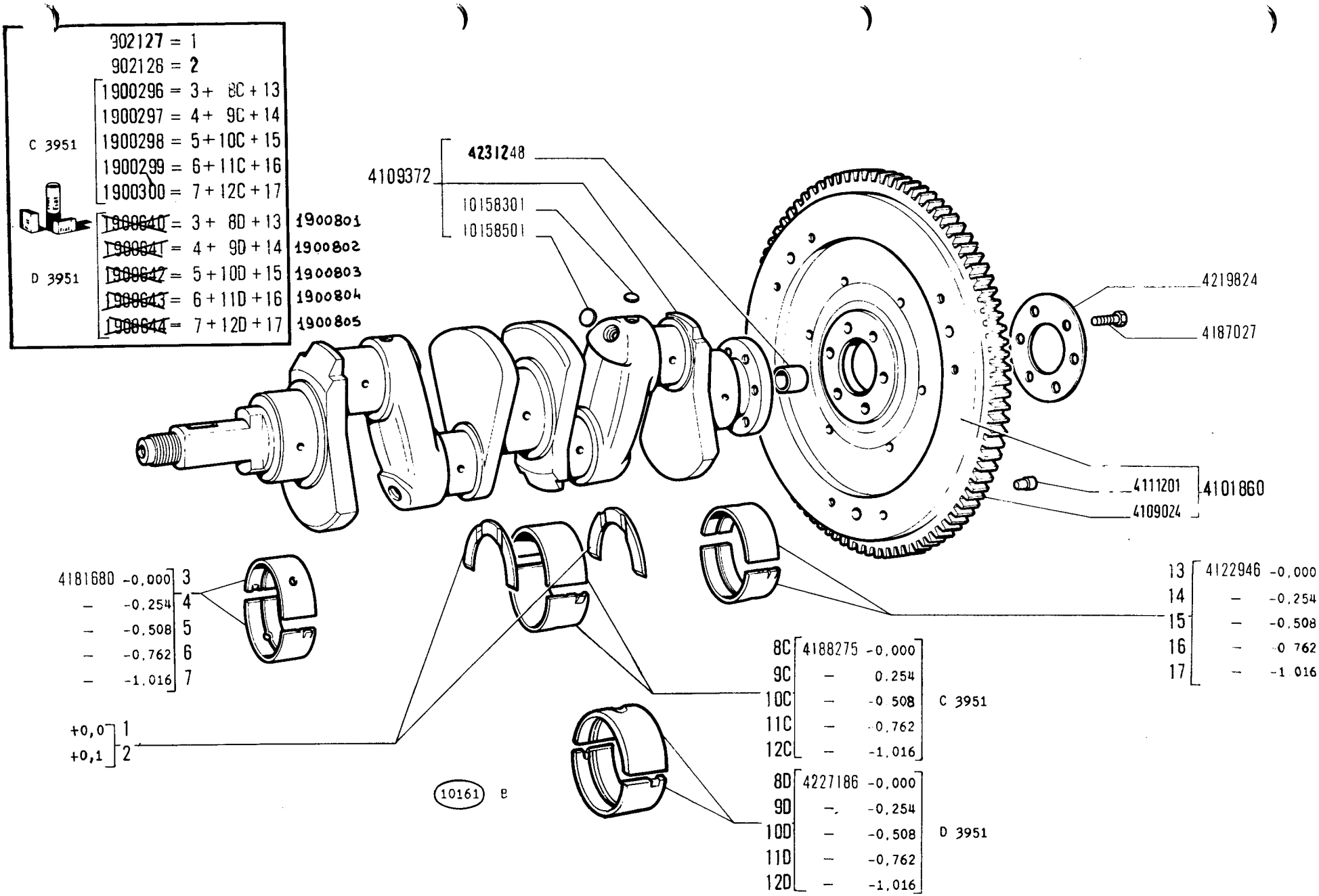

ALBERO E VOLANO MOTORE

Vilebrequin et volant moteur
Kurbelwelle und Schwungrad
Crankshaft and Flywheel
Cigüeñal y volante

850 Sport

A1.03

~~V-1971~~
01-12-71

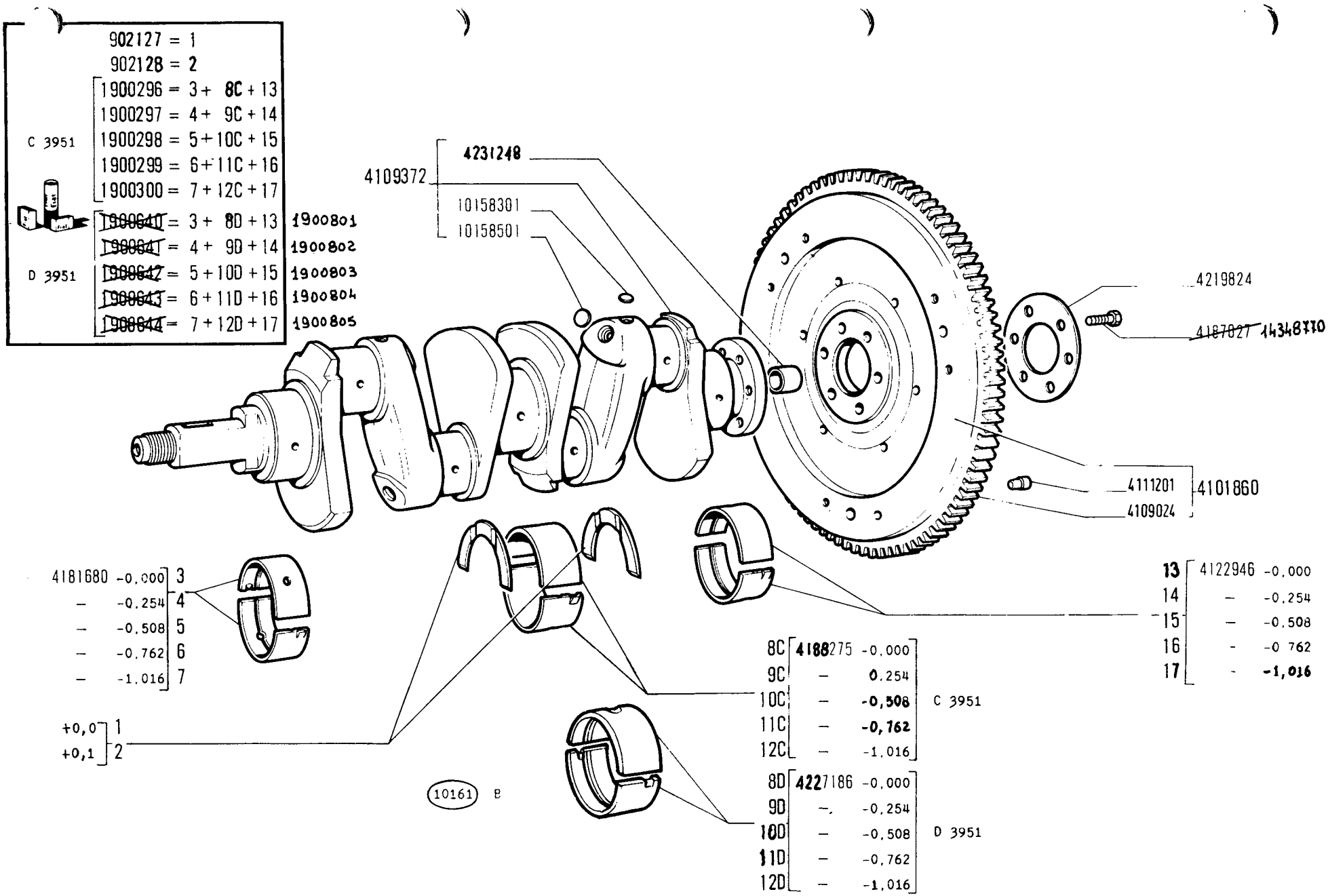

850 Sport

ALBERO E VOLANO MOTORE

Vilebrequin et volant moteur
Kurbelwelle und Schwungrad

Crankshaft and Flywheel
Cigüeñal y volante

A1.03

~~V-1971~~
31-01-72

6	5	4			
+0,6	+0,4	+0,2	+0,0		
4187605	4187604	4187603	4187599	A	1
			4187600	C	2
			4187601	E	3

4122677 classe 1
4207508 classe 2
4207509 classe 3

7	8	9	10
+ 0,0	+ 0,2	+ 0,4	+ 0,6
4183932	4183934	4183935	4183936
4232990	4232992	4232993	4232994
4237362	4237364	4237365	4237366



1900603 = 1 + 7 (n.1)
1900604 = 2 + 7 (n.1)
1900605 = 3 + 7 (n.1)
1900606 = 4 + 8 (n.4)
1900607 = 5 + 9 (n.4)
1900608 = 6 +10 (n.4)
1900609 = 7 (n.4)
1900610 = 8 (n.4)
1900611 = 9 (n.4)
1900612 = 10 (n.4)

4141126 - 0,000
4141128 - 0,254
4141129 - 0,508
4141130 - 0,762
4141131 - 1,016

4109374
4187674

(13115) 6

850 Sport

BIELLE E STANTUFFI

- *Bielles et pistons*
- *Pleuelstangen und Kolben*
- *Connecting Rods and Pistons*
- *Bielas y émbolos*

A1.05

V-1971

MODIF.	N.ORDINAZ.	Q.	DENOMINAZIONE	DESIGNATION	BENENNUNG	DESCRIPTION	DENOMINACIONES
	1900603	S	STANTUFFO E ANELLI, CLASSE A	PISTON ET SEGMENTS, CLASSE	KOLBEN UND RINGE, KLASSE	PISTON AND RINGS, CLASS	EMBOLO Y AROS, CLASE ....
	1900604	S	STANTUFFO E ANELLI, CLASSE C	PISTON ET SEGMENTS, CLASSE	KOLBEN UND RINGE, KLASSE	PISTON AND RINGS, CLASS	EMBOLO Y AROS, CLASE ....
	1900605	S	STANTUFFO E ANELLI, CLASSE E	PISTON ET SEGMENTS, CLASSE	KOLBEN UND RINGE, KLASSE	PISTON AND RINGS, CLASS	EMBOLO Y AROS, CLASE ....
	1900606	S	STANTUFFI E ANELLI +0,2	PISTONS ET SEGMENTS	KOLBEN UND RINGE	PISTONS AND RINGS	EMBOLOS Y AROS
	1900607	S	STANTUFFI E ANELLI +0,4	PISTONS ET SEGMENTS	KOLBEN UND RINGE	PISTONS AND RINGS	EMBOLOS Y AROS
	1900608	S	STANTUFFI E ANELLI +0,6	PISTONS ET SEGMENTS	KOLBEN UND RINGE	PISTONS AND RINGS	EMBOLOS Y AROS
	1900609	S	ANELLI STANTUFFO	SEGMENTS	KOLBENRINGE	RINGS	AROS DE EMBOLO
	1900610	S	ANELLI STANTUFFO +0,2	SEGMENTS	KOLBENRINGE	RINGS	AROS DE EMBOLO
	1900611	S	ANELLI STANTUFFO +0,4	SEGMENTS	KOLBENRINGE	RINGS	AROS DE EMBOLO
	1900612	S	ANELLI STANTUFFO +0,6	SEGMENTS	KOLBENRINGE	RINGS	AROS DE EMBOLO
	4109374	4	BIELLA COMPL.	BIELLE	PLEUEL	CONNECTING ROD	BIELA
	4122677	4	PERNO CLASSE 1	AXE, CLASSE ...	BOLZEN, KLASSE ...	PIN, CLASS ...	BULON, CLASE ...
	4141126	8	SEMICUSCINETTO	DEMI-COUSSINET	SCHALENHAELFTE	HALF-BEARING	COJINETE
	4141128	8	SEMICUSCINETTO -0,254	DEMI-COUSSINET	SCHALENHAELFTE	HALF-BEARING	COJINETE
	4141129	8	SEMICUSCINETTO -0,508	DEMI-COUSSINET	SCHALENHAELFTE	HALF-BEARING	COJINETE
	4141130	8	SEMICUSCINETTO -0,762	DEMI-COUSSINET	SCHALENHAELFTE	HALF-BEARING	COJINETE
	4141131	8	SEMICUSCINETTO -1,016	DEMI-COUSSINET	SCHALENHAELFTE	HALF-BEARING	COJINETE
	4183932	4	ANELLO STANTUFFO	SEGMENT	KOLBENRING	RING	ARO DE EMBOLO
	4183934	4	ANELLO STANTUFFO +0,2	SEGMENT	KOLBENRING	RING	ARO DE EMBOLO
	4183935	4	ANELLO STANTUFFO +0,4	SEGMENT	KOLBENRING	RING	ARO DE EMBOLO
	4183936	4	ANELLO STANTUFFO +0,6	SEGMENT	KOLBENRING	RING	ARO DE EMBOLO
	4187599	4	STANTUFFO,CLASSE A COMPL.	PISTON, CLASSE	KOLBEN, KLASSE	PISTON, CLASS	EMBOLO, CLASE
	4187600	4	STANTUFFO,CLASSE C COMPL.	PISTON, CLASSE	KOLBEN, KLASSE	PISTON, CLASS	EMBOLO, CLASE
	4187601	4	STANTUFFO,CLASSE E COMPL.	PISTON, CLASSE	KOLBEN, KLASSE	PISTON, CLASS	EMBOLO, CLASE
	4187603	4	STANTUFFO COMPL.+0,2	PISTON	KOLBEN	PISTON	EMBOLO
	4187604	4	STANTUFFO COMP. +0,4	PISTON	KOLBEN	PISTON	EMBOLO
	4187605	4	STANTUFFO COMPL.+0,6	PISTON	KOLBEN	PISTON	EMBOLO
	4187674	4	BULLONE PER BIELLA	BOULON	PLEUELSCHRAUBE	BOLT	TORNILLO
	4207508	4	PERNO CLASSE 2	AXE, CLASSE ...	BOLZEN, KLASSE ...	PIN, CLASS ...	BULON, CLASE ...
	4207509	4	PERNO CLASSE 3	AXE, CLASSE ...	BOLZEN, KLASSE ...	PIN, CLASS ...	BULON, CLASE ...
	4232990	4	ANELLO RASCHIAOLIO	RACLEUR	OELABSTREIFRING	OILSCRAPER RING	ARO DE ENGRASE
	4232992	4	ANELLO RASCHIAOLIO +0,2	RACLEUR	OELABSTREIFRING	OILSCRAPER RING	ARO DE ENGRASE
	4232993	4	ANELLO RASCHIAOLIO +0,4	RACLEUR	OELABSTREIFRING	OILSCRAPER RING	ARO DE ENGRASE
	4232994	4	ANELLO RASCHIAOLIO +0,6	RACLEUR	OELABSTREIFRING	OILSCRAPER RING	ARO DE ENGRASE

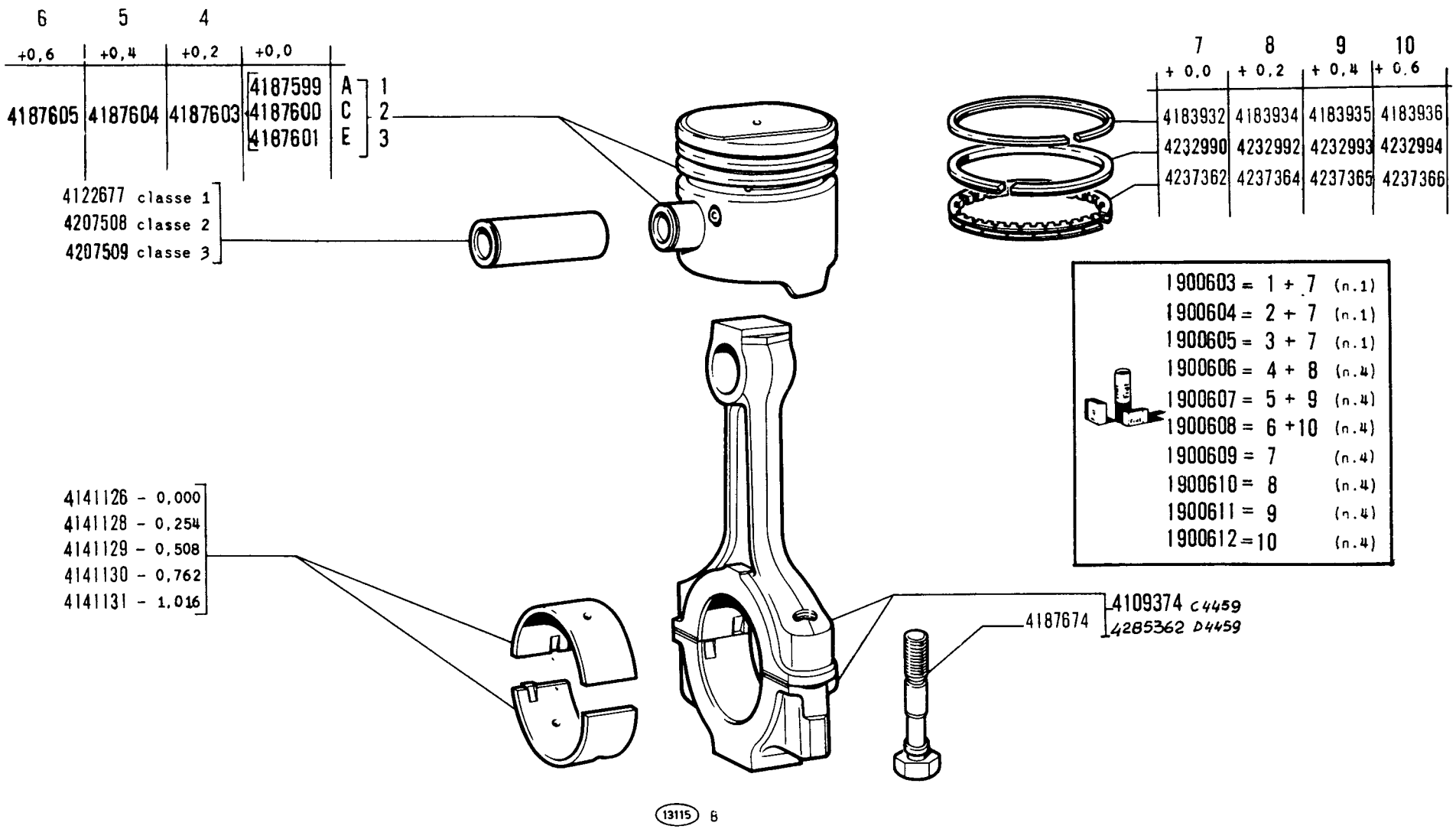

13115 B

BIELLE E STANTUFFI

850 Sport

Bielles et pistons
Pleuelstangen und Kolben

Connecting Rods and Pistons
Bielas y émbolos

A1.05

~~V-1971~~
15-06-72

MODIF.	N.ORDINAZ.	Q.	DENOMINAZIONE	DESIGNATION	BENENNUNG	DESCRIPTION	DENOMINACIONES
	4237362	4	ANELLO RASCHIAOLIO CON FERITOIE	RACLEUR	OELABSTREIFRING	OILSCRAPER RING	ARO DE ENGRASE
	4237364	4	ANELLO RASCHIAOLIO CON FERITOIE +0,2	RACLEUR	OELABSTREIFRING	OILSCRAPER RING	ARO DE ENGRASE
	4237365	4	ANELLO RASCHIAOLIO CON FERITOIE +0,4	RACLEUR	OELABSTREIFRING	OILSCRAPER RING	ARO DE ENGRASE
	4237366	4	ANELLO RASCHIAOLIO CON FERITOIE +0,6	RACLEUR	OELABSTREIFRING	OILSCRAPER RING	ARO DE ENGRASE

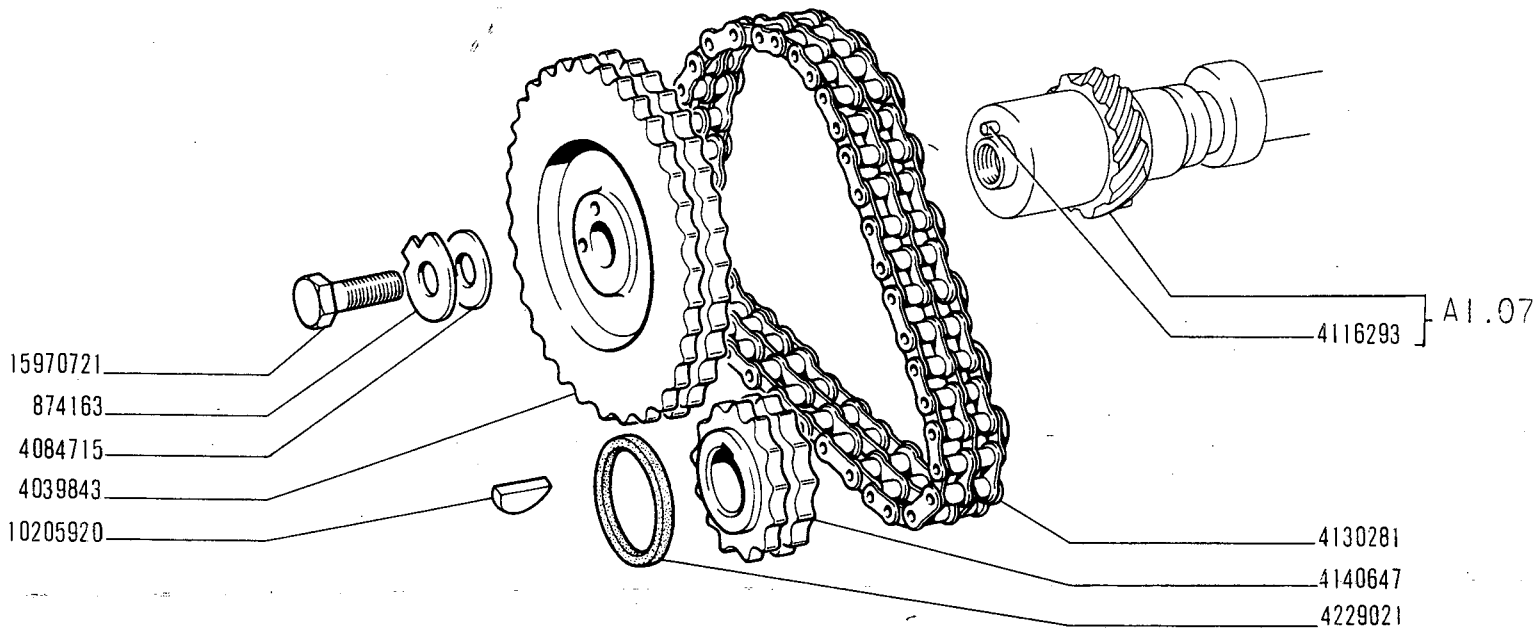

13094 B

850 Sport

COMANDO DISTRIBUZIONE

- *Commande de distribution*
- *Steuerungsantrieb*
- *Camshaft Drive*
- *Piñones de la distribución*

A1.06

V-1971

MODIF.	N.ORDINAZ.	Q.	DENOMINAZIONE	DESIGNATION	BENENNUNG	DESCRIPTION	DENOMINACIONES
	874163	1	PIASTRINA SICUREZZA	PLAQUETTE FREIN	SICHERUNGSBLECH	LOCKPLATE	PLACA DE FRENO
	4039843	1	INGRANAGGIO	PIGNON	ZAHNRAD	GEAR	PINON
	4084715	1	ROSETTA PIANA	RONDELLE	SCHEIBE	WASHER	ARANDELA
	4116293	1	GRANO	ERGOT	PASSTIFT	DOWEL	PITON
	4130281	1	CATENA	CHAINE	KETTE	CHAIN	CADENA
	4140647	1	INGRANAGGIO	PIGNON	ZAHNRAD	GEAR	PINON
	4229021	1	ANELLO	BAGUE	RING	RING	ANILLO
	10205920	1	LINGUETTA	LINGUET	SCHEIBENFEDER	KEY	CHAVETA
	15970721	1	VITE	VIS	SCHRAUBE	SCREW	TORNILLO

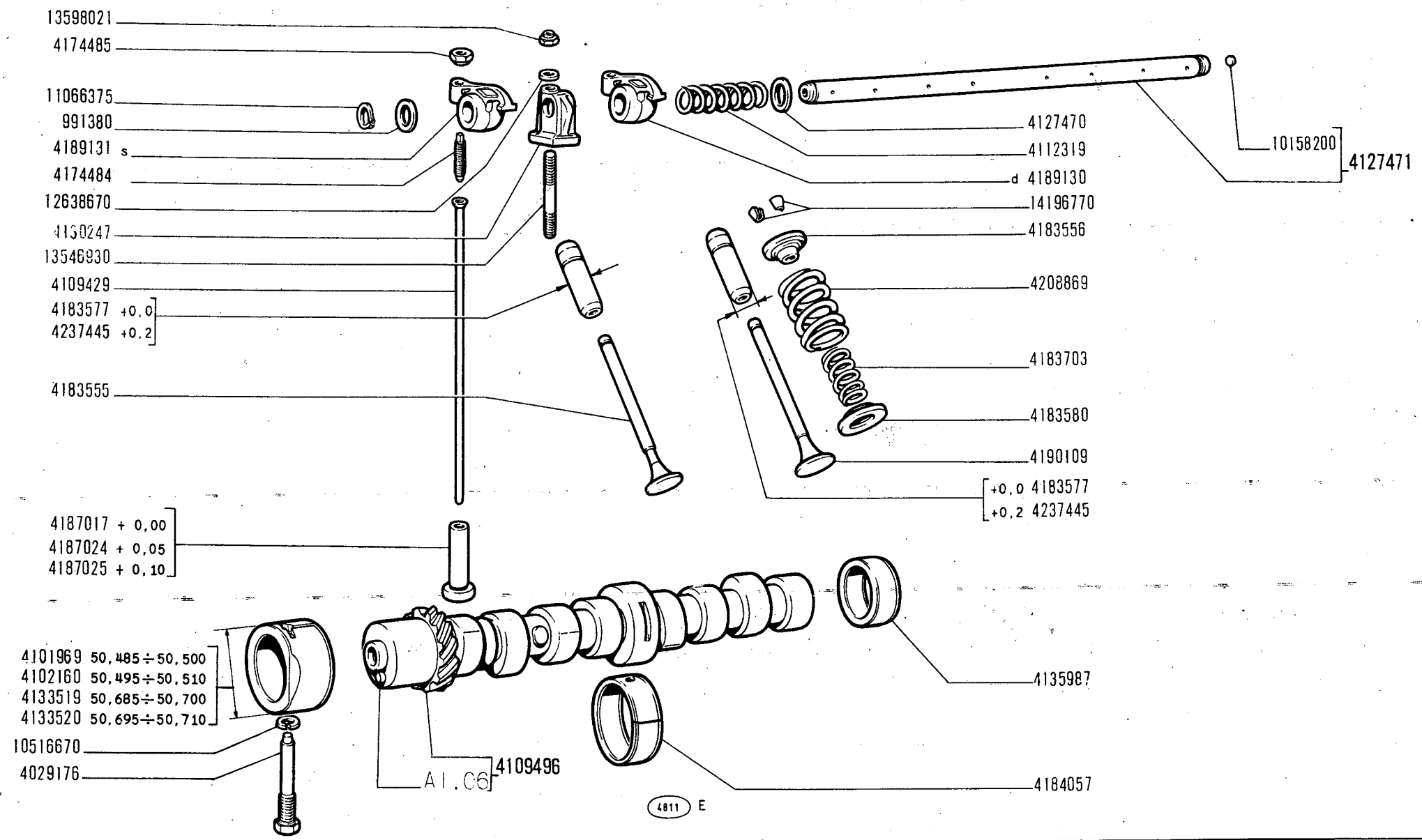

850 Sport

DISTRIBUZIONE

- *Distribution*
- *Steuerung*
- *Valve Gear*
- *Distribución*

A1.07

V-1971

MODIF.	N.ORDINAZ.	Q.	DENOMINAZIONE	DESIGNATION	BENENNUNG	DESCRIPTION	DENOMINACIONES
	991380	2	ROSETTA PIANA EST.	RONDELLE	SCHEIBE	WASHER	ARANDELA
	4029176	1	VITE	VIS	SCHRAUBE	SCREW	TORNILLO
	4101969	1	CUSCINETTO	COUSSINET	LAGERSCHALE	BEARING	COJINETE
	4102160	1	CUSCINETTO	COUSSINET	LAGERSCHALE	BEARING	COJINETE
	4109429	8	ASTA	TIGE	STANGE	ROD	VARILLA
	4109496	1	ALBERO ECCENTRICI COMPL.	ARBRE	EXZENTERWELLE	CAMSHAFT	ARBOL
	4112319	3	MOLLA	RESSORT	FEDER	SPRING	RESORTE
	4127470	4	ROSETTA PIANA INT.	RONDELLE	SCHEIBE	WASHER	ARANDELA
	4127471	1	ALBERO COMPL.	ARBRE	WELLE	SHAFT	ARBOL
	4130247	4	SUPPORTO	SUPPORT	LAGER	SUPPORT	SOPORTE
	4133519	1	CUSCINETTO	COUSSINET	LAGERSCHALE	BEARING	COJINETE
	4133520	1	CUSCINETTO	COUSSINET	LAGERSCHALE	BEARING	COJINETE
	4135987	1	CUSCINETTO LATO VOLANO	COUSSINET	LAGERSCHALE	BEARING	COJINETE
	4174484	8	VITE REGISTRO	VIS	SCHRAUBE	SCREW	TORNILLO
	4174485	8	DADO	ECROU	MUTTER	NUT	TUERCA
	4183555	4	VALVOLA SCARICO	SOUPAPE D ECHAPPEMENT	AUSLASSVENTIL	EXHAUST VALVE	VALVULA DE ESCAPE
	4183556	8	SCODELLINO SUP.	CUVETTE	TELLERSCHEIBE	CUP	PLATILLO
	4183577	8	GUIDA VALVOLA	GUIDE-SOUPAPE	VENTILFUEHRUNG	VALVE GUIDE	GUIA DE VALVULA
	4183580	8	SCODELLINO INF.	CUVETTE	TELLERSCHEIBE	CUP	PLATILLO
	4183703	8	MOLLA	RESSORT	FEDER	SPRING	RESORTE
	4184057	1	CUSCINETTO CENTR.	COUSSINET	LAGERSCHALE	BEARING	COJINETE
	4187017	8	PUNTERIA	POUSSOIR	STOESSEL	TAPPET	EMPUJADOR
	4187024	8	PUNTERIA +0,05	POUSSOIR	STOESSEL	TAPPET	EMPUJADOR
	4187025	8	PUNTERIA +0,10	POUSSOIR	STOESSEL	TAPPET	EMPUJADOR
	4189130	4	BILANCIERE D	CULBUTEUR	KIPPHEBEL	ROCKER	BALANCIN
	4189131	4	BILANCIERE S	CULBUTEUR	KIPPHEBEL	ROCKER	BALANCIN
	4190109	4	VALVOLA ASPIRAZIONE	SOUPAPE D ADMISSION	EINLASSVENTIL	INTAKE VALVE	VALVULA DE ADMISION
	4208869	8	MOLLA EST.	RESSORT	FEDER	SPRING	RESORTE
	4237445	8	GUIDA VALVOLA +0,2	GUIDE-SOUPAPE	VENTILFUEHRUNG	VALVE GUIDE	GUIA DE VALVULA
	10158200	2	TAPPO	BOUCHON	STOPFEN	PLUG	TAPON
	10516670	1	ROSETTA SICUREZZA	RONDELLE FREIN	SICHERUNGSRING	LOCKWASHER	ARANDELA DE FRENO
	11066375	2	ANELLO SICUREZZA	ARRETOIR	SICHERUNGSRING	LOCKRING	ANILLO DE FRENO
	12638670	4	ROSETTA PIANA	RONDELLE	SCHEIBE	WASHER	ARANDELA
	13546930	4	PRIGIONIERO	GOUJON	STIFTSCHRAUBE	STUD	ESPARRAGO
	13598021	4	DADO	ECROU	MUTTER	NUT	TUERCA
	14196770	16	SEMICONO	DEMI-CONE	SCHALENHAELFTEN	LOCK CONE	CHAVETA CONICA

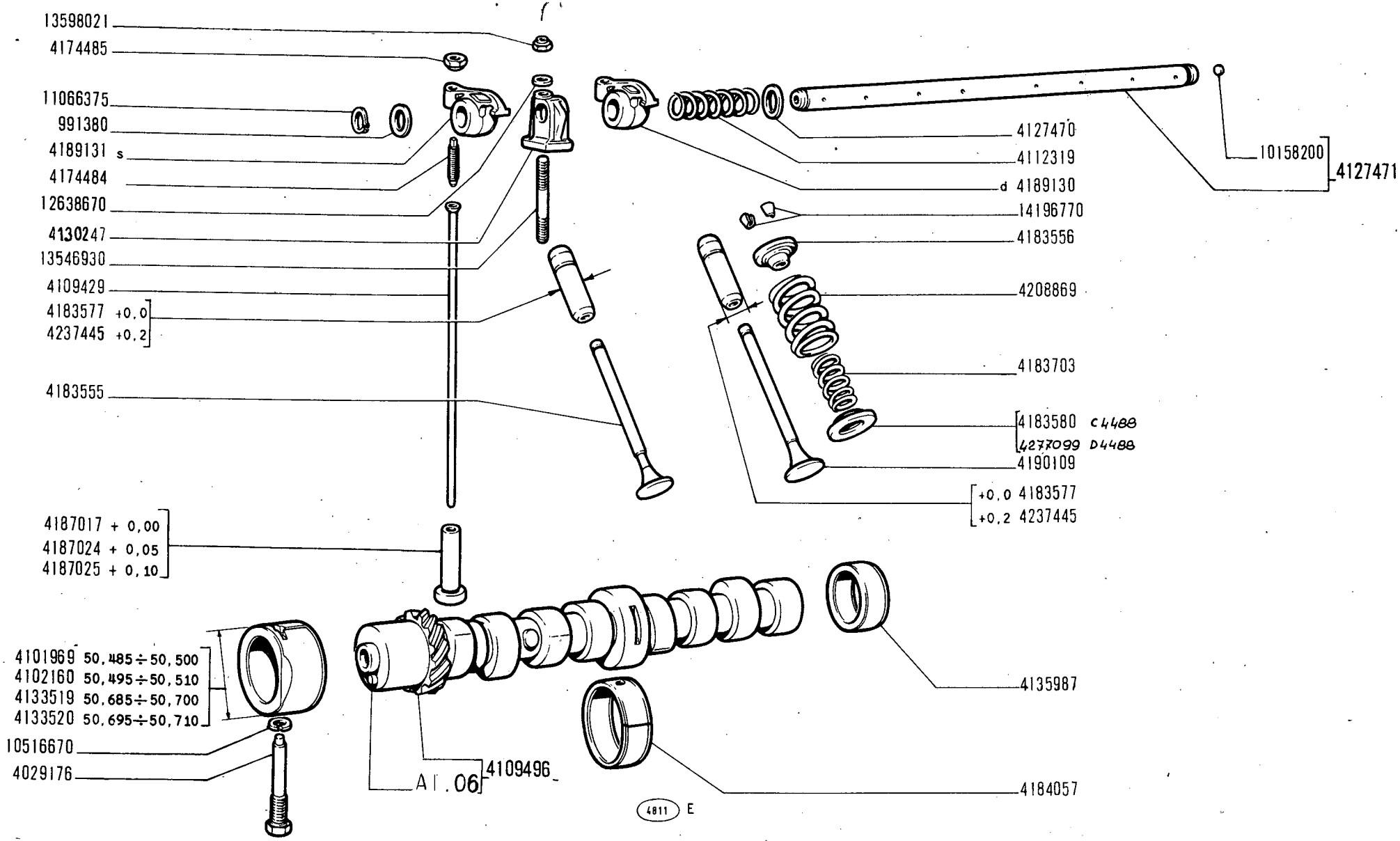

850 Sport

Distribution
Steuerung

DISTRIBUZIONE

Valve Gear
Distribución

A1.07

~~V 1971~~
15-06-72

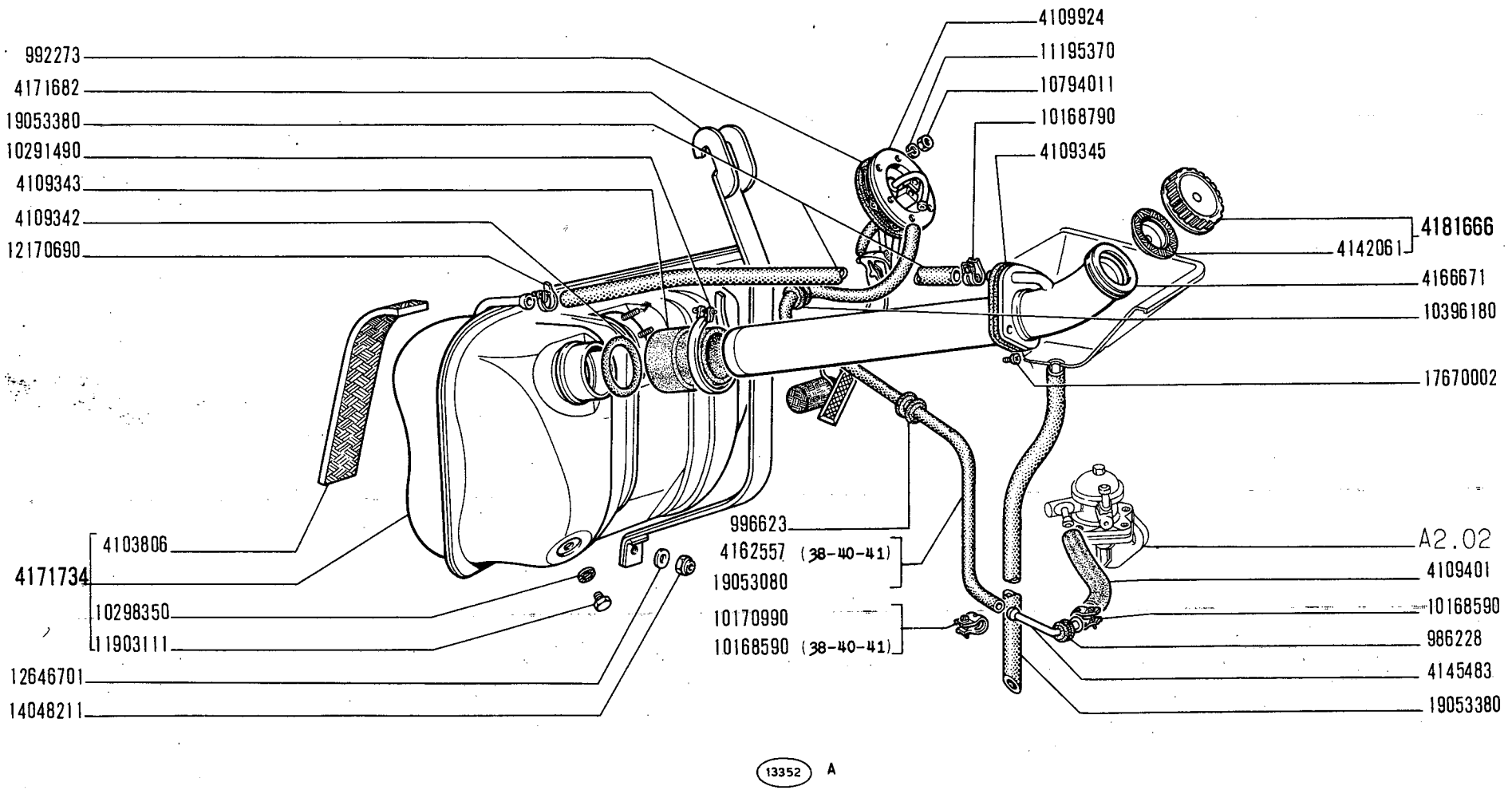

SERBATOIO COMBUSTIBILE E TUBAZIONI

850 Sport

- *Réservoir et canalisations combustible*
- *Kraftstofftank und Leitungen*
- *Fuel Tank and Lines*
- *Depósito de combustible y tuberías*

A2.01

XI-1969

modif.	n. ordinaz.	quant.	Denominazione	Désignation	Benennung	Description	Denominaciones
	986228	1	Anello gomma	Bague	Ring	Ring	Guarnición
	992273	1	Guarnizione	Joint	Dichtung	Gasket	Junta
	996623	1	Anello gomma	Bague	Ring	Ring	Guarnición
	4103806	2	Feltro	Feutre	Filz	Felt	Fieltro
	4109342	1	Anello tenuta	Joint	Dichtring	Seal	Junta
	4109343	1	Manicotto	Manchon	Muffe	Sleeve	Manga
	4109345	1	Guarnizione	Joint	Dichtung	Gasket	Junta
	4109401	1	Tubo	Tuyau	Schlauch	Hose	Manga
	4109924	1	Comando indicatore livello	Commande de jauge	Standgeber	Sending unit	Indicador de nivel
	4142061	1	Guarnizione	Joint	Dichtring	Gasket	Junta
	4162557	1	Tubo -38-40-41-	Tuyau	Rohr	Pipe	Tubo
	4166671	1	Tubo introduzione	Tubulure	Einfüllstutzen	Filler tube	Cuello de carga
	4171682	2	Nastro	Ruban	Band	Strap	Abrazadera
	4171734	1	Serbatoio compl.	Réservoir	Behälter	Tank	Depósito
	4181666	1	Tappo compl.	Bouchon	Schraubdeckel	Cap	Tapón
	4145483	1	Tubo intermedio	Tuyau	Rohr	Pipe	Tubo
	10168590	2	Collare -38-40-41-	Collier	Schelle	Collar	Collar
	10168590	2	Collare	Collier	Schelle	Collar	Abrazadera
	10168790	1	Collare	Collier	Schelle	Collar	Abrazadera
	10170990	2	Collare	Collier	Schelle	Collar	Abrazadera
	10291490	2	Collare	Collier	Schelle	Collar	Collar
	10298350	1	Guarnizione	Joint	Dichtring	Gasket	Junta
	10396180	1	Anello gomma	Bague	Ring	Ring	Guarnición
	10794011	6	Dado	Écrou	Mutter	Nut	Tuerca
	11195370	6	Rosetta sicurezza	Rondelle frein	Sicherungsring	Lockwasher	Arandela de freno
	11903111	1	Tappo scarico	Bouchon	Stopfen	Plug	Tapón
	12170690	1	Collare	Collier	Schelle	Collar	Collar
	12646701	2	Rosetta piana	Rondelle	Scheibe	Washer	Arandela
	14048211	2	Dado	Écrou	Mutter	Nut	Tuerca
	17670002	2	Vite	Vis	Schraube	Screw	Tornillo
	19053080	m	Tubo 5x9	Tuyau	Schlauch	Hose	Manga
	19053380	m	Tubo 10x15	Tuyau	Schlauch	Hose	Manga
	A2.01		Fiat 850 Sport (1)				

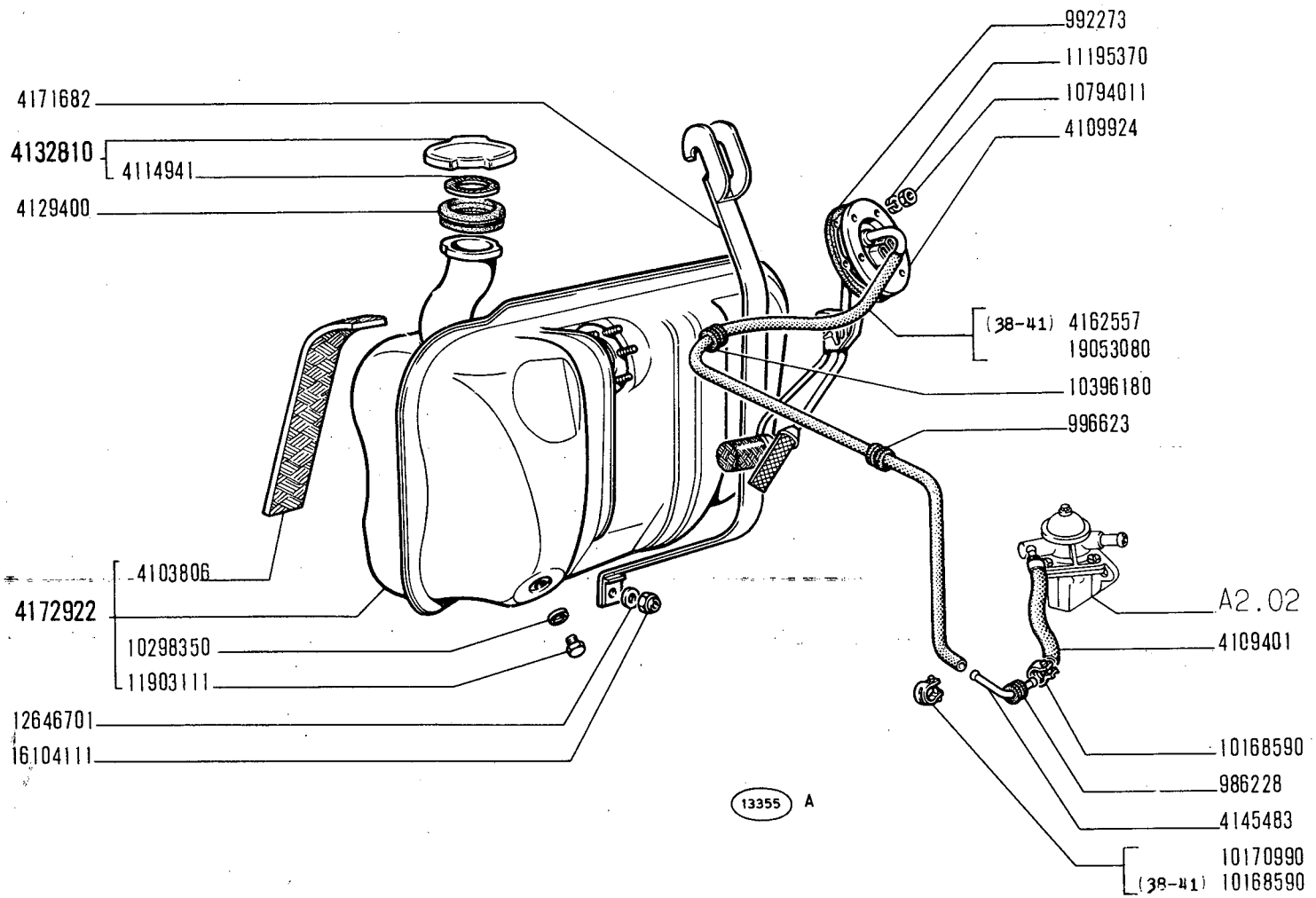

850 Sport

SERBATOIO COMBUSTIBILE E TUBAZIONI

- *Réservoir et canalisations combustible*
- *Kraftstofftank und Leitungen*
- *Fuel Tank and Lines*
- *Depósito de combustible y tuberías*

A2.01/1

XI-1969

modif.	n. ordinaz.	quant.	Denominazione	Désignation	Benennung	Description	Denominaciones
	986228	1	Anello gomma	Bague	Ring	Ring	Guarnición
	992273	1	Guarnizione	Joint	Dichtung	Gasket	Junta
	996623	1	Anello gomma	Bague	Ring	Ring	Guarnición
	4103806	2	Feltro	Feutre	Filz	Felt	Fieltro
	4109401	1	Tubo	Tuyau	Schlauch	Hose	Manga
	4109924	1	Comando indicatore livello	Commande de jauge	Standgeber	Sending unit	Indicador de nivel
	4114941	1	Guarnizione	Joint	Dichtring	Gasket	Junta
	4129400	1	Guarnizione	Joint	Dichtring	Seal	Junta
	4132810	1	Tappo compl.	Bouchon	Schraubdeckel	Cap	Tapón
	4162557	1	Tubo -38-41-	Tuyau	Rohr	Pipe	Tubo
	4171682	2	Nastro	Ruban	Band	Strap	Abrazadera
	4172922	1	Serbatoio compl.	Réservoir	Behälter	Tank	Depósito
	4145483	1	Tubo intermedio	Tuyau	Rohr	Pipe	Tubo
	10168590	2	Collare -38-41-	Collier	Schelle	Collar	Collar
	10168590	2	Collare	Collier	Schelle	Collar	Abrazadera
	10170990	2	Collare	Collier	Schelle	Collar	Abrazadera
	10298350	1	Guarnizione	Joint	Dichtring	Gasket	Junta
	10396180	1	Anello gomma	Bague	Ring	Ring	Guarnición
	10794011	6	Dado	Écrou	Mutter	Nut	Tuerca
	11195370	6	Rosetta sicurezza	Rondelle frein	Sicherungsring	Lockwasher	Arandela de freno
	11903111	1	Tappo scarico	Bouchon	Stopfen	Plug	Tapón
	12646701	2	Rosetta piana	Rondelle	Scheibe	Washer	Arandela
	16104111	2	Dado	Écrou	Mutter	Nut	Tuerca
	19053080	m	Tubo 5x9	Tuyau	Schlauch	Hose	Manga

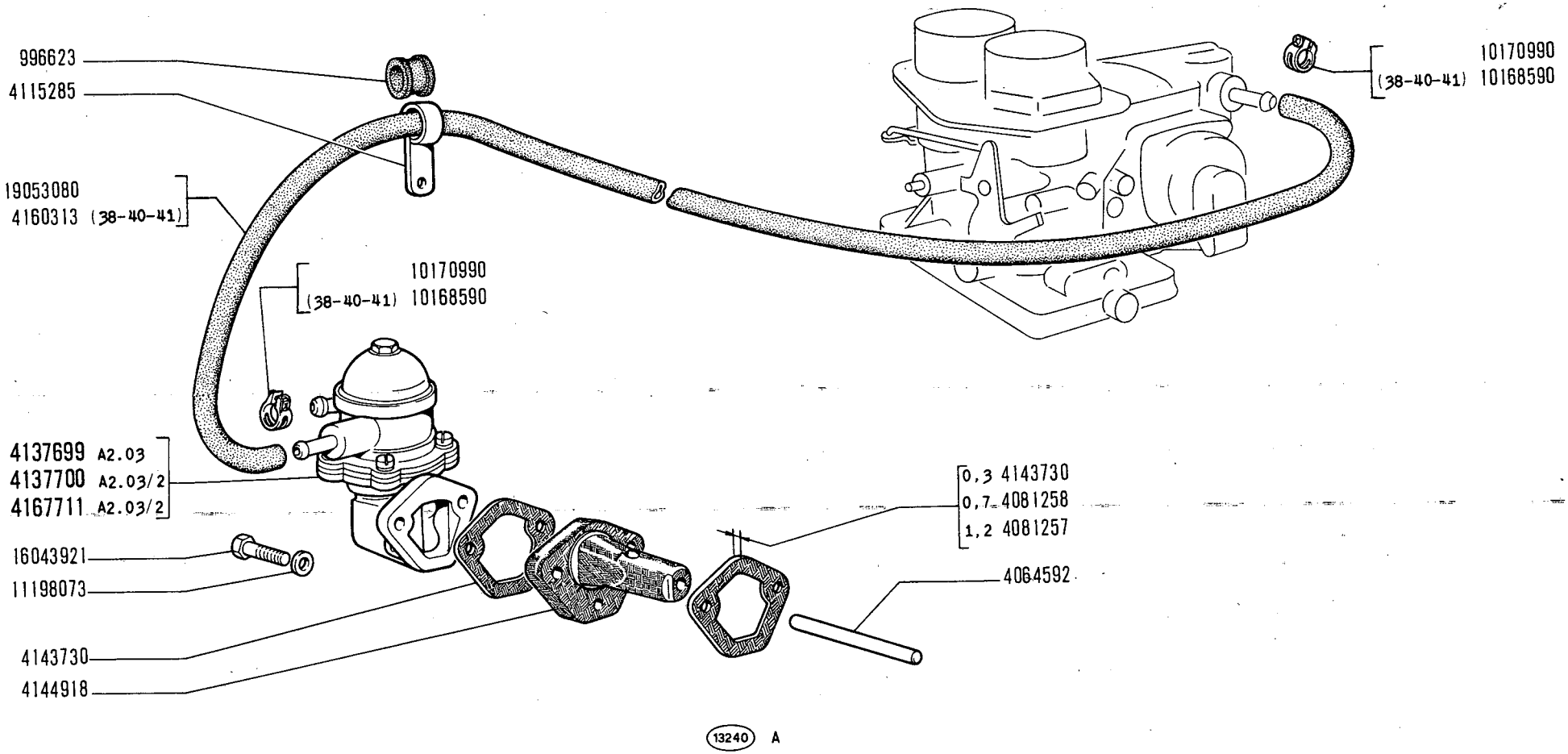

POMPA ALIMENTAZIONE E TUBAZIONI

850 Sport

- *Pompe et canalisations d'alimentation*
- *Kraftstoffpumpe und Leitungen*
- *Fuel Pump and Lines*
- *Bomba de alimentación y tuberías*

A2.02

XI-1969

modif.	n. ordinaz.	quant.	Denominazione	Désignation	Benennung	Description	Denominaciones
	996623	1	Anello gomma	Bague	Ring	Ring	Guarnición
	4064592	1	Puntalino	Tige	Druckstange	Rod	Vástago
	4081257	1	Guarnizione sp.1,2	Joint	Dichtung	Gasket	Junta
	4081258	1	Guarnizione sp.0,7	Joint	Dichtung	Gasket	Junta
	4115285	1	Staffetta	Collier	Halter	Retainer	Abrazadera
	4137699	1	Pompa compl.	Pompe	Pumpe	Pump	Bomba
	4137700	1	Pompa compl.	Pompe	Pumpe	Pump	Bomba
	4160313	1	Tubo -38-40-41-	Tuyau	Rohr	Pipe	Tubo
	4167711	1	Pompa compl.	Pompe	Pumpe	Pump	Bomba
	4143730	2	Guarnizione sp.0,3	Joint	Dichtung	Gasket	Junta
	4144918	1	Isolante	Isolant	Isolierung	Insulator	Aislador
	10168590	2	Collare -38-40-41-	Collier	Schelle	Collar	Collar
	10170990	2	Collare	Collier	Schelle	Collar	Abrazadera
	11198073	2	Rosetta elastica	Rondelle frein	Sicherungsring	Lockwasher	Arandela de freno
	16043921	2	Vite	Vis	Schraube	Screw	Tornillo
	19053080	m	Tubo 5x9	Tuyau	Schlauch	Hose	Manga

A2.02 Fiat 850 Sport (1)

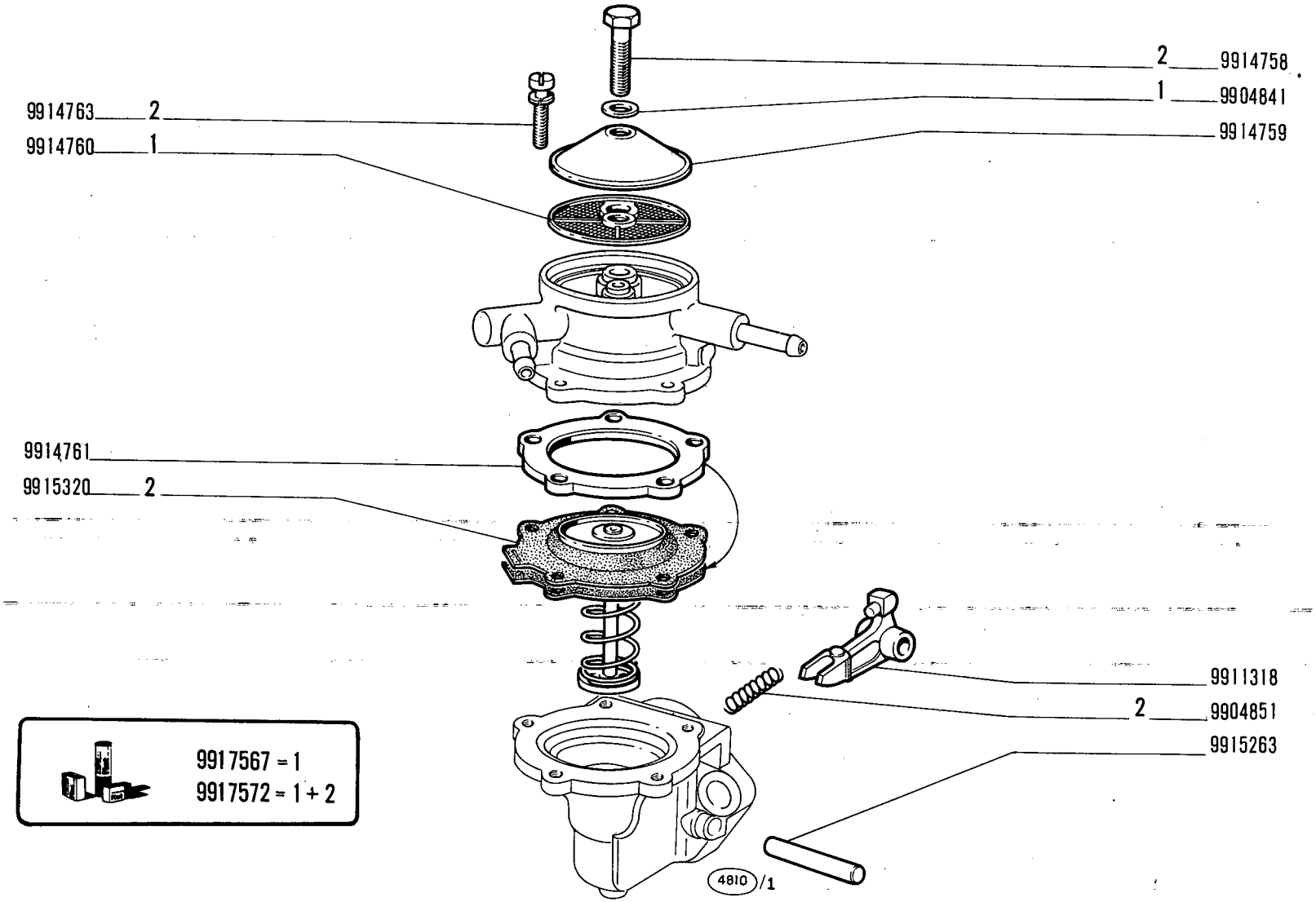

850 Sport

POMPA ALIMENTAZIONE 4137699 (Weber)

- *Pompe d'alimentation*
- *Kraftstoffpumpe*
- *Fuel Pump*
- *Bomba de alimentación*

A2.03

IV-1968

modif.	n. ordinaz.	quant.	Denominazione	Désignation	Benennung	Description	Denominaciones
	9904841	1	Rosetta tenuta	Joint	Dichtring	Gasket	Junta
	9904851	1	Molla	Ressort	Feder	Spring	Resorte
	9911318	1	Leva com.pompa	Levier	Hebel	Lever	Palanca
	9914758	1	Vite	Vis	Schraube	Screw	Tornillo
	9914759	1	Coperchio	Couvercle	Deckel	Cover	Tapa
	9914760	1	Filtro	Filtre	Filter	Filter	Filtro
	9914761	1	Flangia	Bride	Flansch	Flange	Brida
	9914763	5	Vite	Vis	Schraube	Screw	Tornillo
	9915263	1	Perno	Axe	Bolzen	Pin	Eje
	9915320	1	Membrana	Membrane	Membran	Diaphragm	Membrana
	9917567	S	Corredo composto da 1	Pochette - contenant	Ausrüstung bestehend aus	Kit - consisting of	Equipo - compuesto de ....
	9917572	S	Corredo composto da 1-2	Pochette - contenant	Ausrüstung bestehend aus	Kit - consisting of	Equipo - compuesto de ....

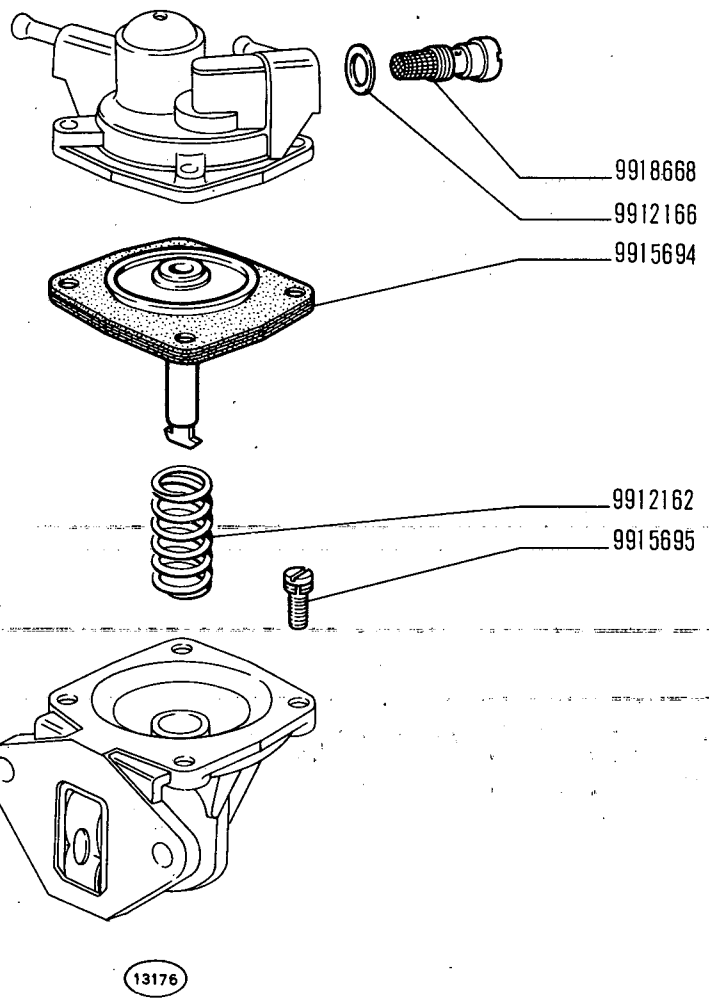

850 Sport

POMPA ALIMENTAZIONE 4137700 (Savara)

- *Pompe d'alimentation*
- *Kraftstoffpumpe*
- *Fuel Pump*
- *Bomba de alimentación*

A2.03 /1

IV-1968

modif.	n. ordinaz.	quant.	Denominazione	Désignation	Benennung	Description	Denominaciones
	9912162	1	Molla	Ressort	Feder	Spring	Resorte
	9912166	1	Anello tenuta	Joint	Dichtring	Seal	Junta
	9915694	1	Membrana	Membrane	Membran	Diaphragm	Membrana
	9915695	4	Vite	Vis	Schraube	Screw	Tornillo
	9918668	1	Filtro	Filtre	Filter	Filter	Filtro

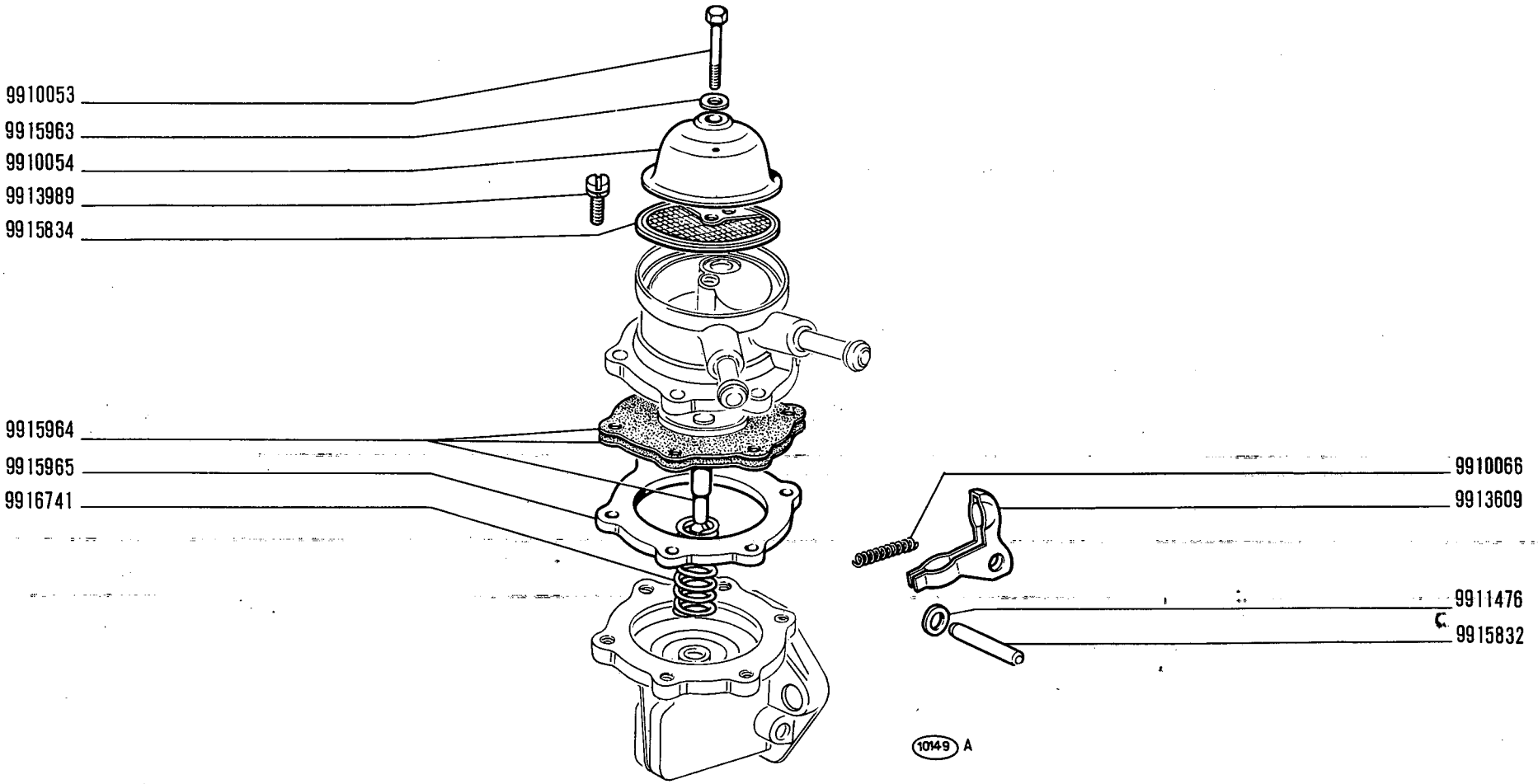

850 Sport

POMPA ALIMENTAZIONE 4167711 (B. C. D.)

- *Pompe d'alimentation*
- *Kraftstoffpumpe*
- *Fuel Pump*
- *Bomba de alimentación*

A2.03/2

IV-1968

modif.	n. ordinaz.	quant.	Denominazione	Désignation	Benennung	Description	Denominaciones
	9910053	1	Vite	Vis	Schraube	Screw	Tornillo
	9910054	1	Coperchio	Couvercle	Deckel	Cover	Tapa
	9910066	1	Molla	Ressort	Feder	Spring	Resorte
	9911476	1	Rosetta piana	Rondelle	Scheibe	Washer	Arandela
	9913609	1	Leva	Levier	Hebel	Lever	Palanca
	9913989	6	Vite	Vis	Schraube	Screw	Tornillo
	9915832	1	Perno	Axe	Bolzen	Pin	Eje
	9915834	1	Filtro	Filtre	Filter	Filter	Filtro
	9915963	1	Rosetta tenuta	Joint	Dichtring	Gasket	Junta
	9915964	1	Membrana	Membrane	Membran	Diaphragm	Membrana
	9915965	1	Distanziale	Entretoise	Abstandstück	Spacer	Separador
	9916741	1	Molla centrale	Ressort	Feder	Spring	Resorte

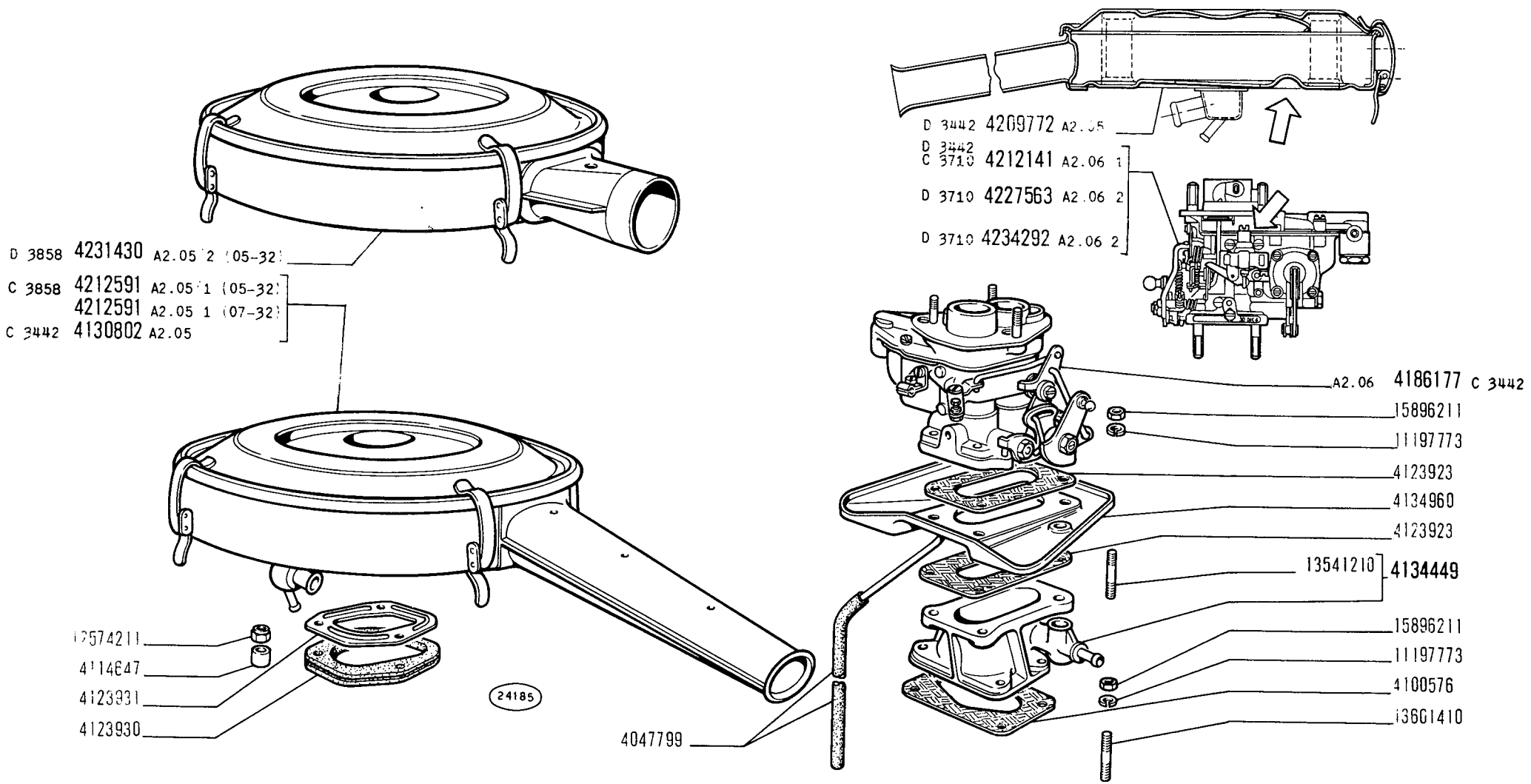

850 Sport

CARBURATORE E FILTRO ARIA

- *Carburateur et filtre à air*
- *Vergaser und Luftfilter*
- *Carburetor and Air Cleaner*
- *Carburador y filtro de aire*

A2.04

V-1971

MODIF.	N.ORDINAZ.	Q.	DENOMINAZIONE	DESIGNATION	BENENNUNG	DESCRIPTION	DENOMINACIONES
	4047799	1	TUBO FLESSIBILE	TUYAU	SCHLAUCH	HOSE	MANGA
	4100576	1	GUARNIZIONE	JOINT	DICHTUNG	GASKET	JUNTA
	4114647	3	TUBO	TUYAU	ROHR	PIPE	TUBO
	4123923	2	GUARNIZIONE	JOINT	DICHTUNG	GASKET	JUNTA
	4123930	1	GUARNIZIONE	JOINT	DICHTUNG	GASKET	JUNTA
	4123931	1	PIASTRA	PLAQUE	PLATTE	PLATE	PLACA
C 3442	4130802	1	FILTRO ARIA COMPL.	FILTRE A AIR	LUFTFILTER	AIR CLEANER	FILTRO DE AIRE
	4134449	1	DISTANZIALE COMPL.	ENTRETOISE	ABSTANDSTUCK	SPACER	SEPARADOR
	4134960	1	RIPARO	PROTECTION	ABDECKUNG	PROTECTION	DEFENSA
C 3442	4186177	1	CARBURATORE COMPL.	CARBURATEUR	VERGASER	CARBURETOR	CARBURADOR
D 3442	4209772	1	FILTRO ARIA COMPL.	FILTRE A AIR	LUFTFILTER	AIR CLEANER	FILTRO DE AIRE
D 3442	4212141	1	CARBURATORE COMPL.	CARBURATEUR	VERGASER	CARBURETOR	CARBURADOR
C 3710	4212141						
	4212591	1	FILTRO ARIA COMPL.(07-32)	FILTRE A AIR	LUFTFILTER	AIR CLEANER	FILTRO DE AIRE
C 3858	4212591	1	FILTRO ARIA COMPL.(05-32)	FILTRE A AIR	LUFTFILTER	AIR CLEANER	FILTRO DE AIRE
D 3710	4227563	1	CARBURATORE COMPL.	CARBURATEUR	VERGASER	CARBURETOR	CARBURADOR
D 3858	4231430	1	FILTRO ARIA COMPL.(05-32)	FILTRE A AIR	LUFTFILTER	AIR CLEANER	FILTRO DE AIRE
D 3710	4234292	1	CARBURATORE COMPL.	CARBURATEUR	VERGASER	CARBURETOR	CARBURADOR
	11197773	8	ROSETTA SICUREZZA	RONDELLE FREIN	SICHERUNGSRING	LOCKWASHER	ARANDELA DE FRENO
	12574211	3	DADO	ECROU	MUTTER	NUT	TUERCA
	13541210	2	PRIGIONIERO	GOUJON	STIFTSCHRAUBE	STUD	ESPARRAGO
	13601410	4	PRIGIONIERO	GOUJON	STIFTSCHRAUBE	STUD	ESPARRAGO
	15896211	8	DADO	ECROU	MUTTER	NUT	TUERCA

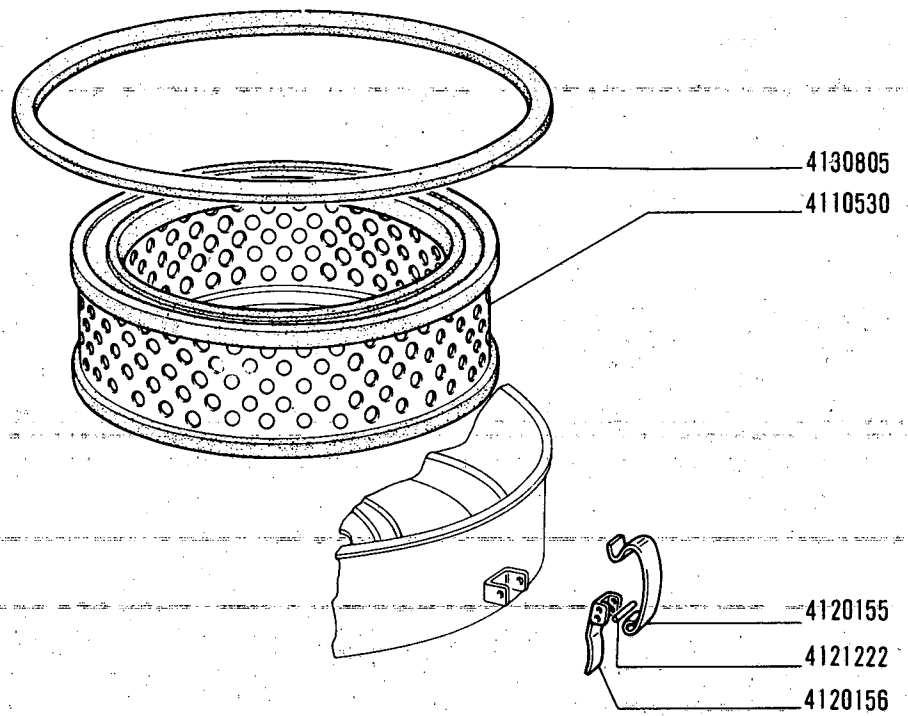

13237 /1

850 Sport

FILTRO ARIA 4130802 - 4209772

- *Filtre à air*
- *Luftfilter*
- *Air Cleaner*
- *Filtro de aire*

A2.05

XI-1969

modif.	n. ordinaz.	quant.	Denominazione	Désignation	Benennung	Description	Denominaciones
	4110530	1	Elemento filtrante	Élément filtrant	Filtereinsatz	Cartridge	Filtro
	4120155	3	Fermaglio	Agrafe	Klemmstück	Clip	Sujetador
	4120156	3	Leva	Levier	Hebel	Lever	Palanca
	4121222	6	Perno	Axe	Bolzen	Pin	Pasador
	4130805	1	Guarnizione	Joint	Dichtung	Gasket	Junta

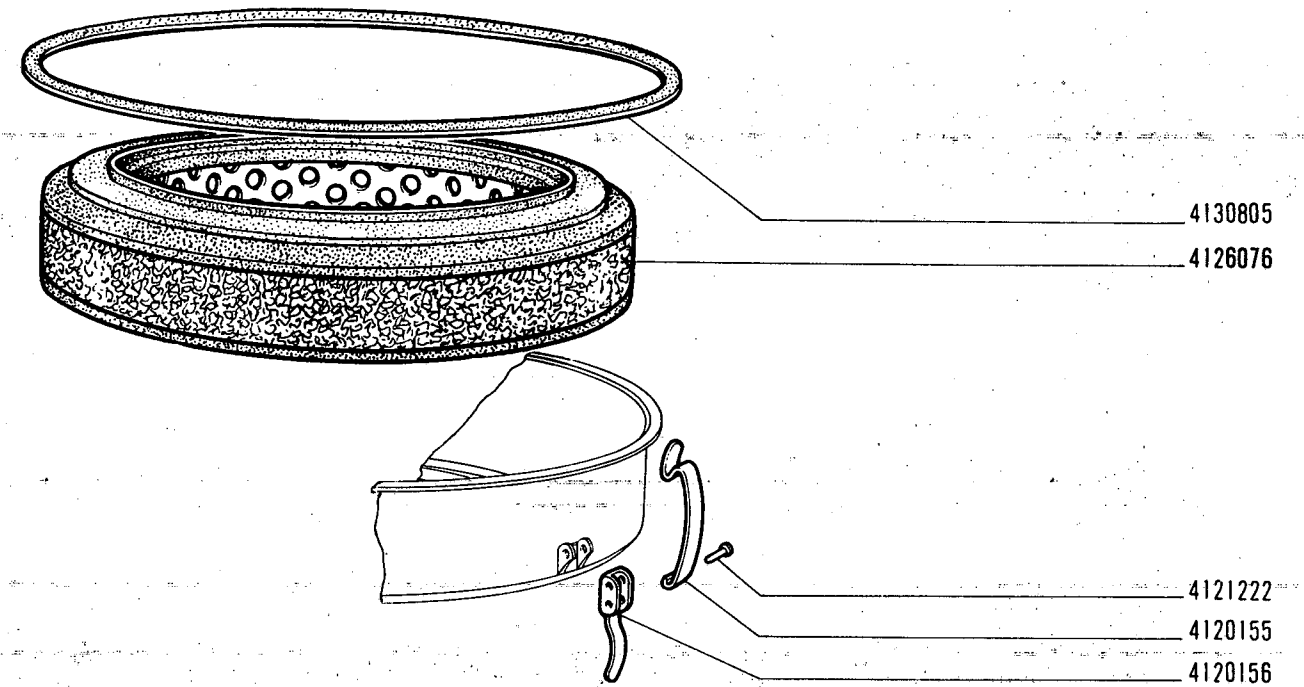

850 Sport

FILTRO ARIA 4212591

- *Filtre à air*
- *Luftfilter*
- *Air Cleaner*
- *Filtro de aire*

A2.05 /1

V-1971

MODIF.	N.ORDINAZ.	Q.	DENOMINAZIONE	DESIGNATION	BENENNUNG	DESCRIPTION	DENOMINACIONES
	4120155	3	FERMAGLIO	AGRAFE	KLEMMSTUCK	CLIP	SUJETADOR
	4120156	3	LEVA	LEVIER	HEBEL	LEVER	PALANCA
	4121222	6	PERNO	AXE	BOLZEN	PIN	EJE
	4126076	1	ELEMENTO FILTRANTE	ELEMENT FILTRANT	FILTEREINSATZ	CARTRIDGE	FILTRO
	4130805	1	GUARNIZIONE	JOINT	DICHTUNG	GASKET	JUNTA

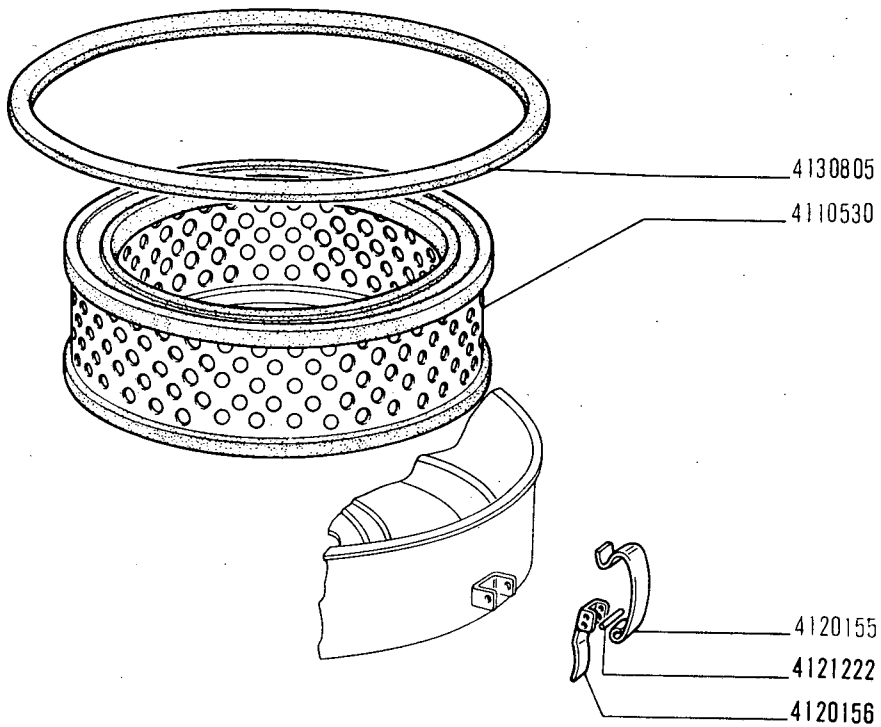

13237 /1

850 Sport

Filtre à air
Luftfilter

FILTRO ARIA 4231430

Air Cleaner
Filtro de aire

A2.05/2

V-1971

MODIF.	N.ORDINAZ.	Q.	DENOMINAZIONE	DESIGNATION	BENENNUNG	DESCRIPTION	DENOMINACIONES
	4110530	1	ELEMENTO FILTRANTE	ELEMENT FILTRANT	FILTEREINSATZ	CARTRIDGE	FILTRO
	4120155	3	FERMAGLIO	AGRAFE	KLEMMSTUCK	CLIP	SUJETADOR
	4120156	3	LEVA	LEVIER	HEBEL	LEVER	PALANCA
	4121222	6	PERNO	AXE	BOLZEN	PIN	EJE
	4130805	1	GUARNIZIONE	JOINT	DICHTUNG	GASKET	JUNTA

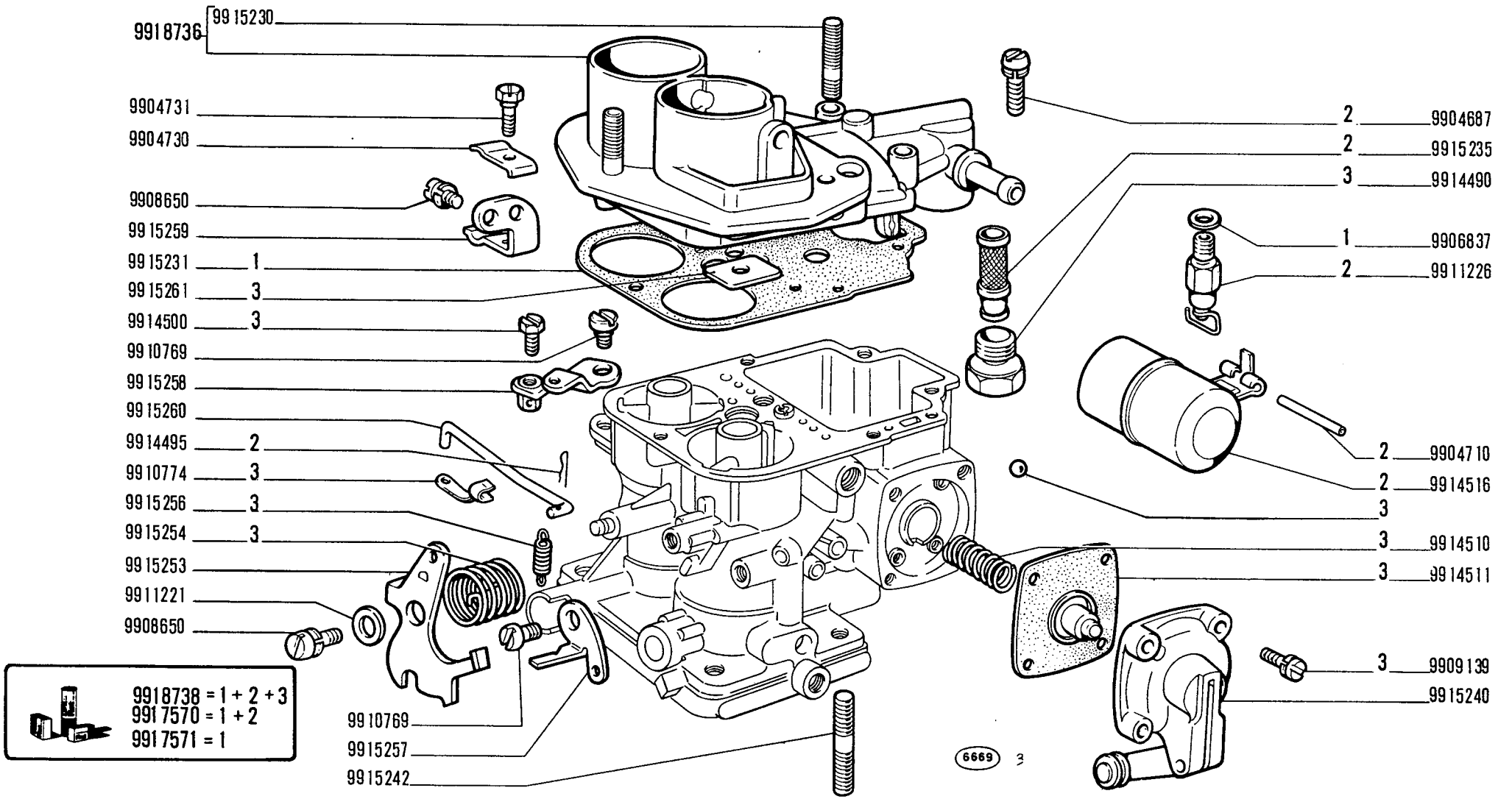

850 Sport

CARBURATORE 4186177 (Weber)

- *Carburateur*
- *Vergaser*
- *Carburetor*
- *Carburador*

A2.06

MODIF.	N.ORDINAZ.	Q.	DENOMINAZIONE	DESIGNATION	BENENNUNG	DESCRIPTION	DENOMINACIONES
	9904577	2	MOLLA	RESSORT	FEDER	SPRING	RESORTE
	9904615	1	DADO	ECROU	MUTTER	NUT	TUERCA
	9904667	1	DADO	ECROU	MUTTER	NUT	TUERCA
	9904687	5	VITE	VIS	SCHRAUBE	SCREW	TORNILLO
	9904693	2	VITE	VIS	SCHRAUBE	SCREW	TORNILLO
	9904710	1	PERNO	AXE	BOLZEN	PIN	EJE
	9904730	1	PIASTRINA	PLAQUETTE	PLAETTCHEN	PLATE	PLACA
	9904731	1	VITE	VIS	SCHRAUBE	SCREW	TORNILLO
	9904811	1	ROSETTA SICUREZZA	RONDELLE FREIN	SICHERUNGSRING	LOCKWASHER	ARANDELA DE FRENO
	9904983	1	ROSETTA TENUTA	JOINT	DICHTRING	GASKET	JUNTA
	9905070	2	PORTAGETTO	PORTE-GICLEUR	DUESENHALTER	JET HOLDER	PORTASURTIDOR
	9905071	2	ROSETTA TENUTA	JOINT	DICHTRING	GASKET	JUNTA
	9905094	2	GETTO PRINCIPALE	GICLEUR PRINCIPAL	HAUPTDUESE	MAIN JET	SURTIDOR PRINCIPAL
	9906837	1	ROSETTA TENUTA	JOINT	DICHTRING	GASKET	JUNTA
	9907257	2	PORTAGETTO	PORTE-GICLEUR	DUESENHALTER	JET HOLDER	PORTASURTIDOR
	9908650	2	VITE	VIS	SCHRAUBE	SCREW	TORNILLO
	9909139	4	VITE	VIS	SCHRAUBE	SCREW	TORNILLO
	9910599	2	EMULSIONATORE	TUBE EMULSION	MISCHROHR	EMULSION TUBE	EMULSIONADOR
	9910769	2	VITE	VIS	SCHRAUBE	SCREW	TORNILLO
	9910774	2	FERMAGLIO	AGRAFE	KLEMMSTUCK	CLIP	SUJETADOR
	9910789	1	VALVOLA	SOUPAPE	VENTIL	VALVE	VALVULA
	9911196	1	ROSETTA SICUREZZA	RONDELLE FREIN	SICHERUNGSRING	LOCKWASHER	ARANDELA DE FRENO
	9911201	1	MOLLA	RESSORT	FEDER	SPRING	RESORTE
	9911221	1	ROSETTA PIANA	RONDELLE	SCHEIBE	WASHER	ARANDELA
	9911226	1	VALVOLA SPILLO	SOUPAPE	VENTIL	VALVE	VALVULA
	9912664	2	ROSETTA PIANA	RONDELLE	SCHEIBE	WASHER	ARANDELA
	9912666	1	GETTO ARIA	JET D'AIR	LUFTDUESE	AIR JET	SURTIDOR DE AIRE
	9914490	1	TAPPO	BOUCHON	STOPFEN	PLUG	TAPON
	9914495	3	COPIGLIA	GOUPILLE	SPLINT	PIN	PASADOR ABIERTO
	9914500	1	VITE	VIS	SCHRAUBE	SCREW	TORNILLO
	9914504	4	VITE	VIS	SCHRAUBE	SCREW	TORNILLO
	9914507	1	ROSETTA PIANA	RONDELLE	SCHEIBE	WASHER	ARANDELA
	9914510	1	MOLLA	RESSORT	FEDER	SPRING	RESORTE
	9914511	1	MEMBRANA	MEMBRANE	MEMBRAN	DIAPHRAGM	MEMBRANA
	9914516	1	GALLEGGIANTE	FLOTTEUR	SCHWIMMER	FLOAT	FLOTADOR
	9914783	1	ROSETTA PIANA	RONDELLE	SCHEIBE	WASHER	ARANDELA
	9915230	3	PRIGIONIERO	GOUJON	STIFTSCHRAUBE	STUD	ESPARRAGO
	9915231	1	GUARNIZIONE	JOINT	DICHTUNG	GASKET	JUNTA
	9915232	1	FARFALLA	PAPILLON	DROSSELKLAPPE	THROTTLE	MARIPOSA
	9915233	1	ALBERINO	AXE	WELLE	SHAFT	EJE
	9915234	1	TIRANTE	TIRANT	VERBINDUNGSSTANGE	LINK	BIELA
	9915235	1	FILTRO	FILTRE	FILTER	FILTER	FILTRO
	9915237	1	ALBERINO	AXE	WELLE	SHAFT	EJE
	9915238	1	ALBERINO	AXE	WELLE	SHAFT	EJE
	9915239	2	FARFALLA	PAPILLON	DROSSELKLAPPE	THROTTLE	MARIPOSA
	9915240	1	COPERCHIO	COUVERCLE	DECKEL	COVER	TAPA

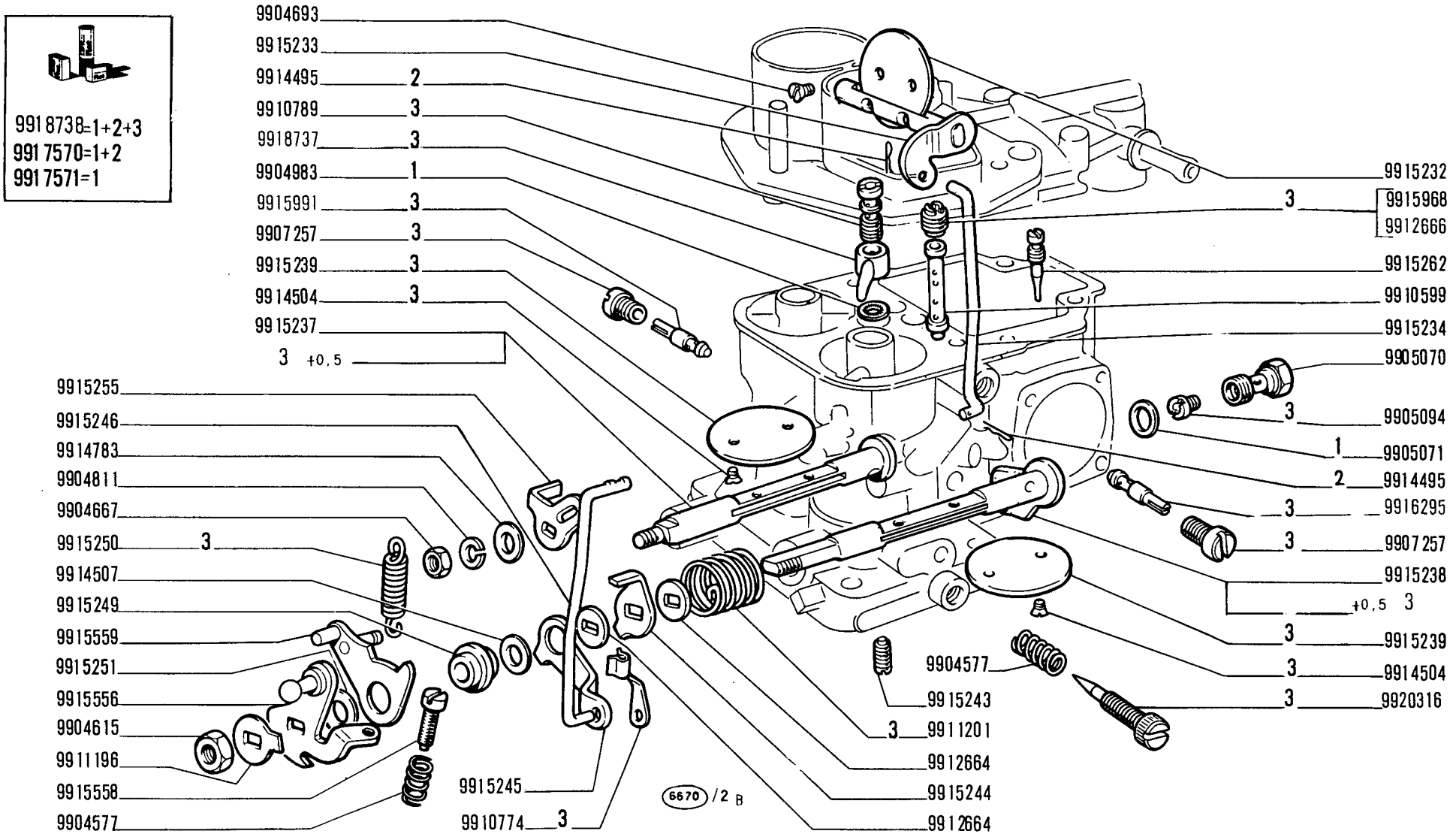

850 Sport

CARBURATORE 4186177 (Weber)

- *Carburateur*
- *Vergaser*
- *Carburetor*
- *Carburador*

A2.06

2/2

V-1971

MODIF.	N.ORDINAZ.	Q.	DENOMINAZIONE	DESIGNATION	BENENNUNG	DESCRIPTION	DENOMINACIONES
	9915242	2	PRIGIONIERO	GOUJON	STIFTSCHRAUBE	STUD	ESPARRAGO
	9915243	1	VITE	VIS	SCHRAUBE	SCREW	TORNILLO
	9915244	1	LEVA	LEVIER	HEBEL	LEVER	PALANCA
	9915245	1	LEVA	LEVIER	HEBEL	LEVER	PALANCA
	9915246	1	TIRANTE	TIRANT	VERBINDUNGSSTANGE	LINK	BIELA
	9915249	1	BOCCOLA	DOUILLE	BUCHSE	BUSH	CASQUILLO
	9915250	1	MOLLA	RESSORT	FEDER	SPRING	RESORTE
	9915251	1	ROSETTA PIANA	RONDELLE	SCHEIBE	WASHER	ARANDELA
	9915253	1	LEVA	LEVIER	HEBEL	LEVER	PALANCA
	9915254	1	MOLLA	RESSORT	FEDER	SPRING	RESORTE
	9915255	1	LEVA	LEVIER	HEBEL	LEVER	PALANCA
	9915256	1	MOLLA	RESSORT	FEDER	SPRING	RESORTE
	9915257	1	LEVA	LEVIER	HEBEL	LEVER	PALANCA
	9915258	1	LEVA	LEVIER	HEBEL	LEVER	PALANCA
	9915259	1	SUPPORTO	SUPPORT	LAGER	SUPPORT	SOPORTE
	9915260	1	TIRANTE	TIRANT	VERBINDUNGSSTANGE	LINK	BIELA
	9915261	1	PIASTRINA	PLAQUETTE	PLAETTCHEN	PLATE	PLACA
	9915262	1	VITE	VIS	SCHRAUBE	SCREW	TORNILLO
	9915556	1	LEVA	LEVIER	HEBEL	LEVER	PALANCA
	9915558	1	VITE	VIS	SCHRAUBE	SCREW	TORNILLO
	9915559	1	LEVA	LEVIER	HEBEL	LEVER	PALANCA
	9915968	1	GETTO ARIA	JET D'AIR	LUFTDUESE	AIR JET	SURTIDOR DE AIRE
	9915991	1	GETTO MINIMO	GICLEUR DE RALENTI	LEERLAUFDUESE	IDLING JET	SURTIDOR DE RALENTI
	9916295	1	GETTO MINIMO	GICLEUR DE RALENTI	LEERLAUFDUESE	IDLING JET	SURTIDOR DE RALENTI
	9917570	S	CORREDO,COMPOSTO DA 1+2	POCHETTE-CONTENANT....	AUSRUESTUNG BESTEHEND AUS	KIT-CONSISTING OF....	EQUIPO-COMPUESTO DE...
	9917571	S	CORREDO,COMPOSTO DA 1	POCHETTE-CONTENANT....	AUSRUESTUNG BESTEHEND AUS	KIT-CONSISTING OF....	EQUIPO-COMPUESTO DE...
	9918736	1	COPERCHIO COMPL.	COUVERCLE	DECKEL	COVER	TAPA
	9918737	1	GETTO	GICLEUR	DUESE	JET	SURTIDOR
	9918738	S	CORREDO,COMPOSTO DA 1+2+3	POCHETTE-CONTENANT....	AUSRUESTUNG BESTEHEND AUS	KIT-CONSISTING OF....	EQUIPO-COMPUESTO DE...
	9920316	1	VITE REGISTRO MINIMO	VIS REGLAGE DE RALENTI	LEERLAUF-EINSTELL-SCHRAUBE	IDLE ADJUSTING SCREW	TORNILLO DE REGLAJE DEL RALENTI

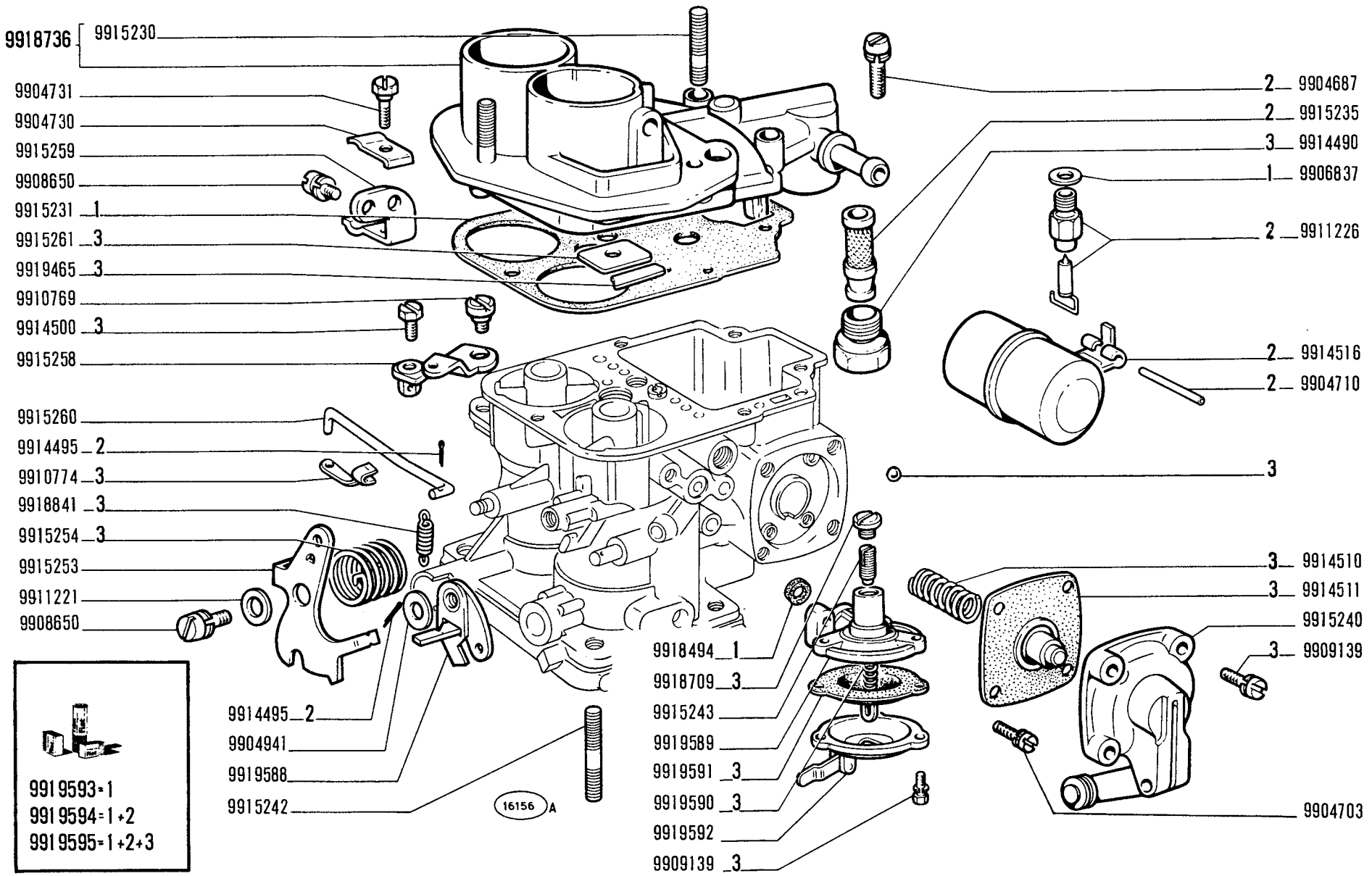

850 Sport

CARBURATORE 4212141 (Weber)

- *Carburateur*
- *Vergaser*
- *Carburetor*
- *Carburador*

A2.06 /1

V-1971

MODIF.	N.ORDINAZ.	Q.	DENOMINAZIONE	DESIGNATION	BENENNUNG	DESCRIPTION	DENOMINACIONES
	9904577	2	MOLLA	RESSORT	FEDER	SPRING	RESORTE
	9904615	1	DADO	ECROU	MUTTER	NUT	TUERCA
	9904667	1	DADO	ECROU	MUTTER	NUT	TUERCA
	9904687	5	VITE	VIS	SCHRAUBE	SCREW	TORNILLO
	9904693	2	VITE	VIS	SCHRAUBE	SCREW	TORNILLO
	9904703	1	VITE	VIS	SCHRAUBE	SCREW	TORNILLO
	9904710	1	PERNO	AXE	BOLZEN	PIN	EJE
	9904730	1	PIASTRINA	PLAQUETTE	PLAETTCHEN	PLATE	PLACA
	9904731	1	VITE	VIS	SCHRAUBE	SCREW	TORNILLO
	9904811	1	ROSETTA SICUREZZA	RONDELLE FREIN	SICHERUNGSRING	LOCKWASHER	ARANDELA DE FRENO
	9904941	1	ROSETTA PIANA	RONDELLE	SCHEIBE	WASHER	ARANDELA
	9904983	2	ROSETTA TENUTA	JOINT	DICHTRING	GASKET	JUNTA
	9905094	2	GETTO PRINCIPALE	GICLEUR PRINCIPAL	HAUPTDUESE	MAIN JET	SURTIDOR PRINCIPAL
	9905100	1	VALVOLA	SOUPAPE	VENTIL	VALVE	VALVULA
	9906837	1	ROSETTA TENUTA	JOINT	DICHTRING	GASKET	JUNTA
	9907257	2	PORTAGETTO	PORTE-GICLEUR	DUESENHALTER	JET HOLDER	PORTASURTIDOR
	9908650	2	VITE	VIS	SCHRAUBE	SCREW	TORNILLO
	9909139	7	VITE	VIS	SCHRAUBE	SCREW	TORNILLO
	9910599	2	EMULSIONATORE	TUBE EMULSION	MISCHROHR	EMULSION TUBE	EMULSIONADOR
	9910769	1	VITE	VIS	SCHRAUBE	SCREW	TORNILLO
	9910774	2	FERMAGLIO	AGRAFE	KLEMMSTUCK	CLIP	SUJETADOR
	9911196	1	ROSETTA SICUREZZA	RONDELLE FREIN	SICHERUNGSRING	LOCKWASHER	ARANDELA DE FRENO
	9911201	1	MOLLA	RESSORT	FEDER	SPRING	RESORTE
	9911221	1	ROSETTA PIANA	RONDELLE	SCHEIBE	WASHER	ARANDELA
	9911226	1	VALVOLA SPILLO	SOUPAPE	VENTIL	VALVE	VALVULA
	9912664	2	ROSETTA PIANA	RONDELLE	SCHEIBE	WASHER	ARANDELA
	9912666	1	GETTO ARIA	JET D'AIR	LUFTDUESE	AIR JET	SURTIDOR DE AIRE
	9914490	1	TAPPO	BOUCHON	STOPFEN	PLUG	TAPON
	9914495	4	COPIGLIA	GOUPILLE	SPLINT	PIN	PASADOR ABIERTO
	9914500	1	VITE	VIS	SCHRAUBE	SCREW	TORNILLO
	9914504	4	VITE	VIS	SCHRAUBE	SCREW	TORNILLO
	9914507	1	ROSETTA PIANA	RONDELLE	SCHEIBE	WASHER	ARANDELA
	9914510	1	MOLLA	RESSORT	FEDER	SPRING	RESORTE
	9914511	1	MEMBRANA	MEMBRANE	MEMBRAN	DIAPHRAGM	MEMBRANA
	9914516	1	GALLEGGIANTE	FLOTTEUR	SCHWIMMER	FLOAT	FLOTADOR
	9914783	1	ROSETTA PIANA	RONDELLE	SCHEIBE	WASHER	ARANDELA
	9915230	3	PRIGIONIERO	GOUJON	STIFTSCHRAUBE	STUD	ESPARRAGO
	9915231	1	GUARNIZIONE	JOINT	DICHTUNG	GASKET	JUNTA
	9915232	1	FARFALLA	PAPILLON	DROSSELKLAPPE	THROTTLE	MARIPOSA
	9915233	1	ALBERINO	AXE	WELLE	SHAFT	EJE
	9915234	1	TIRANTE	TIRANT	VERBINDUNGSSTANGE	LINK	BIELA
	9915235	1	FILTRO	FILTRE	FILTER	FILTER	FILTRO
	9915237	1	ALBERINO	AXE	WELLE	SHAFT	EJE
	9915238	1	ALBERINO	AXE	WELLE	SHAFT	EJE
	9915239	2	FARFALLA	PAPILLON	DROSSELKLAPPE	THROTTLE	MARIPOSA
	9915240	1	COPERCHIO	COUVERCLE	DECKEL	COVER	TAPA

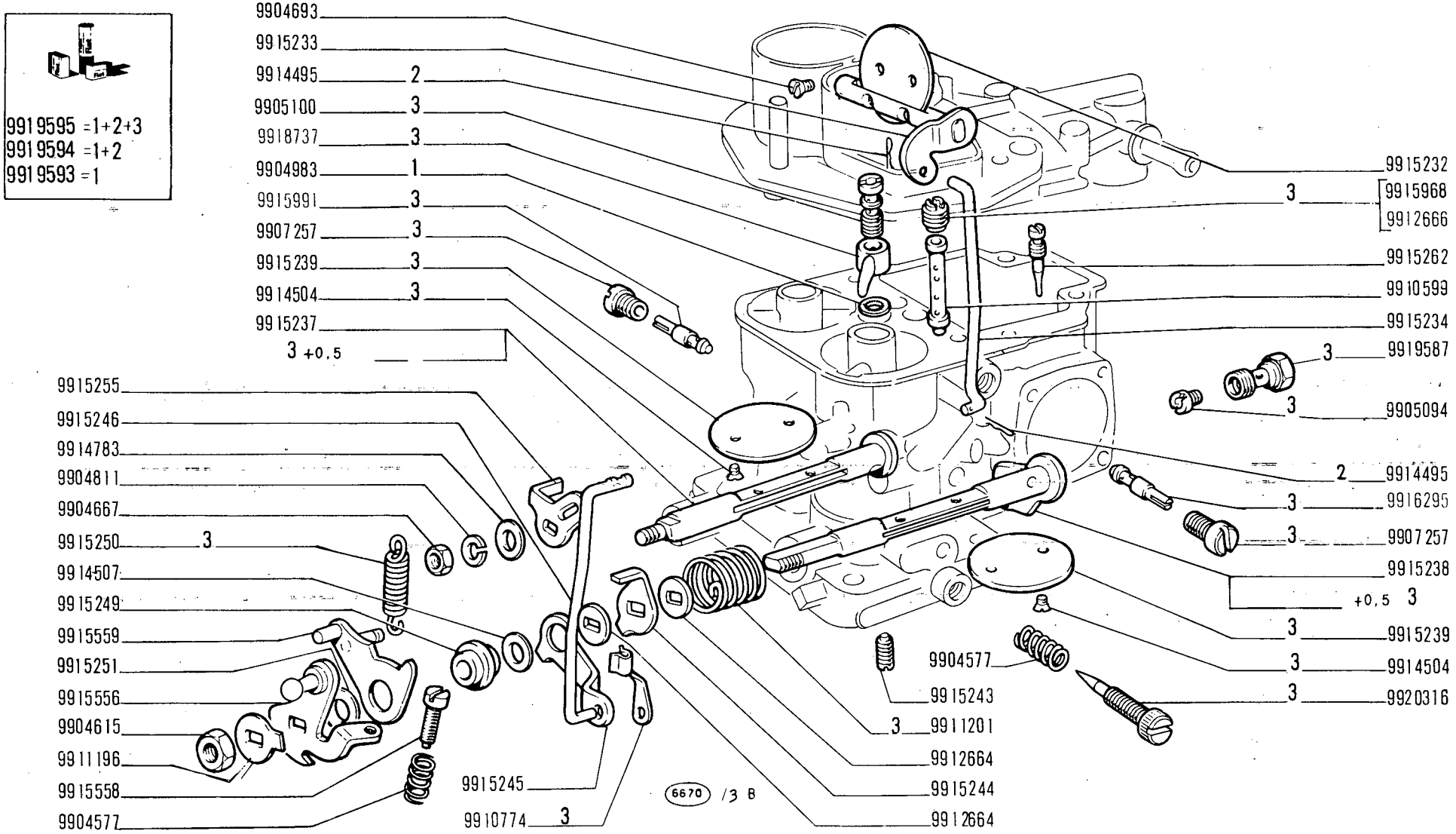

850 Sport

- *Carburateur*
- *Vergaser*

CARBURATORE 4212141 (Weber)

- *Carburetor*
- *Carburador*

A2.06/1

2/2

V-1971

MODIF.	N.ORDINAZ.	Q.	DENOMINAZIONE	DESIGNATION	BENENNUNG	DESCRIPTION	DENOMINACIONES
	9915242	2	PRIGIONIERO	GOUJON	STIFTSCHRAUBE	STUD	ESPARRAGO
	9915243	2	VITE	VIS	SCHRAUBE	SCREW	TORNILLO
	9915244	1	LEVA	LEVIER	HEBEL	LEVER	PALANCA
	9915245	1	LEVA	LEVIER	HEBEL	LEVER	PALANCA
	9915246	1	TIRANTE	TIRANT	VERBINDUNGSSTANGE	LINK	BIELA
	9915249	1	BOCCOLA	DOUILLE	BUCHSE	BUSH	CASQUILLO
	9915250	1	MOLLA	RESSORT	FEDER	SPRING	RESORTE
	9915251	1	ROSETTA PIANA	RONDELLE	SCHEIBE	WASHER	ARANDELA
	9915253	1	LEVA	LEVIER	HEBEL	LEVER	PALANCA
	9915254	1	MOLLA	RESSORT	FEDER	SPRING	RESORTE
	9915255	1	LEVA	LEVIER	HEBEL	LEVER	PALANCA
	9915258	1	LEVA	LEVIER	HEBEL	LEVER	PALANCA
	9915259	1	SUPPORTO	SUPPORT	LAGER	SUPPORT	SOPORTE
	9915260	1	TIRANTE	TIRANT	VERBINDUNGSSTANGE	LINK	BIELA
	9915261	1	PIASTRINA	PLAQUETTE	PLAETTCHEN	PLATE	PLACA
	9915262	1	VITE	VIS	SCHRAUBE	SCREW	TORNILLO
	9915556	1	LEVA	LEVIER	HEBEL	LEVER	PALANCA
	9915558	1	VITE	VIS	SCHRAUBE	SCREW	TORNILLO
	9915559	1	LEVA	LEVIER	HEBEL	LEVER	PALANCA
	9915968	1	GETTO ARIA	JET D'AIR	LUFTDUESE	AIR JET	SURTIDOR DE AIRE
	9915991	1	GETTO MINIMO	GICLEUR DE RALENTI	LEERLAUFDUESE	IDLING JET	SURTIDOR DE RALENTI
	9916295	1	GETTO MINIMO	GICLEUR DE RALENTI	LEERLAUFDUESE	IDLING JET	SURTIDOR DE RALENTI
	9918494	1	ANELLO TENUTA	JOINT	DICHTRING	SEAL	JUNTA
	9918709	1	TAPPO	BOUCHON	STOPFEN	PLUG	TAPON
	9918736	1	COPERCHIO COMPL.	COUVERCLE	DECKEL	COVER	TAPA
	9918737	1	GETTO POMPA	GICLEUR DE POMPE	PUMPENDUESE	PUMP JET	SURTIDOR DE LA BOMBA
	9918841	1	MOLLA	RESSORT	FEDER	SPRING	RESORTE
	9919465	1	TAPPO	BOUCHON	STOPFEN	PLUG	TAPON
	9919587	2	PORTAGETTO	PORTE-GICLEUR	DUESENHALTER	JET HOLDER	PORTASURTIDOR
	9919588	1	LEVA	LEVIER	HEBEL	LEVER	PALANCA
	9919589	1	SCATOLA	CARTER	GEHAUSE	CASE	CAJA
	9919590	1	MOLLA	RESSORT	FEDER	SPRING	RESORTE
	9919591	1	MEMBRANA	MEMBRANE	MEMBRAN	DIAPHRAGM	MEMBRANA
	9919592	1	COPERCHIO	COUVERCLE	DECKEL	COVER	TAPA
	9919593	S	CORREDO,COMPOSTO DA 1	POCHETTE-CONTENANT....	AUSRUESTUNG BESTEHEND AUS	KIT-CONSISTING OF....	EQUIPO-COMPUESTO DE...
	9919594	S	CORREDO,COMPOSTO DA 1+2	POCHETTE-CONTENANT....	AUSRUESTUNG BESTEHEND AUS	KIT-CONSISTING OF....	EQUIPO-COMPUESTO DE...
	9919595	S	CORREDO,COMPOSTO DA 1+2+3	POCHETTE-CONTENANT....	AUSRUESTUNG BESTEHEND AUS	KIT-CONSISTING OF....	EQUIPO-COMPUESTO DE...
	9920316	1	VITE REGISTRO MINIMO	VIS REGLAGE DE RALENTI	LEERLAUF-EINSTELL-SCHRAUBE	IDLE ADJUSTING SCREW	TORNILLO DE REGLAJE DEL RALENTI

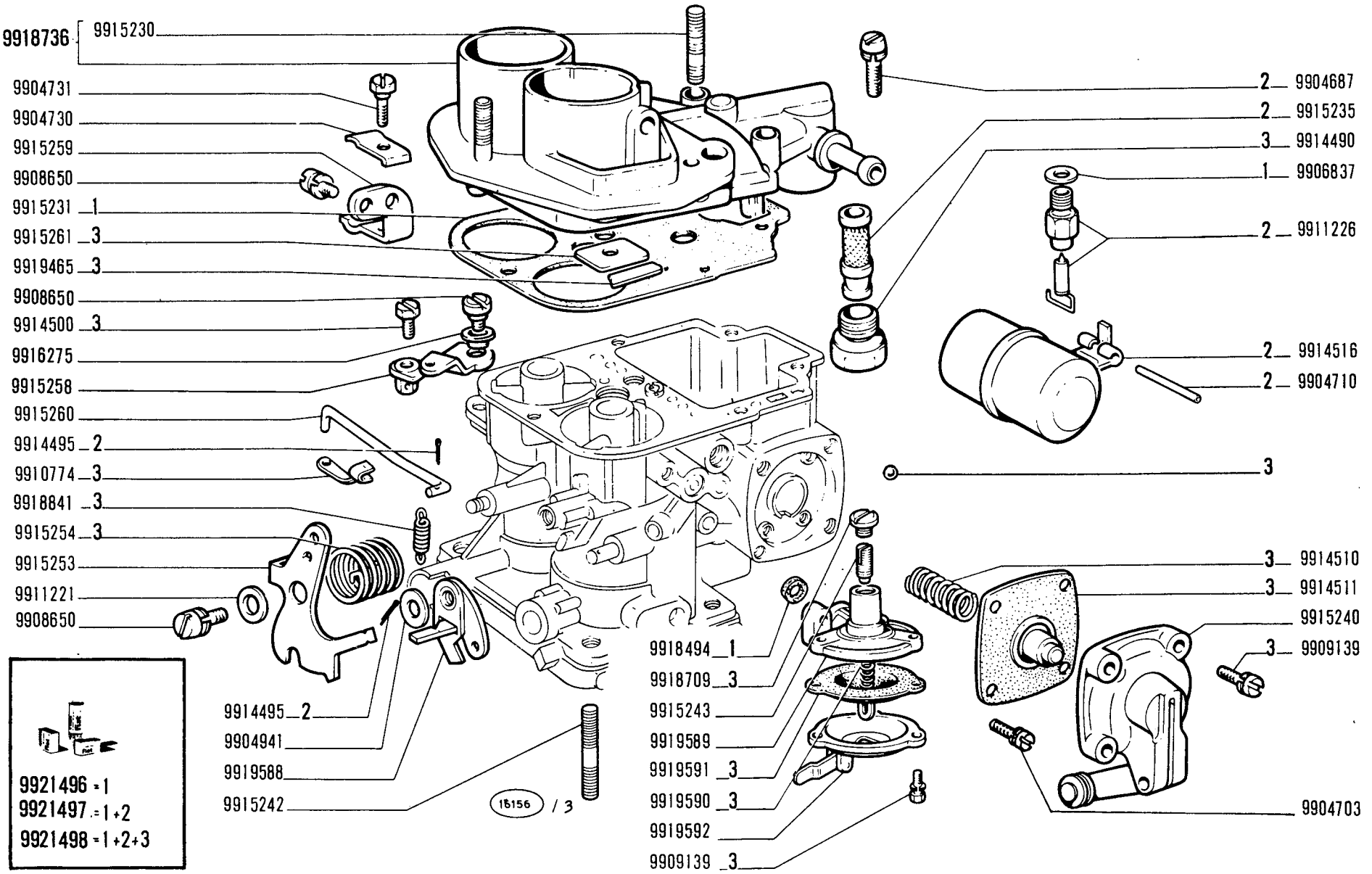

850 Sport

CARBURATORE 4227563 (Weber) - 4234292 (Holley Europea)

Carburateur
Vergaser
Carburetor
Carburador

A2.06/2

1/2 | V-1971

MODIF.	N.ORDINAZ.	Q.	DENOMINAZIONE	DESIGNATION	BENENNUNG	DESCRIPTION	DENOMINACIONES
	9904577	1	MOLLA	RESSORT	FEDER	SPRING	RESORTE
	9904615	1	DADO	ECROU	MUTTER	NUT	TUERCA
	9904667	1	DADO	ECROU	MUTTER	NUT	TUERCA
	9904687	5	VITE	VIS	SCHRAUBE	SCREW	TORNILLO
	9904693	2	VITE	VIS	SCHRAUBE	SCREW	TORNILLO
	9904703	1	VITE	VIS	SCHRAUBE	SCREW	TORNILLO
	9904710	1	PERNO	AXE	BOLZEN	PIN	EJE
	9904730	1	PIASTRINA	PLAQUETTE	PLAETTCHEN	PLATE	PLACA
	9904731	1	VITE	VIS	SCHRAUBE	SCREW	TORNILLO
	9904811	1	ROSETTA SICUREZZA	RONDELLE FREIN	SICHERUNGSRING	LOCKWASHER	ARANDELA DE FRENO
	9904941	1	ROSETTA PIANA	RONDELLE	SCHEIBE	WASHER	ARANDELA
	9904983	2	ROSETTA TENUTA	JOINT	DICHTRING	GASKET	JUNTA
	9905094	2	GETTO PRINCIPALE	GICLEUR PRINCIPAL	HAUPTDUESE	MAIN JET	SURTIDOR PRINCIPAL
	9906837	1	ROSETTA TENUTA	JOINT	DICHTRING	GASKET	JUNTA
	9908650	3	VITE	VIS	SCHRAUBE	SCREW	TORNILLO
	9909139	7	VITE	VIS	SCHRAUBE	SCREW	TORNILLO
	9910599	2	EMULSIONATORE	TUBE EMULSION	MISCHROHR	EMULSION TUBE	EMULSIONADOR
	9910774	2	FERMAGLIO	AGRAFE	KLEMMSTUCK	CLIP	SUJETADOR
	9911196	1	ROSETTA SICUREZZA	RONDELLE FREIN	SICHERUNGSRING	LOCKWASHER	ARANDELA DE FRENO
	9911201	1	MOLLA	RESSORT	FEDER	SPRING	RESORTE
	9911221	1	ROSETTA PIANA	RONDELLE	SCHEIBE	WASHER	ARANDELA
	9911226	1	VALVOLA	SOUPAPE	VENTIL	VALVE	VALVULA
	9912664	2	ROSETTA PIANA	RONDELLE	SCHEIBE	WASHER	ARANDELA
	9912666	1	GETTO ARIA	JET D'AIR	LUFTDUESE	AIR JET	SURTIDOR DE AIRE
	9914490	1	TAPPO	BOUCHON	STOPFEN	PLUG	TAPON
	9914495	4	COPIGLIA	GOUPILLE	SPLINT	PIN	PASADOR ABIERTO
	9914500	1	VITE	VIS	SCHRAUBE	SCREW	TORNILLO
	9914504	4	VITE	VIS	SCHRAUBE	SCREW	TORNILLO
	9914507	1	ROSETTA PIANA	RONDELLE	SCHEIBE	WASHER	ARANDELA
	9914510	1	MOLLA	RESSORT	FEDER	SPRING	RESORTE
	9914511	1	MEMBRANA	MEMBRANE	MEMBRAN	DIAPHRAGM	MEMBRANA
	9914516	1	GALLEGGIANTE	FLOTTEUR	SCHWIMMER	FLOAT	FLOTADOR
	9914783	1	ROSETTA PIANA	RONDELLE	SCHEIBE	WASHER	ARANDELA
	9915230	3	PRIGIONIERO	GOUJON	STIFTSCHRAUBE	STUD	ESPARRAGO
	9915231	1	GUARNIZIONE	JOINT	DICHTUNG	GASKET	JUNTA
	9915232	1	FARFALLA	PAPILLON	DROSSELKLAPPE	THROTTLE	MARIPOSA
	9915233	1	ALBERINO	AXE	WELLE	SHAFT	EJE
	9915234	1	TIRANTE	TIRANT	VERBINDUNGSSTANGE	LINK	BIELA
	9915235	1	FILTRO	FILTRE	FILTER	FILTER	FILTRO
	9915237	1	ALBERINO	AXE	WELLE	SHAFT	EJE
	9915238	1	ALBERINO	AXE	WELLE	SHAFT	EJE
	9915239	2	FARFALLA	PAPILLON	DROSSELKLAPPE	THROTTLE	MARIPOSA
	9915240	1	COPERCHIO	COUVERCLE	DECKEL	COVER	TAPA
	9915242	2	PRIGIONIERO	GOUJON	STIFTSCHRAUBE	STUD	ESPARRAGO
	9915243	1	VITE	VIS	SCHRAUBE	SCREW	TORNILLO
	9915244	1	LEVA	LEVIER	HEBEL	LEVER	PALANCA

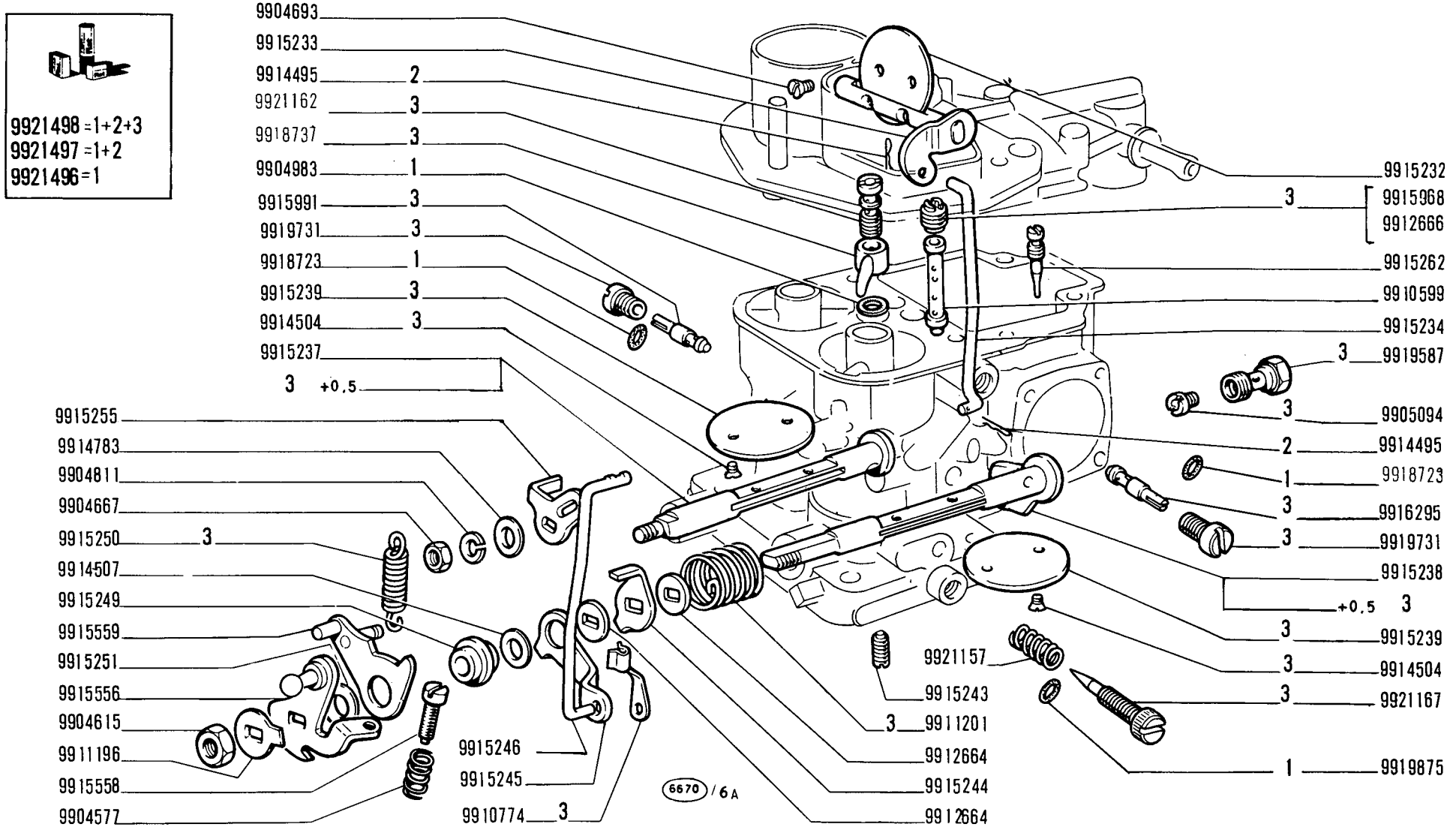

850 Sport

CARBURATORE 4227563 (Weber) - 4234292 (Holley Europea)

Carburateur
Vergaser

Carburetor
Carburador

A2.06/2

22 V-1971

MODIF.	N.ORDINAZ.	Q.	DENOMINAZIONE	DESIGNATION	BENENNUNG	DESCRIPTION	DENOMINACIONES
	9915245	1	LEVA	LEVIER	HEBEL	LEVER	PALANCA
	9915246	1	TIRANTE	TIRANT	VERBINDUNGSSTANGE	LINK	BIELA
	9915249	1	BOCCOLA	DOUILLE	BUCHSE	BUSH	CASQUILLO
	9915250	1	MOLLA	RESSORT	FEDER .	SPRING	RESORTE
	9915251	1	ROSETTA PIANA	RONDELLE	SCHEIBE	WASHER	ARANDELA
	9915253	1	LEVA	LEVIER	HEBEL	LEVER	PALANCA
	9915254	1	MOLLA	RESSORT	FEDER	SPRING	RESORTE
	9915255	1	LEVA	LEVIER	HEBEL	LEVER	PALANCA
	9915258	1	LEVA	LEVIER	HEBEL	LEVER	PALANCA
	9915259	1	SUPPORTO	SUPPORT	LAGER	SUPPORT	SOPORTE
	9915260	1	TIRANTE	TIRANT	VERBINDUNGSSTANGE	LINK	BIELA
	9915261	1	PIASTRINA	PLAQUETTE	PLAETTCHEN	PLATE	PLACA
	9915262	1	VITE	VIS	SCHRAUBE	SCREW	TORNILLO
	9915556	1	LEVA	LEVIER	HEBEL	LEVER	PALANCA
	9915558	1	VITE	VIS	SCHRAUBE	SCREW	TORNILLO
	9915559	1	LEVA	LEVIER	HEBEL	LEVER	PALANCA
	9915968	1	GETTO ARIA	JET D'AIR	LUFTDUESE	AIR JET	SURTIDOR DE AIRE
	9915991	1	GETTO MINIMO	GICLEUR DE RALENTI	LEERLAUFDUESE	IDLING JET	SURTIDOR DE RALENTI
	9916275	2	BOCCOLA	DOUILLE	BUCHSE	BUSH	CASQUILLO
	9916295	1	GETTO MINIMO	GICLEUR DE RALENTI	LEERLAUFDUESE	IDLING JET	SURTIDOR DE RALENTI
	9918494	1	ANELLO TENUTA	JOINT	DICHTRING	SEAL	JUNTA
	9918709	1	TAPPO	BOUCHON	STOPFEN	PLUG	TAPON
	9918723	2	ROSETTA TENUTA	JOINT	DICHTRING	GASKET	JUNTA
	9918736	1	COPERCHIO COMPL.	COUVERCLE	DECKEL	COVER	TAPA
	9918737	1	GETTO POMPA	GICLEUR DE POMPE	PUMPENDUESE	PUMP JET	SURTIDOR DE LA BOMBA
	9918841	1	MOLLA	RESSORT	FEDER	SPRING	RESORTE
	9919465	1	TAPPO	BOUCHON	STOPFEN	PLUG	TAPON
	9919587	2	PORTAGETTO	PORTE-GICLEUR	DUESENHALTER	JET HOLDER	PORTASURTIDOR
	9919588	1	LEVA	LEVIER	HEBEL	LEVER	PALANCA
	9919589	1	SCATOLA	CARTER	GEHAUSE	CASE	CAJA
	9919590	1	MOLLA	RESSORT	FEDER	SPRING	RESORTE
	9919591	1	MEMBRANA	MEMBRANE	MEMBRAN	DIAPHRAGM	MEMBRANA
	9919592	1	COPERCHIO	COUVERCLE	DECKEL	COVER	TAPA
	9919731	2	PORTAGETTO	PORTE-GICLEUR	DUESENHALTER	JET HOLDER	PORTASURTIDOR
	9919875	1	ANELLO TENUTA	JOINT	DICHTRING	SEAL	JUNTA
	9921157	1	MOLLA	RESSORT	FEDER	SPRING	RESORTE
	9921162	1	VALVOLA	SOUPAPE	VENTIL	VALVE	VALVULA
	9921167	1	VITE REGISTRO MINIMO	VIS REGLAGE DE RALENTI	LEERLAUF-EINSTELL-SCHRAUBE	IDLE ADJUSTING SCREW	TORNILLO DE REGLAJE DEL RALENTI
	9921496	S	CORREDO,COMPOSTO DA 1	POCHETTE-CONTENANT....	AUSRUESTUNG BESTEHEND AUS	KIT-CONSISTING OF....	EQUIPO-COMPUESTO DE...
	9921497	S	CORREDO,COMPOSTO DA 1+2	POCHETTE-CONTENANT....	AUSRUESTUNG BESTEHEND AUS	KIT-CONSISTING OF....	EQUIPO-COMPUESTO DE...
	9921498	S	CORREDO,COMPOSTO DA 1+2+3	POCHETTE-CONTENANT....	AUSRUESTUNG BESTEHEND AUS	KIT-CONSISTING OF....	EQUIPO-COMPUESTO DE...

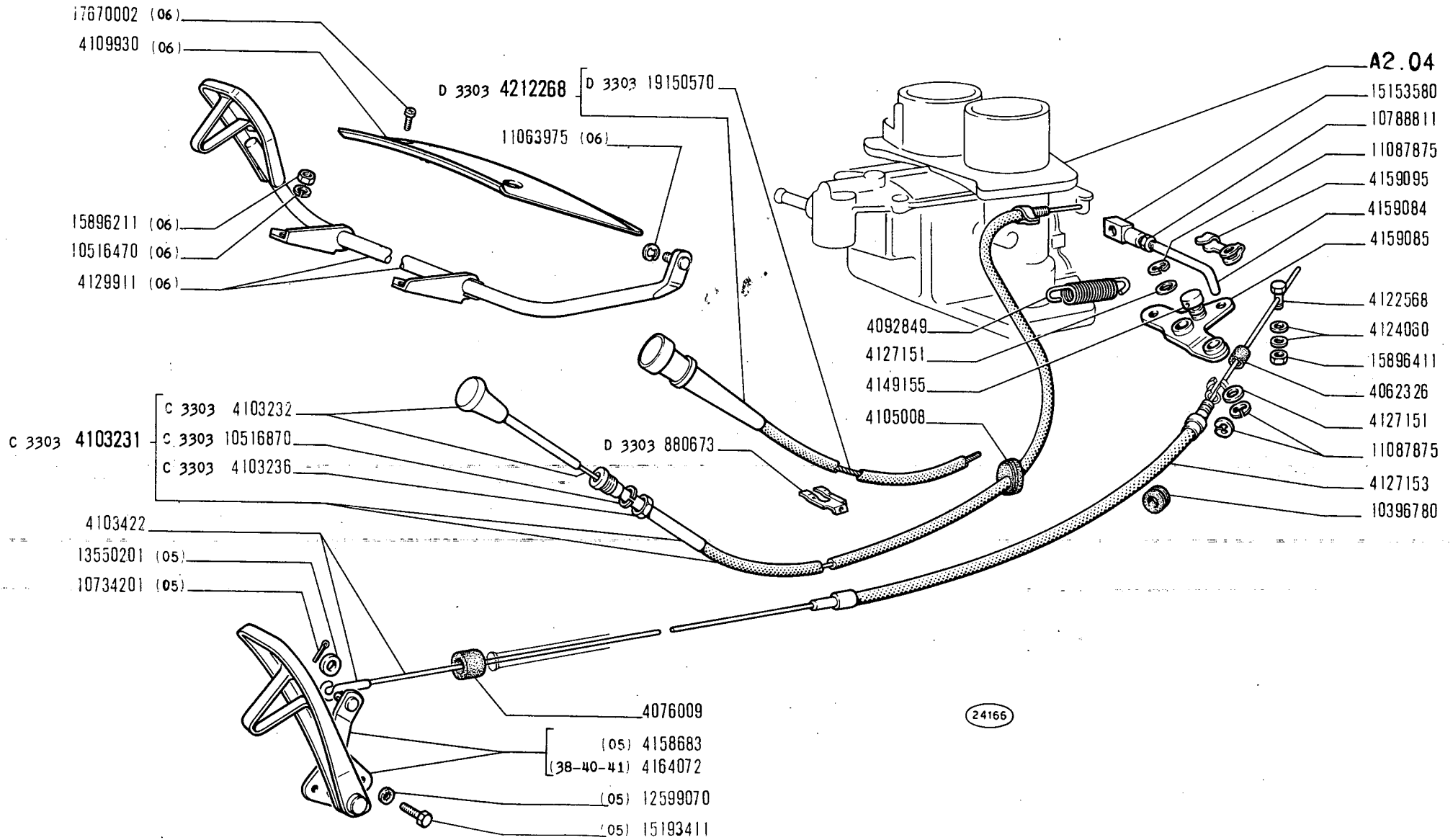

850 Sport

COMANDI ACCELERATORE E CARBURATORE

- *Commandes d'accélérateur et de starter*
- *Gasregulierung und Vergaser*
- *Choke and Accelerator Control Linkage*
- *Mandos del acelerador y " starter "*

A2.21

V-1971

MODIF.	N.ORDINAZ.	Q.	DENOMINAZIONE	DESIGNATION	BENENNUNG	DESCRIPTION	DENOMINACIONES
D 3303	880673	1	PIASTRINA	PLAQUETTE	PLAETTCHEN	PLATE	PLACA
	4062326	1	CAPPUCCIO	CAPUCHON	SCHUTZKAPPE	BOOT	CAPUCHON
	4076009	1	CAPPUCCIO	CAPUCHON	SCHUTZKAPPE	BOOT	CAPUCHON
	4092849	1	MOLLA RICHIAMO	RESSORT	FEDER	SPRING	RESORTE
C 3303	4103231	1	COMANDO A MANO CARBURATORE COMPL.	COMMANDE A MAIN	HANDBETAETIGUNG	HAND CONTROL	MANDO MANUAL
C 3303	4103232	1	POMELLO	BOUTON	KNEBELGRIFF	KNOB	BOTON
C 3303	4103236	1	DADO	ECROU	MUTTER	NUT	TUERCA
	4103422	1	TRASMISSIONE FLESS.	TRANSMISSION	DRAHTWELLE	FLEX/SHAFT	ARBOL FLEXIBLE
	4105008	1	ANELLO GOMMA	BAGUE	RING	RING	GUARNICION
	4109930	1	RIPARO (06)	PROTECTION	ABDECKUNG	PROTECTION	DEFENSA
	4122568	1	VITE CON FORO	VIS	SCHRAUBE	SCREW	TORNILLO
	4124060	2	ROSETTA PIANA	RONDELLE	SCHEIBE	WASHER	ARANDELA
	4127151	3	ROSETTA PIANA	RONDELLE	SCHEIBE	WASHER	ARANDELA
	4127153	1	GUAINA FLESSIBILE	GAINE	HUELLE	SHEATH	FUNDA
	4129911	1	PEDALE (06)	PEDALE	FUSSHEBEL	PEDAL	PEDAL
	4149155	1	BLOCCHETTO SERRAFILO	SERRE-FILS	NIPPEL	RETAINER	SUJETADOR
	4158683	1	PEDALE (05)	PEDALE	FUSSHEBEL	PEDAL	PEDAL
	4159084	1	TIRANTE	TIRANT	SPANNBOLZEN	TIEROD	PERNO
	4159085	1	LEVA RINVIO	LEVIER	HEBEL	LEVER	PALANCA
	4159095	1	FERMAGLIO	AGRAFE	KLEMMSTUCK	CLIP	SUJETADOR
	4164072	1	PEDALE (38-40-41)	PEDALE	FUSSHEBEL	PEDAL	PEDAL
D 3303	4212268	1	COMANDO A MANO CARBURATORE COMPL.	COMMANDE A MAIN	HANDBETAETIGUNG	HAND CONTROL	MANDO MANUAL
	10396780	1	ANELLO GOMMA	BAGUE	RING	RING	GUARNICION
	10516470	4	ROSETTA SICUREZZA (06)	RONDELLE FREIN	SICHERUNGSRING	LOCKWASHER	ARANDELA DE FRENO
C 3303	10516870	1	ROSETTA SICUREZZA	RONDELLE FREIN	SICHERUNGSRING	LOCKWASHER	ARANDELA DE FRENO
	10734201	1	COPIGLIA (05)	GOUPILLE	SPLINT	PIN	PASADOR ABIERTO
	10788811	1	DADO	ECROU	MUTTER	NUT	TUERCA
	11063975	1	FERMAGLIO (06)	AGRAFE	KLEMMSTUCK	CLIP	SUJETADOR
	11087875	3	ANELLO SICUREZZA	ARRETOIR	SICHERUNGSRING	LOCKRING	ANILLO DE FRENO
	12599070	2	ROSETTA SICUREZZA (05)	RONDELLE FREIN	SICHERUNGSRING	LOCKWASHER	ARANDELA DE FRENO
	13550201	1	ROSETTA PIANA (05)	RONDELLE	SCHEIBE	WASHER	ARANDELA
	15153580	1	TESTA GIUNTO SFERICO	JOINT A ROTULE	KUGELPFANNE	SOCKET	ARTICULACION
	15193411	2	VITE (05)	VIS	SCHRAUBE	SCREW	TORNILLO
	15896211	4	DADO (06)	ECROU	MUTTER	NUT	TUERCA
	15896411	1	DADO	ECROU	MUTTER	NUT	TUERCA
	17670002	4	VITE (06)	VIS	SCHRAUBE	SCREW	TORNILLO
D 3303	19150570	M	FLESSIBILE	TRANSMISSION	DRAHTWELLE	FLEX/SHAFT	ARBOL FLEXIBLE

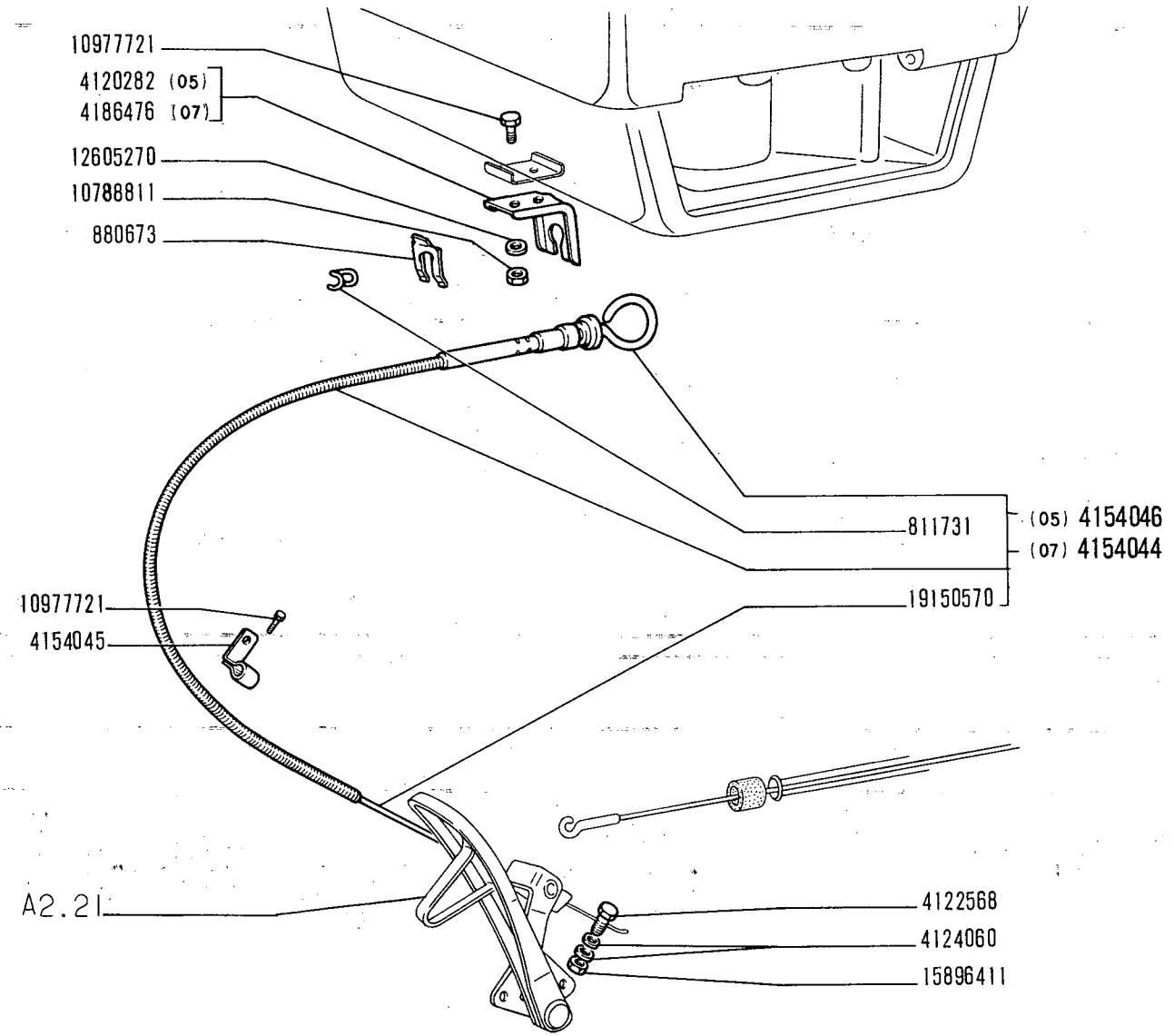

(10155) A

850 Sport

COMANDI ACCELERATORE E CARBURATORE

- *Commandes d'accélérateur et de starter*
- *Gasregulierung und Vergaser*
- *Choke and Accelerator Control Linkage*
- *Mandos del acelerador y " starter "*

1

A2.21/1

XI-1969

modif.	n. ordinaz.	quant.	Denominazione	Désignation	Benennung	Description	Denominaciones
	811731	1	Molletta	Agrafe	Klemmstück	Clip	Sujetador
	880673	1	Piastrina	Cale	Distanzscheibe	Shim	Suplemento
	4120282	1	Squadretta -05-	Équerre	Halter	Bracket	Apoyo
	4122568	1	Vite con foro	Vis	Schraube	Screw	Tornillo
	4124060	2	Rosetta piana	Rondelle	Scheibe	Washer	Arandela
	4186476	1	Squadretta -07-	Équerre	Halter	Bracket	Apoyo
	4154044	1	Comando a mano compl. -07-	Commande à main	Handbetätigung	Hand control	Mando manual
	4154045	1	Staffetta	Collier	Halter	Retainer	Abrazadera
	4154046	1	Comando a mano compl. -05-	Commande à main	Handbetätigung	Hand control	Mando manual
	10788811	2	Dado	Écrou	Mutter	Nut	Tuerca
	10977721	3	Vite	Vis	Schraube	Screw	Tornillo
	12605270	2	Rosetta sicurezza	Rondelle frein	Sicherungsring	Lockwasher	Arandela de freno
	15896411	1	Dado	Écrou	Mutter	Nut	Tuerca
	19150570	m	Trasmissione	Transmission	Drahtwelle	Flex/shaft	Árbol flexible

A2.21/1 Fiat 850 Sport (1)

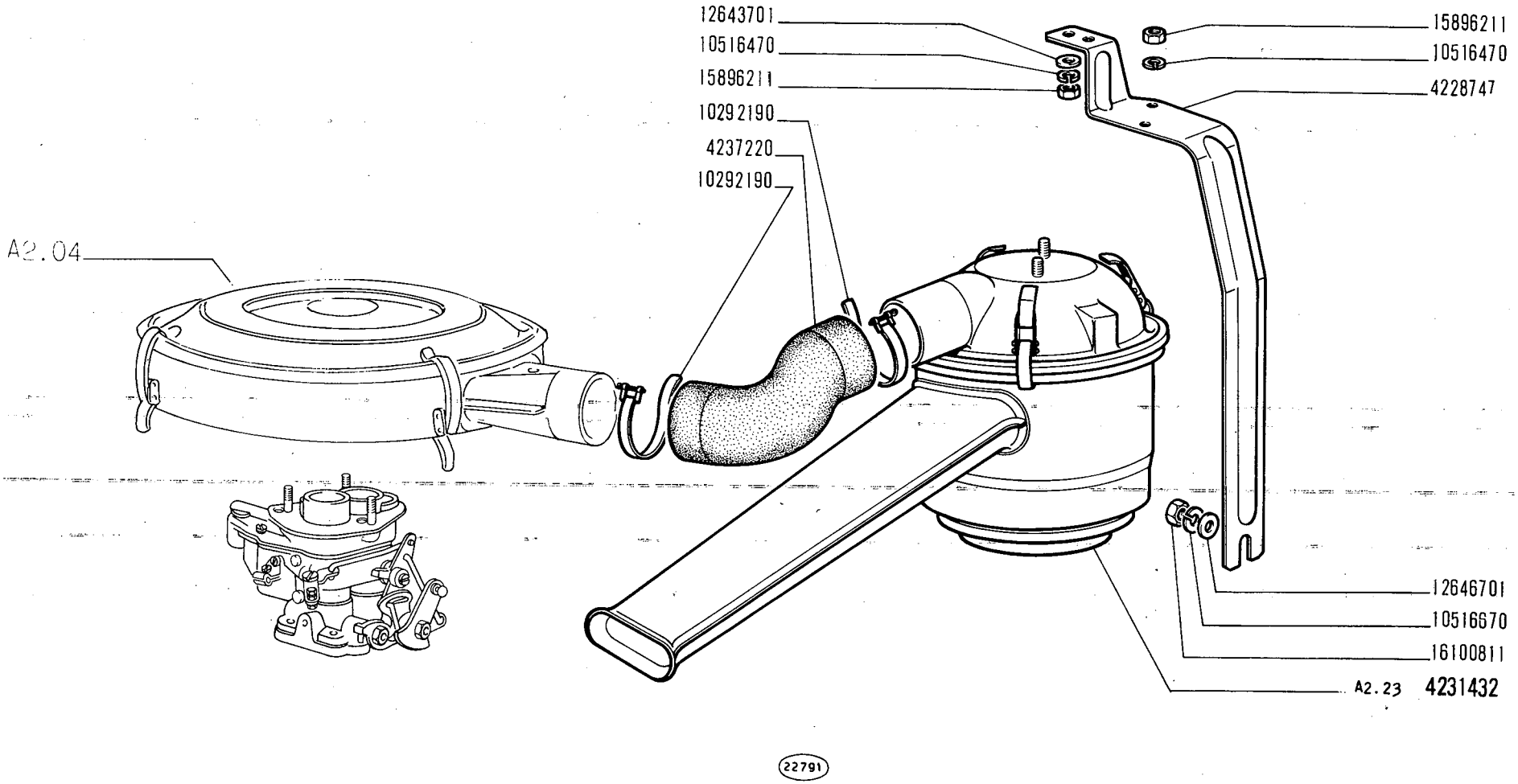

D 3858 I-1971 (32)

FILTRO ARIA E TUBAZIONI

850 Sport

Filtre à air et canalisations
Luftfilter und Leitungen

Air Cleaner and Ducts
Filtro de aire y tuberías

A2.22

V-1971

MODIF.	N.ORDINAZ.	Q.	DENOMINAZIONE	DESIGNATION	BENENNUNG	DESCRIPTION	DENOMINACIONES
	4228747	1	STAFFA	ETRIER	HALTER	BRACKET	SOPORTE
	4231432	1	FILTRO ARIA A BAGNO D'OLIO COMPL.	FILTRE A AIR	LUFTFILTER	AIR CLEANER	FILTRO DE AIRE
	4237220	1	MANICOTTO	MANCHON	MUFFE	SLEEVE	MANGA
	10292190	2	COLLARE	COLLIER	SCHELLE	COLLAR	ABRAZADERA
	10516470	4	ROSETTA SICUREZZA	RONDELLE FREIN	SICHERUNGSRING	LOCKWASHER	ARANDELA DE FRENO
	10516670	1	ROSETTA SICUREZZA	RONDELLE FREIN	SICHERUNGSRING	LOCKWASHER	ARANDELA DE FRENO
	12643701	2	ROSETTA PIANA	RONDELLE	SCHEIBE	WASHER	ARANDELA
	12646701	1	ROSETTA PIANA	RONDELLE	SCHEIBE	WASHER	ARANDELA
	15896211	4	DADO	ECROU	MUTTER	NUT	TUERCA
	16100811	1	DADO	ECROU	MUTTER	NUT	TUERCA

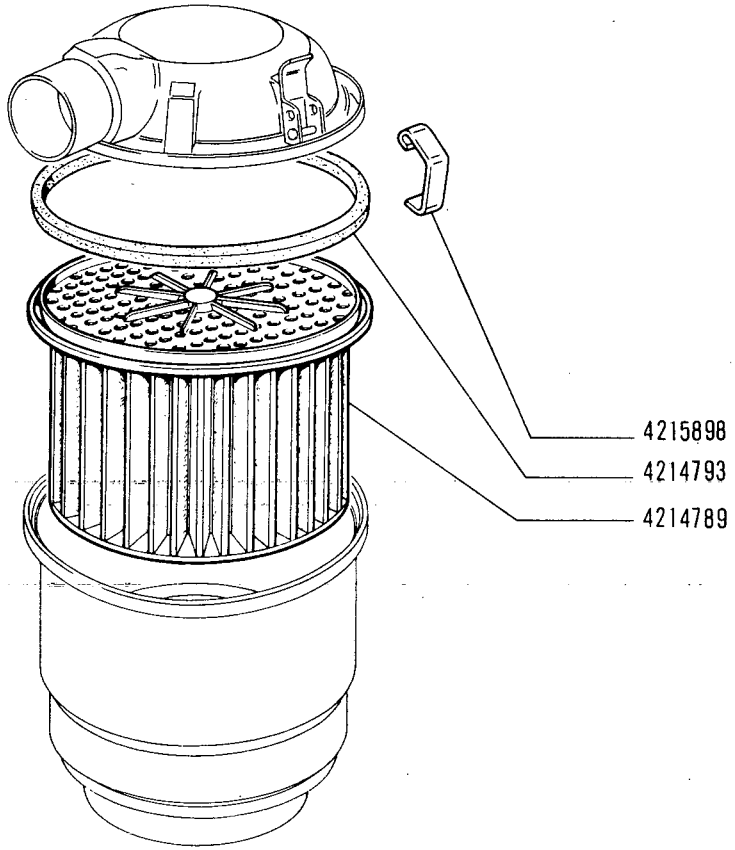

22251 /2

FILTRO ARIA 4231432

1

850 Sport

Filtre à air
Luftfilter

Air Cleaner
Filtro de aire

A2.23

V-1971

MODIF.	N.ORDINAZ.	Q.	DENOMINAZIONE	DESIGNATION	BENENNUNG	DESCRIPTION	DENOMINACIONES
	4214789	1	ELEMENTO FILTRANTE	ELEMENT FILTRANT	FILTEREINSATZ	CARTRIDGE	FILTRO
	4214793	1	ROSETTA TENUTA	JOINT	DICHTRING	GASKET	JUNTA
	4215898	3	FERMAGLIO	AGRAFE	KLEMMSTUCK	CLIP	SUJETADOR

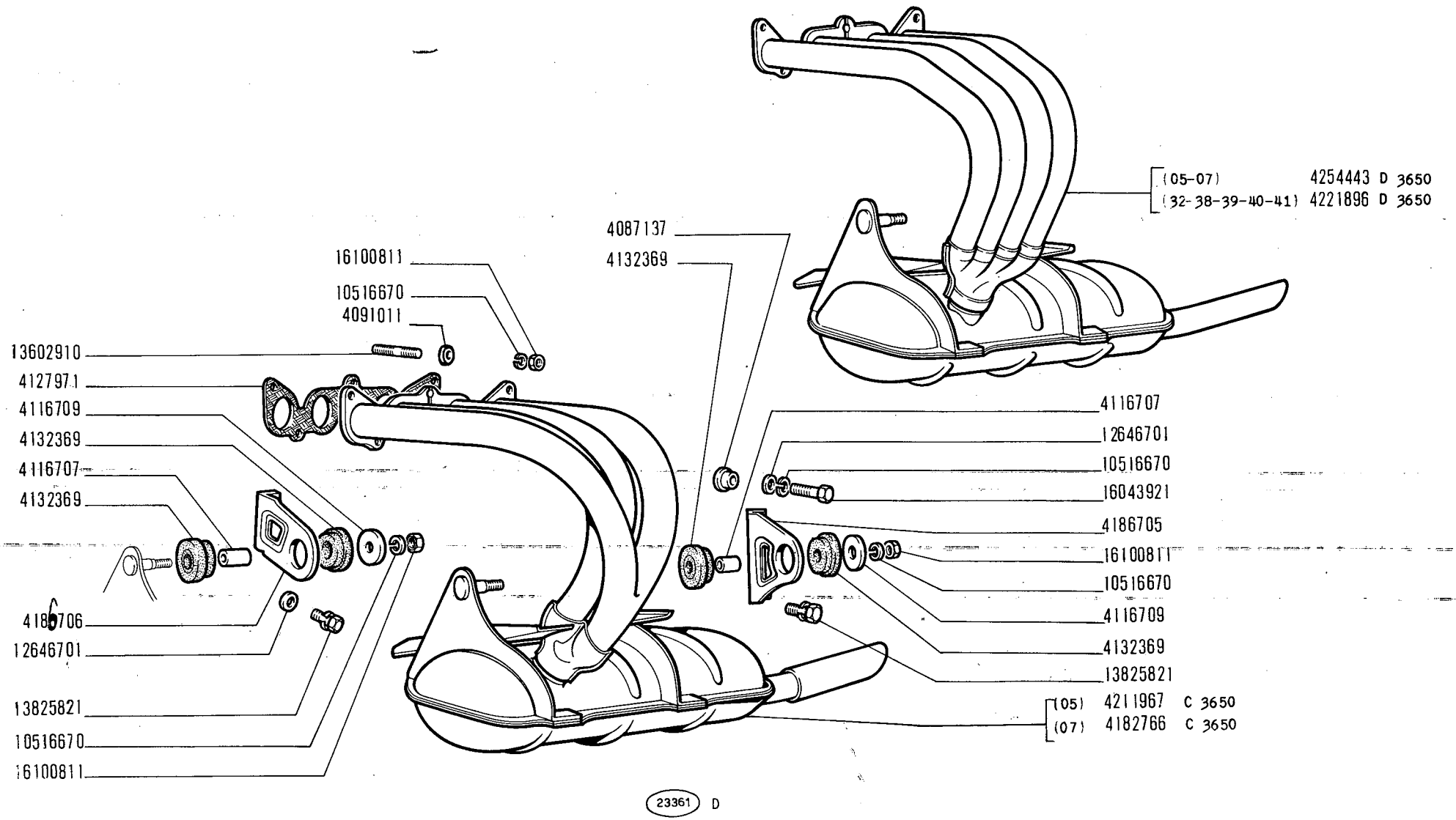

850 Sport

CONDOTTO E TUBAZIONE DI SCARICO

- *Conduit et canalisation d'échappement*
- *Auspuffkrümmer und Leitung*
- *Exhaust Manifold and Piping*
- *Colector y tubería de escape*

A2.55

V-1971

MODIF.	N.ORDINAZ.	Q.	DENOMINAZIONE	DESIGNATION	BENENNUNG	DESCRIPTION	DENOMINACIONES
	4087137	1	DISTANZIALE	ENTRETOISE	ABSTANDSTUCK	SPACER	SEPARADOR
	4091011	1	ROSETTA PIANA	RONDELLE	SCHEIBE	WASHER	ARANDELA
	4116707	2	DISTANZIALE	ENTRETOISE	ABSTANDSTUCK	SPACER	SEPARADOR
	4116709	2	ROSETTA PIANA	RONDELLE	SCHEIBE	WASHER	ARANDELA
	4127971	1	GUARNIZIONE	JOINT	DICHTUNG	GASKET	JUNTA
	4132369	4	TASSELLO ELASTICO	TAMPON	GUMMISTUCK	PAD	ALMOHADILLA
C 3650	4182766	1	SILENZIATORE (07)	SILENCIEUX	AUSPUFFTOPF	SILENCER	SILENCIADOR
	4186705	1	MENSOLA POST.	CONSOLE	STUETZE	REINFORCEMENT	REFUERZO
	4186706	1	MENSOLA ANT.	CONSOLE	STUETZE	REINFORCEMENT	REFUERZO
C 3650	4211967	1	SILENZIATORE (05)	SILENCIEUX	AUSPUFFTOPF	SILENCER	SILENCIADOR
D 3650	4221896	1	SILENZIATORE (32-38-39-40-41)	SILENCIEUX	AUSPUFFTOPF	SILENCER	SILENCIADOR
D 3650	4254443	1	SILENZIATORE (05-07)	SILENCIEUX	AUSPUFFTOPF	SILENCER	SILENCIADOR
	10516670	8	ROSETTA SICUREZZA	RONDELLE FREIN	SICHERUNGSRING	LOCKWASHER	ARANDELA DE FRENO
	12646701	4	ROSETTA PIANA	RONDELLE	SCHEIBE	WASHER	ARANDELA
	13602910	5	PRIGIONIERO	GOUJON	STIFTSCHRAUBE	STUD	ESPARRAGO
	13825821	3	VITE CON ROSETTA	VIS AVEC RONDELLE	SCHRAUBE MIT SCHEIBE	SCREW END WASHER ASSY	TORNILLO CON ARANDELA
	16043921	1	VITE	VIS	SCHRAUBE	SCREW	TORNILLO
	16100811	7	DADO	ECROU	MUTTER	NUT	TUERCA

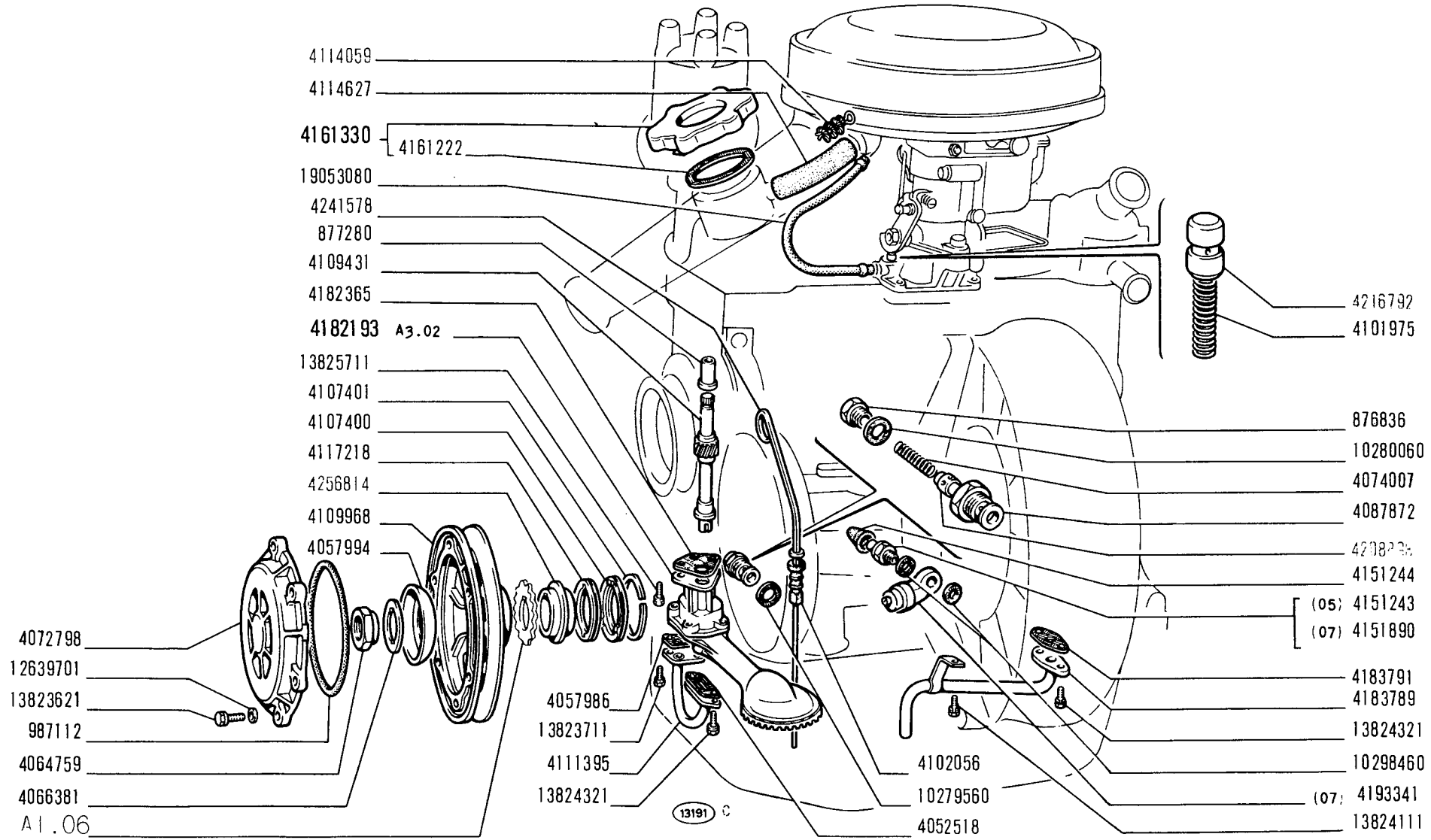

850 Sport

LUBRIFICAZIONE

- *Graissage*
- *Schmierung*
- *Lubrication System*
- *Sistema de engrase*

A3.01

V-1971

MODIF.	N.ORDINAZ.	Q.	DENOMINAZIONE	DESIGNATION	BENENNUNG	DESCRIPTION	DENOMINACIONES
	876836	1	TAPPO	BOUCHON	STOPFEN	PLUG	TAPON
	877280	1	BOCCOLA DI GUIDA	DOUILLE	BUCHSE	BUSHING	CASQUILLO
	987112	1	ANELLO TENUTA	JOINT	DICHTRING	SEAL	JUNTA
	4052518	1	GUARNIZIONE	JOINT	DICHTUNG	GASKET	JUNTA
	4057986	1	GUARNIZIONE	JOINT	DICHTUNG	GASKET	JUNTA
	4057994	1	DEFLETTORE	DEFLECTEUR	LEITBLECH	DEFLECTOR	DEFLECTOR
	4064759	1	DADO	ECROU	MUTTER	NUT	TUERCA
	4066381	1	PIASTRINA SICUREZZA	PLAQUETTE FREIN	SICHERUNGSBLECH	LOCKPLATE	PLACA DE FRENO
	4072798	1	COPERCHIO	COUVERCLE	DECKEL	COVER	TAPA
	4074007	1	MOLLA	RESSORT	FEDER	SPRING	RESORTE
	4087872	1	CORPO	CORPS	GEHAUSE	BODY	CUERPO
	4101975	1	MOLLA	RESSORT	FEDER	SPRING	RESORTE
	4102056	1	GUARNIZIONE	JOINT	DICHTUNG	GASKET	JUNTA
	4107400	1	DISCO	DISQUE	SCHEIBE	PLATE	DISCO
	4107401	2	ANELLO TENUTA	JOINT	DICHTRING	SEAL	JUNTA
	4109431	1	ALBERINO	AXE	WELLE	SHAFT	EJE
	4109968	1	MOZZO	MOYEU	NABE	HUB	BUJE
	4111395	1	TUBO MANDATA	TUYAU	ROHR	PIPE	TUBO
	4114059	1	SPEGNIFIAMMA	COUPE-FLAMME	FLAMMENLOESCHER	FLAME TRAP	APAGALLAMAS
	4114627	1	MANICOTTO	MANCHON	MUFFE	SLEEVE	MANGA
	4117218	1	DISCO	DISQUE	SCHEIBE	PLATE	DISCO
	4151243	1	INTERRUTTORE (05)	INTERRUPTEUR	SCHALTER	SWITCH	INTERRUPTOR
	4151244	1	CAPPUCCIO	CAPUCHON	SCHUTZKAPPE	BOOT	CAPUCHON
	4151890	1	INTERRUTTORE (07)	INTERRUPTEUR	SCHALTER	SWITCH	INTERRUPTOR
	4161222	1	ROSETTA TENUTA	JOINT	DICHTRING	GASKET	JUNTA
	4161330	1	TAPPO COMPL.	BOUCHON	SCHRAUBDECKEL	CAP	TAPON
	4182193	1	POMPA OLIO COMPL.	POMPE A HUILE	OELPUMPE	OIL PUMP	BOMBA DE ACEITE
	4182365	1	GUARNIZIONE	JOINT	DICHTUNG	GASKET	JUNTA
	4183789	1	TUBO SCARICO OLIO	TUYAU	ROHR	PIPE	TUBO
	4183791	1	GUARNIZIONE	JOINT	DICHTUNG	GASKET	JUNTA
	4193341	1	TRASMETTITORE PER MANOMETRO (07)	CONTACTEUR	KONTAKTGEBER	SENDING UNIT	CONTACTOR
	4208898	1	VALVOLA	SOUPAPE	VENTIL	VALVE	VALVULA
	4216792	1	VALVOLA	SOUPAPE	VENTIL	VALVE	VALVULA
	4241578	1	ASTA LIVELLO	JAUGE	MESSTAB	LEVEL ROD	VARILLA DE NIVEL
	4256814	1	ANELLO	BAGUE	RING	RING	ANILLO
	10279560	1	ROSETTA TENUTA	JOINT	DICHTRING	GASKET	JUNTA
	10280060	1	ROSETTA TENUTA	JOINT	DICHTRING	GASKET	JUNTA
	10298460	1	ROSETTA TENUTA (05)	JOINT	DICHTRING	GASKET	JUNTA
	10298460	2	ROSETTA TENUTA (07)	JOINT	DICHTRING	GASKET	JUNTA
	12639701	6	ROSETTA PIANA	RONDELLE	SCHEIBE	WASHER	ARANDELA
	13823621	6	VITE	VIS	SCHRAUBE	SCREW	TORNILLO
	13823711	2	VITE	VIS	SCHRAUBE	SCREW	TORNILLO
	13824111	1	VITE	VIS	SCHRAUBE	SCREW	TORNILLO
	13824321	4	VITE	VIS	SCHRAUBE	SCREW	TORNILLO
	13825711	2	VITE	VIS	SCHRAUBE	SCREW	TORNILLO
	19053080	M	TUBO FLESSIBILE 5X9	TUYAU	SCHLAUCH	HOSE	MANGA

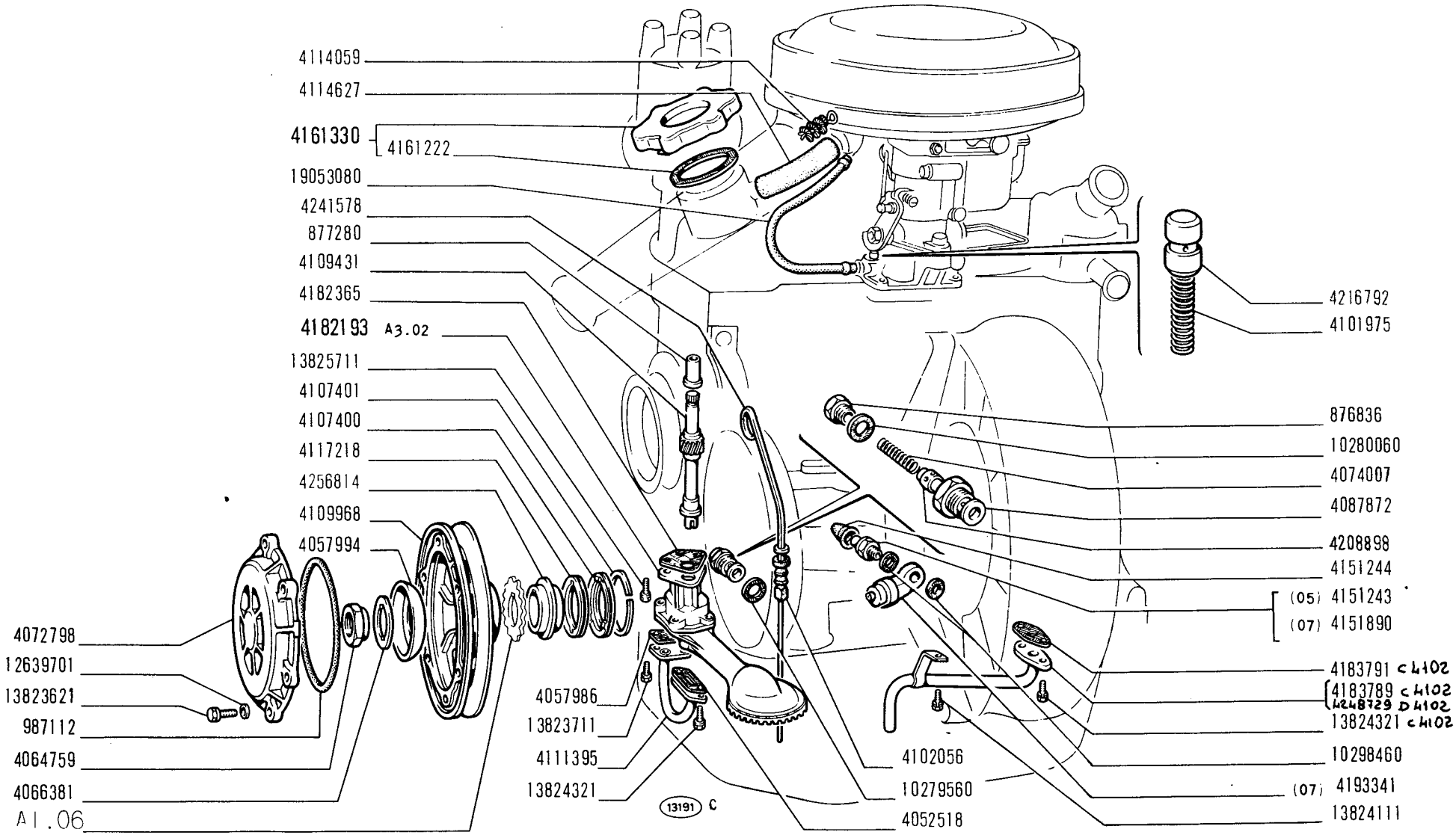

850 Sport

Graissage
Schmierung

LUBRIFICAZIONE

Lubrication System
Sistema de engrase

A3.01

V-1071
01-12-71

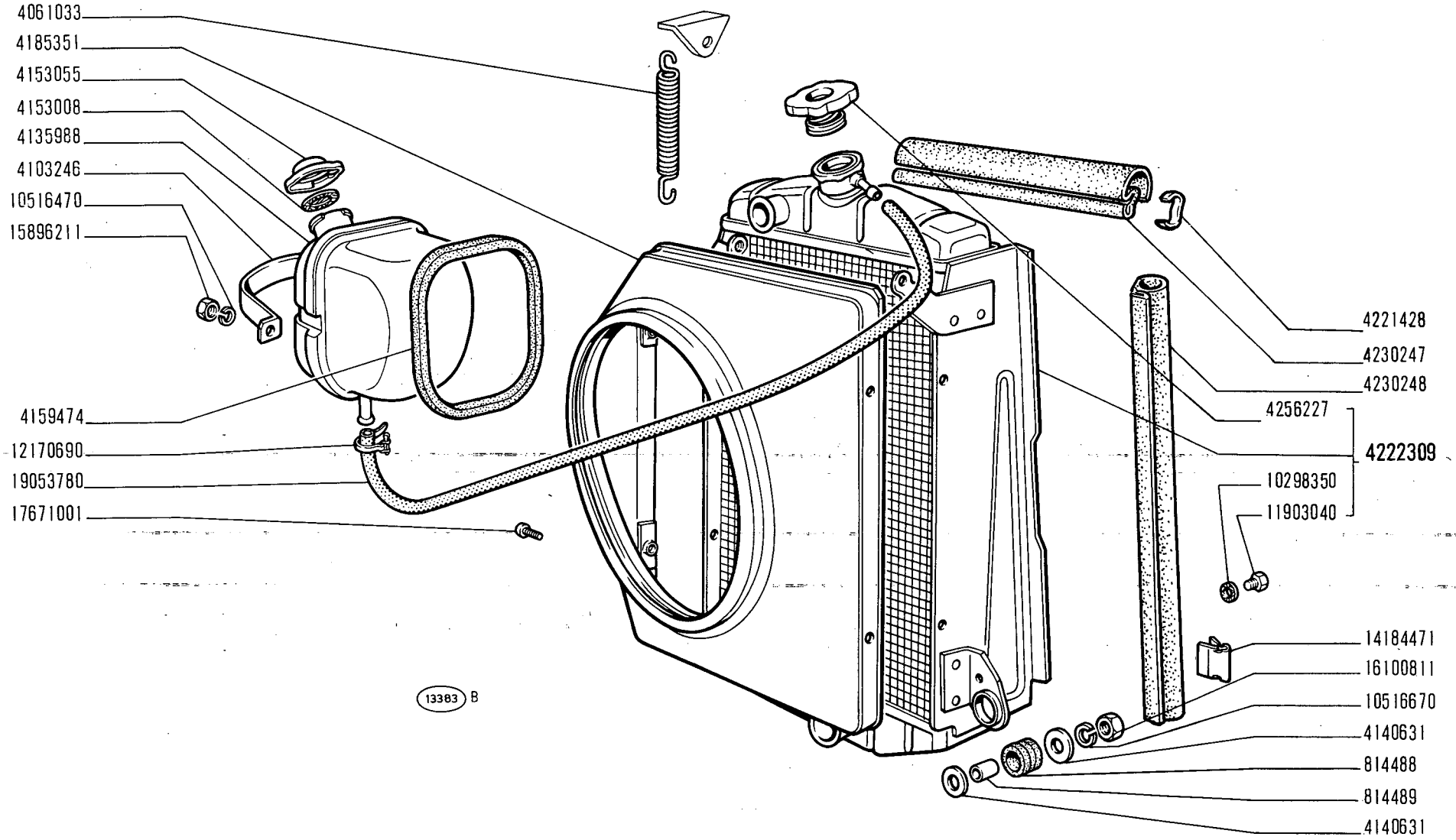

850 Sport

RADIATORE

- *Radiateur*
- *Kühler*
- *Radiator*
- *Radiador*

A4.01

V-1971

MODIF.	N.ORDINAZ.	Q.	DENOMINAZIONE	DESIGNATION	BENENNUNG	DESCRIPTION	DENOMINACIONES
	814488	1	TASSELLO ELASTICO	TAMPON	GUMMISTUCK	PAD	ALMOHADILLA
	814489	1	DISTANZIALE	ENTRETOISE	ABSTANDSTUCK	SPACER	SEPARADOR
	4061033	2	MOLLA	RESSORT	FEDER	SPRING	RESORTE
	4103246	1	NASTRO	RUBAN	BAND	STRAP	ABRAZADERA
	4135988	1	SERBATOIO	RESERVOIR	BEHAELTER	TANK	DEPOSITO
	4140631	2	ROSETTA PIANA	RONDELLE	SCHEIBE	WASHER	ARANDELA
	4153008	1	ROSETTA TENUTA	JOINT	DICHTRING	GASKET	JUNTA
	4153055	1	TAPPO SERBATOIO	BOUCHON	SCHRAUBDECKEL	CAP	TAPON
	4159474	1	GUARNIZIONE	JOINT	DICHTUNG	GASKET	JUNTA
	4185351	1	CONVOGLIATORE	CONVOYEUR	LEITBLECH	CONVEYOR	CANALIZADOR
	4221428	3	FERMAGLIO SUP.	AGRAFE	KLEMMSTUCK	CLIP	SUJETADOR
	4222309	1	RADIATORE COMPL.	RADIATEUR	KUEHLER	RADIATOR	RADIADOR
	4230247	1	PROFILATO GOMMA SUP.	CAOUTCHOUC	PROFILGUMMI	WEATHERSTRIP	GOMA
	4230248	2	PROFILATO GOMMA LAT.	CAOUTCHOUC	PROFILGUMMI	WEATHERSTRIP	GOMA
	4256227	1	TAPPO RADIATORE	BOUCHON	SCHRAUBDECKEL	CAP	TAPON
	10298350	1	ROSETTA TENUTA	JOINT	DICHTRING	GASKET	JUNTA
	10516470	2	ROSETTA SICUREZZA	RONDELLE FREIN	SICHERUNGSRING	LOCKWASHER	ARANDELA DE FRENO
	10516670	1	ROSETTA SICUREZZA	RONDELLE FREIN	SICHERUNGSRING	LOCKWASHER	ARANDELA DE FRENO
	11903040	1	TAPPO	BOUCHON	STOPFEN	PLUG	TAPON
	12170690	2	COLLARE	COLLIER	SCHELLE	COLLAR	COLLAR
	14184471	6	FERMAGLIO LAT.	AGRAFE	KLEMMSTUCK	CLIP	SUJETADOR
	15896211	2	DADO	ECROU	MUTTER	NUT	TUERCA
	16100811	1	DADO	ECROU	MUTTER	NUT	TUERCA
	17671001	4	VITE	VIS	SCHRAUBE	SCREW	TORNILLO
	19053780	M	TUBO FLESSIBILE 13X20	TUYAU	SCHLAUCH	HOSE	MANGA

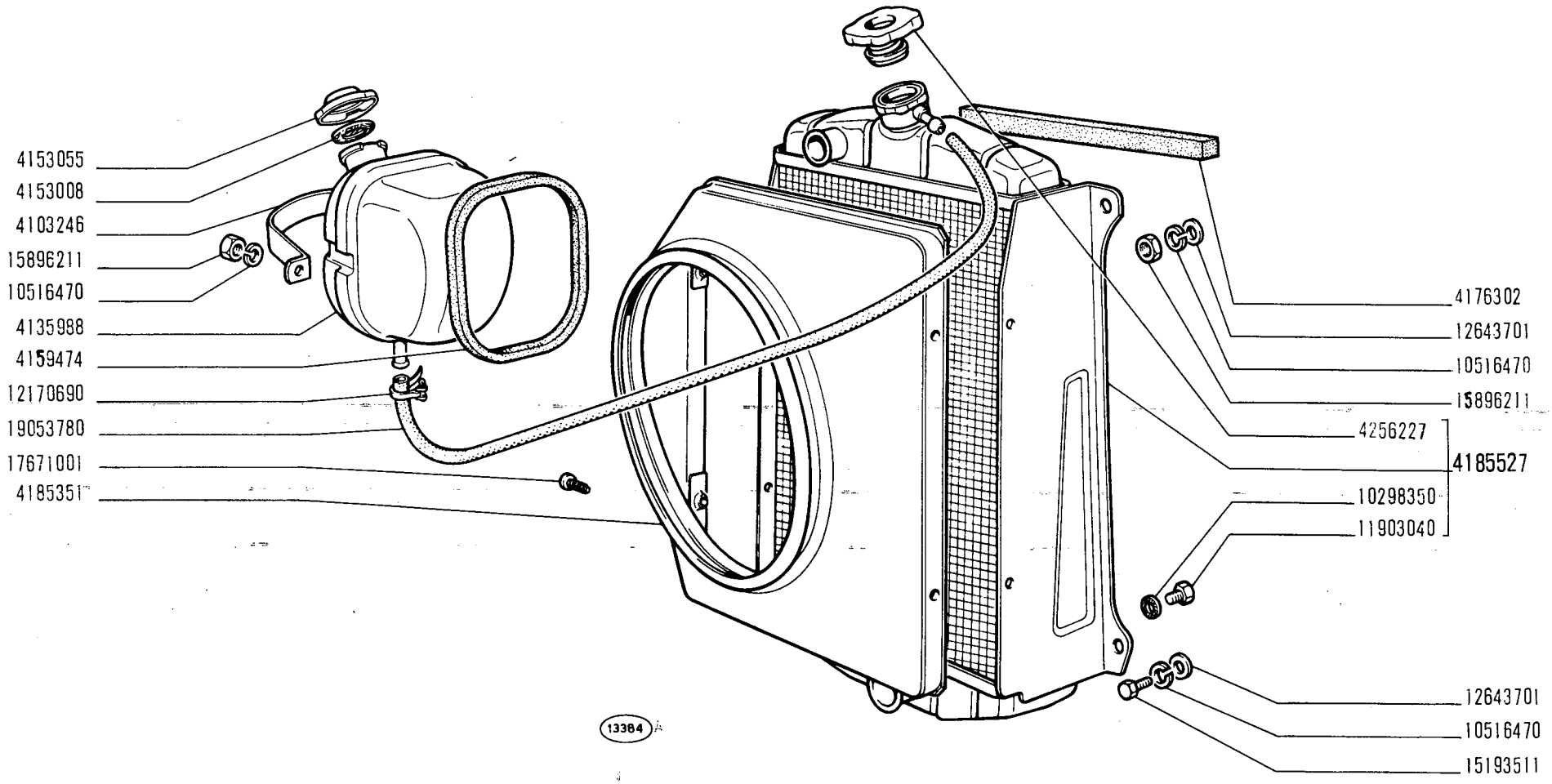

850 Sport

RADIATORE

- *Radiateur*
- *Kühler*
- *Radiator*
- *Radiador*

A4.01/1

V-1971

MODIF.	N.ORDINAZ.	Q.	DENOMINAZIONE	DESIGNATION	BENENNUNG	DESCRIPTION	DENOMINACIONES
	4103246	1	NASTRO	RUBAN	BAND	STRAP	ABRAZADERA
	4132376	1	TAPPO RADIATORE	BOUCHON	SCHRAUBDECKEL	CAP	TAPON
	4135988	1	SERBATOIO	RESERVOIR	BEHAELTER	TANK	DEPOSITO
	4153008	1	ROSETTA TENUTA	JOINT	DICHTRING	GASKET	JUNTA
	4153055	1	TAPPO	BOUCHON	SCHRAUBDECKEL	CAP	TAPON
	4159474	1	GUARNIZIONE	JOINT	DICHTUNG	GASKET	JUNTA
	4176302	1	PROFILATO GOMMA SUP.	CAOUTCHOUC	PROFILGUMMI	WEATHERSTRIP	GOMA
	4185351	1	CONVOGLIATORE	CONVOYEUR	LEITBLECH	CONVEYOR	CANALIZADOR
	4185527	1	RADIATORE COMPL.	RADIATEUR	KUEHLER	RADIATOR	RADIADOR
	4256227	1	TAPPO RADIATORE	BOUCHON	SCHRAUBDECKEL	CAP	TAPON
	10298350	1	ROSETTA TENUTA	JOINT	DICHTRING	GASKET	JUNTA
	10516470	6	ROSETTA SICUREZZA	RONDELLE FREIN.	SICHERUNGSRING	LOCKWASHER	ARANDELA DE FRENO
	11903040	1	TAPPO	BOUCHON	STOPFEN	PLUG	TAPON
	12170690	2	COLLARE	COLLIER	SCHELLE	COLLAR	COLLAR
	12643701	4	ROSETTA PIANA	RONDELLE	SCHEIBE	WASHER	ARANDELA
	15193511	2	VITE INF.	VIS	SCHRAUBE	SCREW	TORNILLO
	15896211	4	DADO	ECROU	MUTTER	NUT	TUERCA
	17671001	4	VITE	VIS	SCHRAUBE	SCREW	TORNILLO
	19053780	M	TUBO FLESSIBILE 13X20	TUYAU	SCHLAUCH	HOSE	MANGA

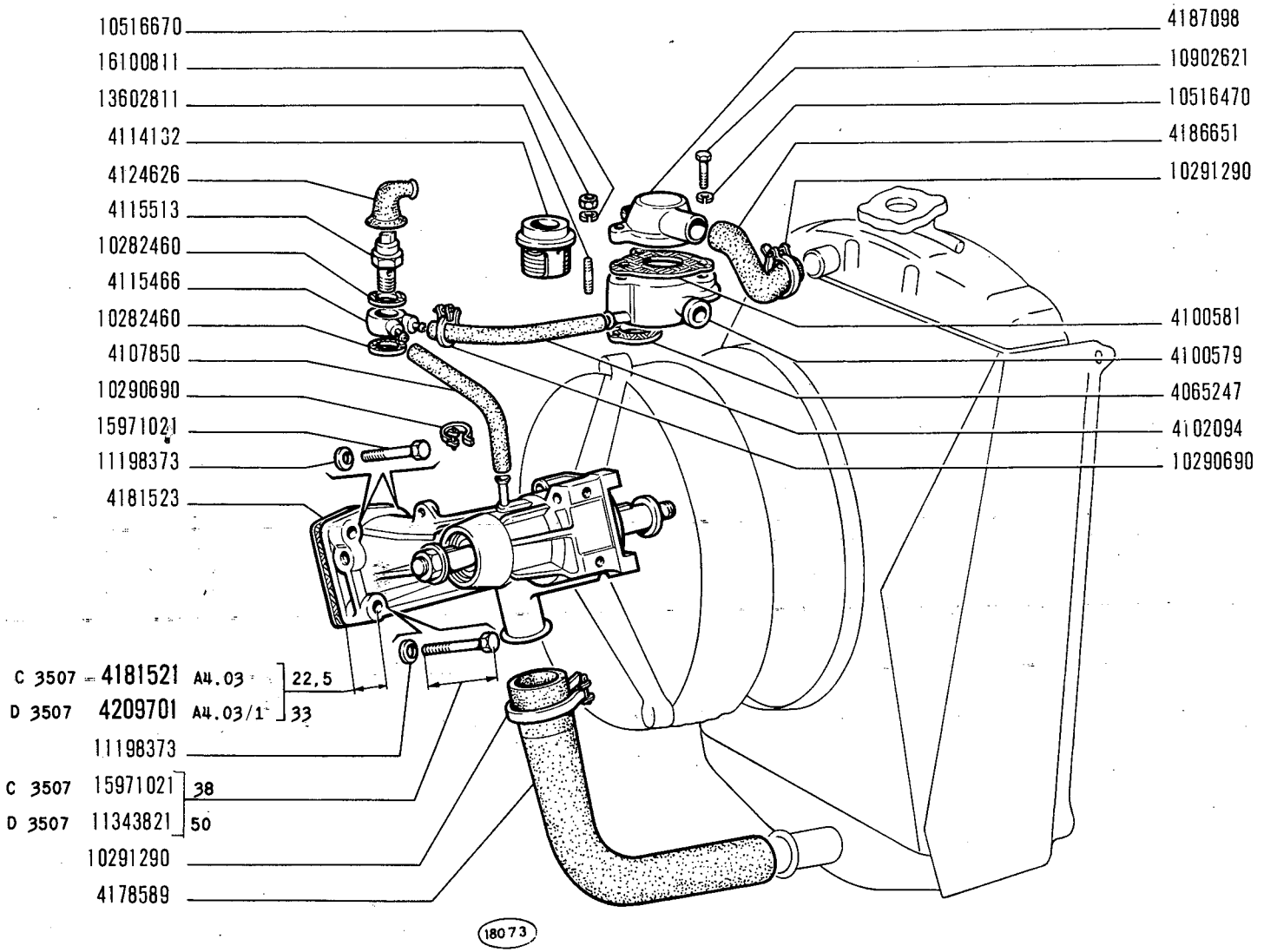

POMPA ACQUA E TUBAZIONI

- *Pompe et canalisations d'eau*
- *Wasserpumpe und Leitungen*
- *Water Pump and Lines*
- *Bomba de agua y tuberlas*

850 Sport

A4.02

XI-1969

modif.	n. ordinaz.	quant.	Denominazione	Désignation	Benennung	Description	Denominaciones
	4065247	1	Guarnizione	Joint	Dichtung	Gasket	Junta
	4100579	1	Corpo	Corps	Gehäuse	Body	Cuerpo
	4100581	1	Guarnizione	Joint	Dichtung	Gasket	Junta
	4102094	1	Manicotto	Manchon	Muffe	Sleeve	Manga
	4107850	1	Tubo	Tuyau	Schlauch	Hose	Manga
	4114132	1	Termostato	Thermostat	Thermostat	Thermostat	Termostato
	4115466	1	Raccordo	Raccord	Stutzen	Connection	Racor
	4115513	1	Trasmettitore	Contacteur	Kontaktgeber	Sending unit	Contactor
	4124626	1	Cappuccio	Capuchon	Schutzkappe	Boot	Capuchón
	4178589	1	Manicotto uscita	Manchon	Muffe	Sleeve	Manga
C 3507	4181521	1	Pompa acqua compl.	Pompe	Pumpe	Pump	Bomba
	4181523	1	Guarnizione	Joint	Dichtung	Gasket	Junta
	4186651	1	Manicotto entrata	Manchon	Muffe	Sleeve	Manga
	4187098	1	Coperchio	Couvercle	Deckel	Cover	Tapa
D 3507	4209701	1	Pompa acqua compl.	Pompe	Pumpe	Pump	Bomba
	10282460	2	Guarnizione	Joint	Dichtring	Gasket	Junta
	10290690	4	Collare	Collier	Schelle	Collar	Collar
	10291290	4	Collare	Collier	Schelle	Collar	Collar
	10516470	1	Rosetta elastica	Rondelle frein	Sicherungsring	Lockwasher	Arandela de freno
	10516670	2	Rosetta elastica	Rondelle frein	Sicherungsring	Lockwasher	Arandela de freno
	10902621	1	Vite	Vis	Schraube	Screw	Tornillo
	11198373	4	Rosetta conica	Rondelle frein	Sicherungsring	Lockwasher	Arandela de freno
	11307021	2	Vite	Vis	Schraube	Screw	Tornillo
D 3507	11343821	2	Vite inf.	Vis	Schraube	Screw	Tornillo
	13602811	2	Prigioniero	Goujon	Stiftschraube	Stud	Espárrago
	15971021	2	Vite sup.	Vis	Schraube	Screw	Tornillo
C 3507	15971021	2	Vite inf.	Vis	Schraube	Screw	Tornillo
	16100811	2	Dado	Écrou	Mutter	Nut	Tuerca

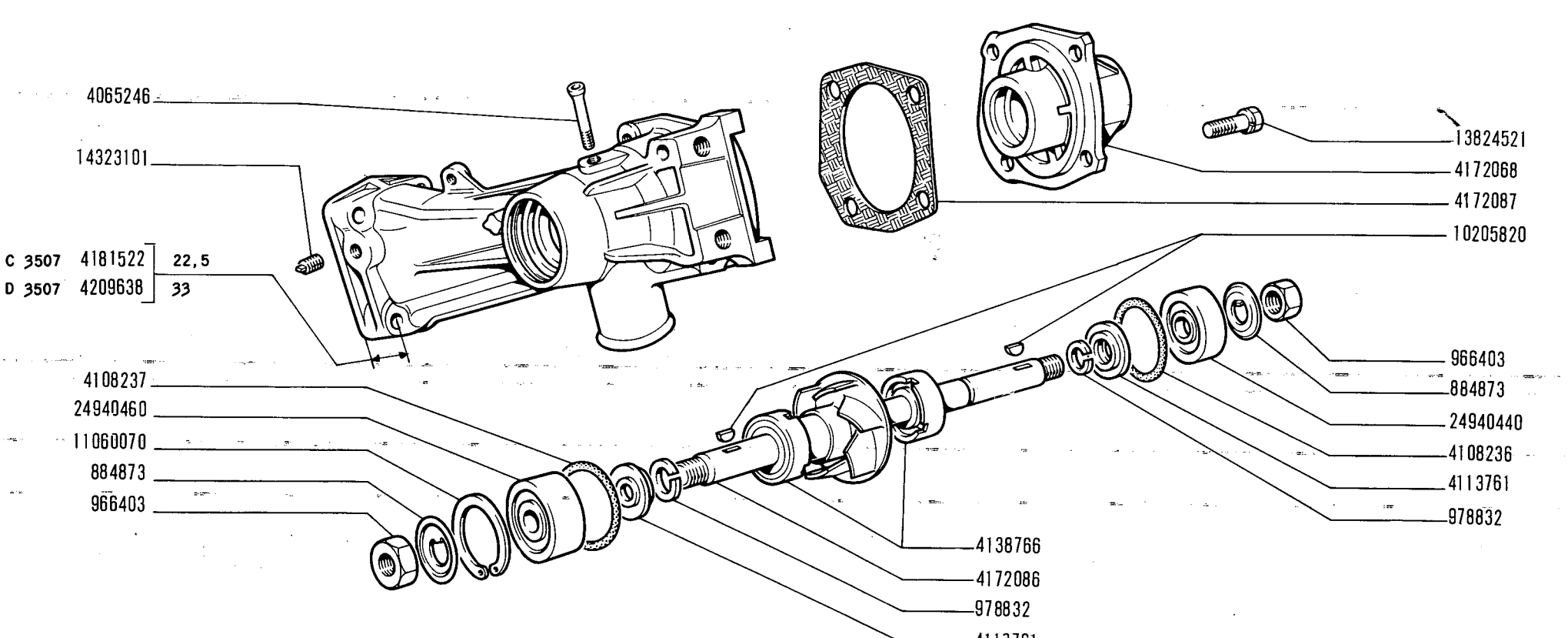

850 Sport

POMPA ACQUA 4181521

- *Pompe à eau*
- *Wasserpumpe*
- *Water Pump*
- *Bomba de agua*

A4.03

V-1971

MODIF.	N.ORDINAZ.	Q.	DENOMINAZIONE	DESIGNATION	BENENNUNG	DESCRIPTION	DENOMINACIONES
	884873	2	PIASTRINA	PLAQUETTE	PLAETTCHEN	PLATE	PLACA
	966403	2	DADO	ECROU	MUTTER	NUT	TUERCA
	978832	2	ROSETTA SICUREZZA	RONDELLE FREIN	SICHERUNGSRING	LOCKWASHER	ARANDELA DE FRENO
	4065246	1	RACCORDO	RACCORD	STUTZEN	CONNECTION	RACOR
	4108236	1	ANELLO TENUTA	JOINT	DICHTRING	SEAL	JUNTA
	4108237	1	ANELLO TENUTA	JOINT	DICHTRING	SEAL	JUNTA
	4113761	2	ANELLO APPOGGIO	RONDELLE BUTEE	DRUCKSCHEIBE	THRUST RING	ANELLO DE APOYO
	4138766	2	ANELLO TENUTA	JOINT	DICHTRING	SEAL	JUNTA
	4172068	1	COPERCHIO	COUVERCLE	DECKEL	COVER	TAPA
	4172086	1	ALBERINO	AXE	WELLE	SHAFT	EJE
	4172087	1	GUARNIZIONE	JOINT	DICHTUNG	GASKET	JUNTA
C 3507	4181522	1	CORPO	CORPS	GEHAUSE	BODY	CUERPO
D 3507	4209638	1	CORPO	CORPS	GEHAUSE	BODY	CUERPO
	10205820	2	LINGUETTA	LINGUET	SCHEIBENFEDER	KEY	CHAVETA
	11060070	1	ANELLO SICUREZZA	ARRETOIR	SICHERUNGSRING	LOCKRING	ANILLO DE FRENO
	13824521	4	VITE	VIS	SCHRAUBE	SCREW	TORNILLO
	14323101	1	TAPPO	BOUCHON	STOPFEN	PLUG	TAPON
	24940440	1	CUSCINETTO	ROULEMENT	LAGER	BEARING	RODAMIENTO
	24940460	1	CUSCINETTO	ROULEMENT	LAGER	BEARING	RODAMIENTO

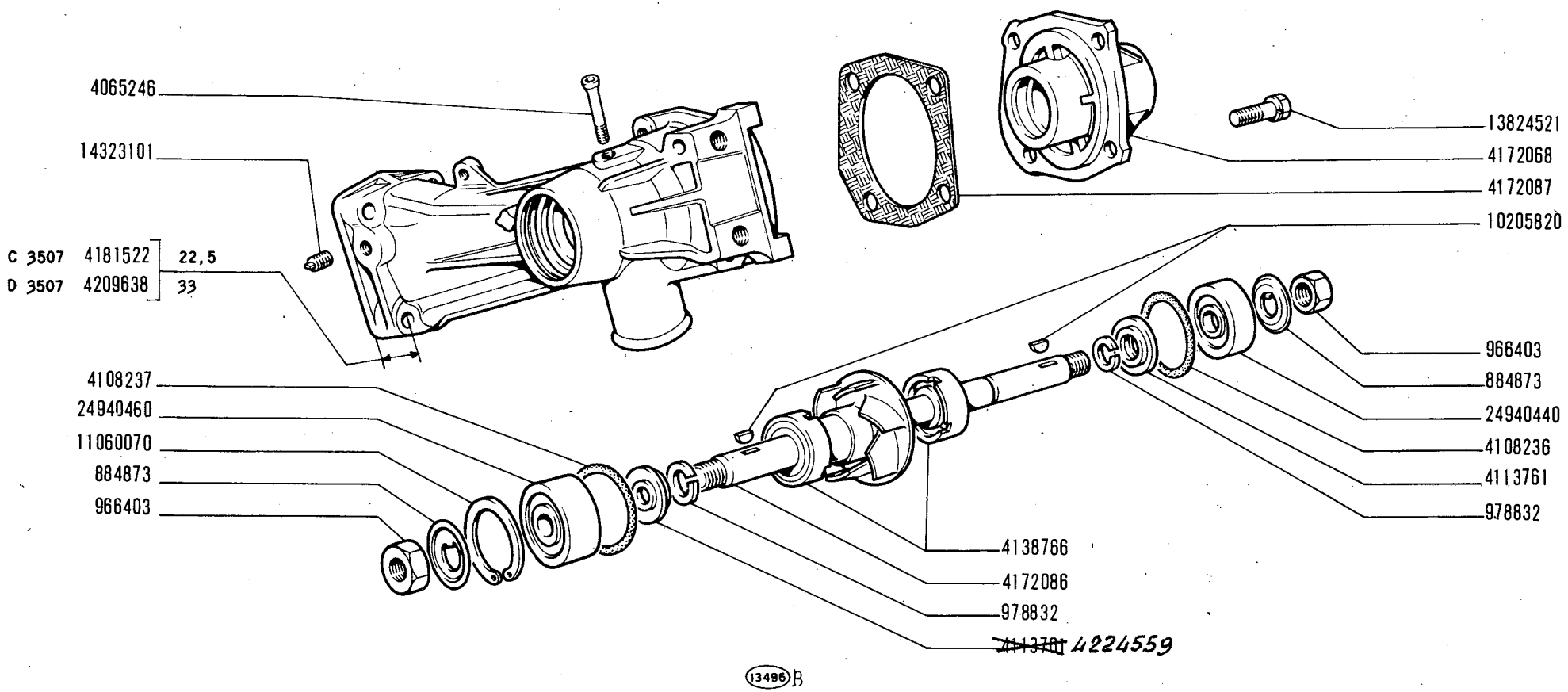

850 Sport

POMPA ACQUA 4181521

Pompe à eau
Wasserpumpe

Water Pump
Bomba de agua

A4.03

~~V-1971~~
31-01-72

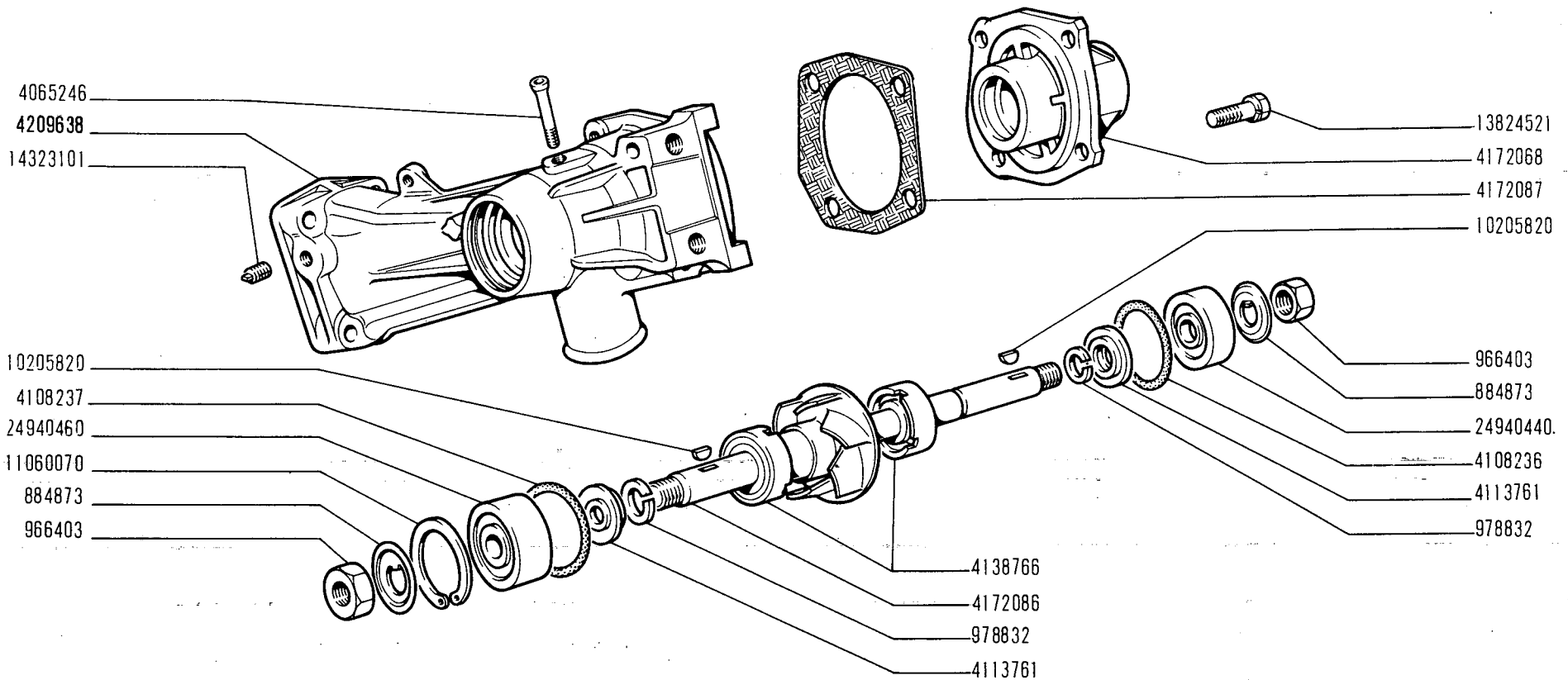

(13496)/1

POMPA ACQUA 4209701

850 Sport

- *Pompe à eau*
- *Wasserpumpe*
- *Water Pump*
- *Bomba de agua*

A4.03/1

XI-1969

modif.	n. ordinaz.	quant.	Denominazione	Désignation	Benennung	Description	Denominaciones
	884873	2	Piastrina	Plaquette	Plättchen	Plate	Placa
	966403	2	Dado	Écrou	Mutter	Nut	Tuerca
	978832	2	Rosetta sicurezza	Rondelle frein	Sicherungsring	Lockwasher	Arandela de freno
	4065246	1	Raccordo	Raccord	Stutzen	Connection	Racor
	4108236	1	Anello tenuta	Joint	Dichtring	Seal	Junta
	4108237	1	Anello tenuta	Joint	Dichtring	Seal	Junta
	4113761	2	Anello spallamento	Rondelle butée	Druckscheibe	Thrust ring	Anillo de apoyo
	4138766	2	Anello tenuta	Joint	Dichtring	Seal	Junta
	4172068	1	Coperchio	Couvercle	Deckel	Cover	Tapa
	4172086	1	Alberino	Axe	Welle	Shaft	Eje
	4172087	1	Guarnizione	Joint	Dichtung	Gasket	Junta
	4209638	1	Corpo	Corps	Gehäuse	Body	Cuerpo
	10205820	2	Linguetta	Linguet	Scheibenfeder	Key	Chaveta
	11060070	1	Anello sicurezza	Arrêtoir	Sicherungsring	Lockring	Anillo de freno
	13824521	4	Vite	Vis	Schraube	Screw	Tornillo
	14323101	1	Tappo	Bouchon	Stopfen	Plug	Tapón
	24940440	1	Cuscinetto	Roulement	Lager	Bearing	Rodamiento
	24940460	1	Cuscinetto	Roulement	Lager	Bearing	Rodamiento

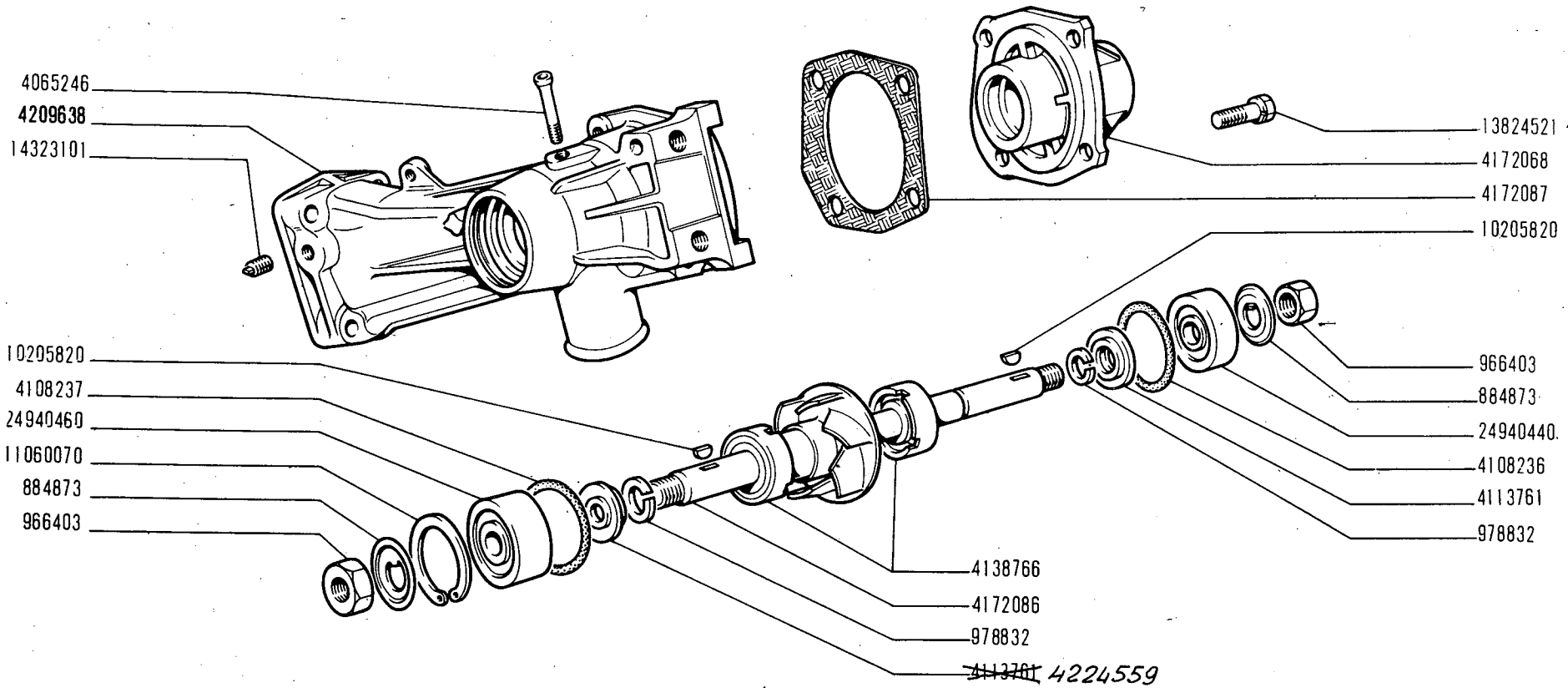

(13496)/1

850 Sport

Pompe à eau
Wasserpumpe

POMPA ACQUA 4209701

Water Pump
Bomba de agua

A4.03/1

~~XI-1969~~
31-01-72

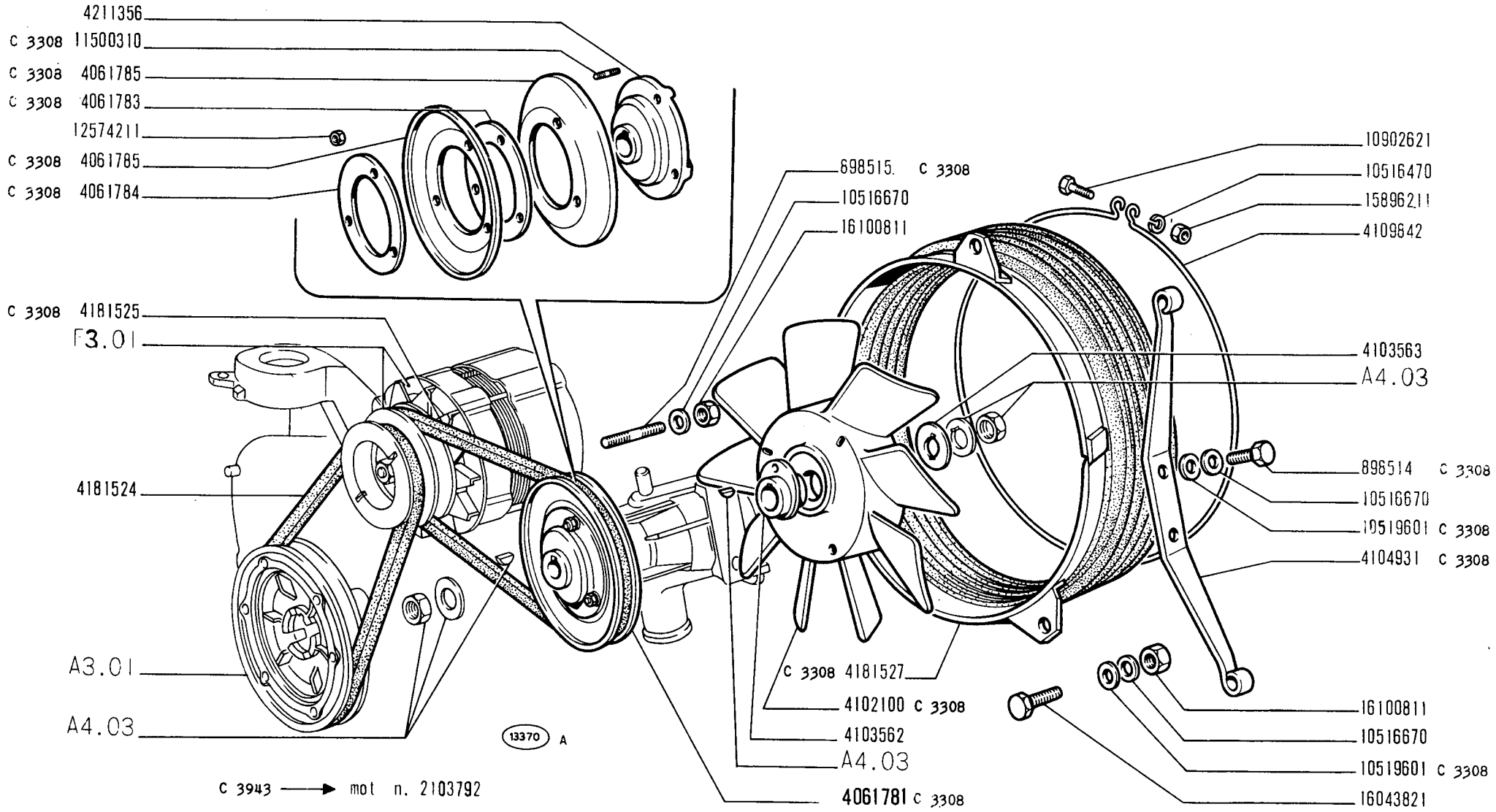

850 Sport

- *Ventilateur*
- *Lüfter*

VENTILATORE

- *Fan*
- *Ventilador*

A4.09

1/2 | V-1971

MODIF.	N.ORDINAZ.	Q.	DENOMINAZIONE	DESIGNATION	BENENNUNG	DESCRIPTION	DENOMINACIONES
C 3308	898514	2	VITE	VIS	SCHRAUBE	SCREW	TORNILLO
C 3308	898515	1	PRIGIONIERO	GOUJON	STIFTSCHRAUBE	STUD	ESPARRAGO
C 3308	4061781	1	PULEGGIA COMPL.	POULIE	RIEMENSCHEIBE	PULLEY	POLEA
C 3308	4061783	4	ANELLO REGISTRO	BAGUE	RING	RING	ANILLO
C 3308	4061784	1	ANELLO	BAGUE	RING	RING	ANILLO
C 3308	4061785	2	SEMIPULEGGIA	JOUE DE POULIE	SCHEIBENHAELFTE	HALF-PULLEY	CARA DE POLEA
C 3308	4102100	1	VENTILATORE DI PLASTICA	VENTILATEUR PLASTIQUE	KUNSTSTOFFLUEFTER	PLASTIC FAN	VENTILADOR DE PLASTICO
	4103562	1	MOZZO	MOYEU	NABE	HUB	BUJE
	4103563	1	ROSETTA PIANA	RONDELLE	SCHEIBE	WASHER	ARANDELA
C 3308	4104931	1	SUPPORTO	SUPPORT	LAGER	SUPPORT	SOPORTE
	4109842	1	COLLARE	COLLIER	SCHELLE	COLLAR	COLLAR
D 3308	4153106	1	CINGHIA COMANDO POMPA	COURROIE	RIEMEN	BELT	CORREA
D 3308	4158947	4	ANELLO REGISTRO	BAGUE	RING	RING	ANILLO
D 3308	4158948	1	ANELLO	BAGUE	RING	RING	ANILLO
D 3308	4158950	2	SEMIPULEGGIA	JOUE DE POULIE	SCHEIBENHAELFTE	HALF-PULLEY	CARA DE POLEA
	4181524	1	CINGHIA COMANDO ALTERNATORE	COURROIE	RIEMEN	BELT	CORREA
C 3308	4181525	1	CINGHIA COMANDO POMPA	COURROIE	RIEMEN	BELT	CORREA
C 3308	4181527	1	CONVOGLIATORE	CONVOYEUR	LEITBLECH	CONVEYOR	CANALIZADOR
D 3308	4185706	1	VENTILATORE DI PLASTICA	VENTILATEUR PLASTIQUE	KUNSTSTOFFLUEFTER	PLASTIC FAN	VENTILADOR DE PLASTICO
D 3308	4191461	1	CONVOGLIATORE	CONVOYEUR	LEITBLECH	CONVEYOR	CANALIZADOR
D 3308	4191462	1	SUPPORTO	SUPPORT	LAGER	SUPPORT	SOPORTE
D 3308	4191463	1	PRIGIONIERO	GOUJON	STIFTSCHRAUBE	STUD	ESPARRAGO
D 3308	4196196	2	VITE	VIS	SCHRAUBE	SCREW	TORNILLO
D 3308	4196197	3	ANELLO ISOLANTE	BAGUE	ISOLIERRING	RING	GUARNICION
D 3308	4196292	3	DISTANZIALE	ENTRETOISE	ABSTANDSTUCK	SPACER	SEPARADOR
	4211356	1	MOZZO	MOYEU	NABE	HUB	BUJE
D 3308	4212966	1	PULEGGIA COMPL.	POULIE	RIEMENSCHEIBE	PULLEY	POLEA
	10516470	1	ROSETTA SICUREZZA	RONDELLE FREIN	SICHERUNGSRING	LOCKWASHER	ARANDELA DE FRENO
	10516670	5	ROSETTA SICUREZZA	RONDELLE FREIN	SICHERUNGSRING	LOCKWASHER	ARANDELA DE FRENO
C 3308	10519601	2	ROSETTA PIANA	RONDELLE	SCHEIBE	WASHER	ARANDELA
D 3308	10902421	3	VITE	VIS	SCHRAUBE	SCREW	TORNILLO
	10902621	1	VITE	VIS	SCHRAUBE	SCREW	TORNILLO
C 3308	11500310	3	PRIGIONIERO	GOUJON	STIFTSCHRAUBE	STUD	ESPARRAGO
D 3308	11500410	3	PRIGIONIERO	GOUJON	STIFTSCHRAUBE	STUD	ESPARRAGO
	12574211	3	DADO	ECROU	MUTTER	NUT	TUERCA
D 3308	12574211	3	DADO	ECROU	MUTTER	NUT	TUERCA
D 3308	12642001	6	ROSETTA PIANA	RONDELLE	SCHEIBE	WASHER	ARANDELA
	15896211	1	DADO	ECROU	MUTTER	NUT	TUERCA
	16043821	2	VITE	VIS	SCHRAUBE	SCREW	TORNILLO
	16100811	3	DADO	ECROU	MUTTER	NUT	TUERCA

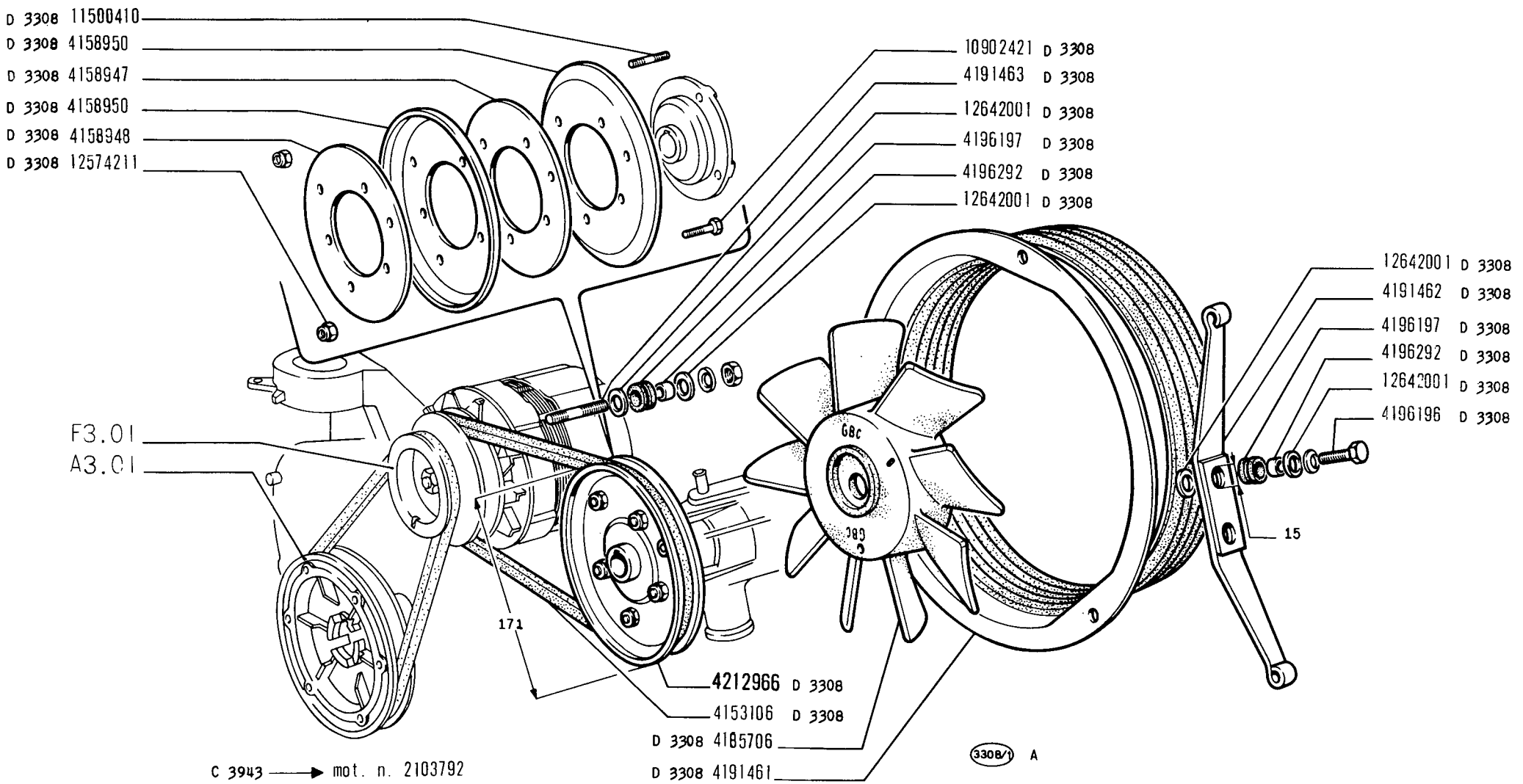

850 Sport

- *Ventilateur*
- *Lüfter*

VENTILATORE

- *Fan*
- *Ventilador*

A4.09

2/2

V-1971

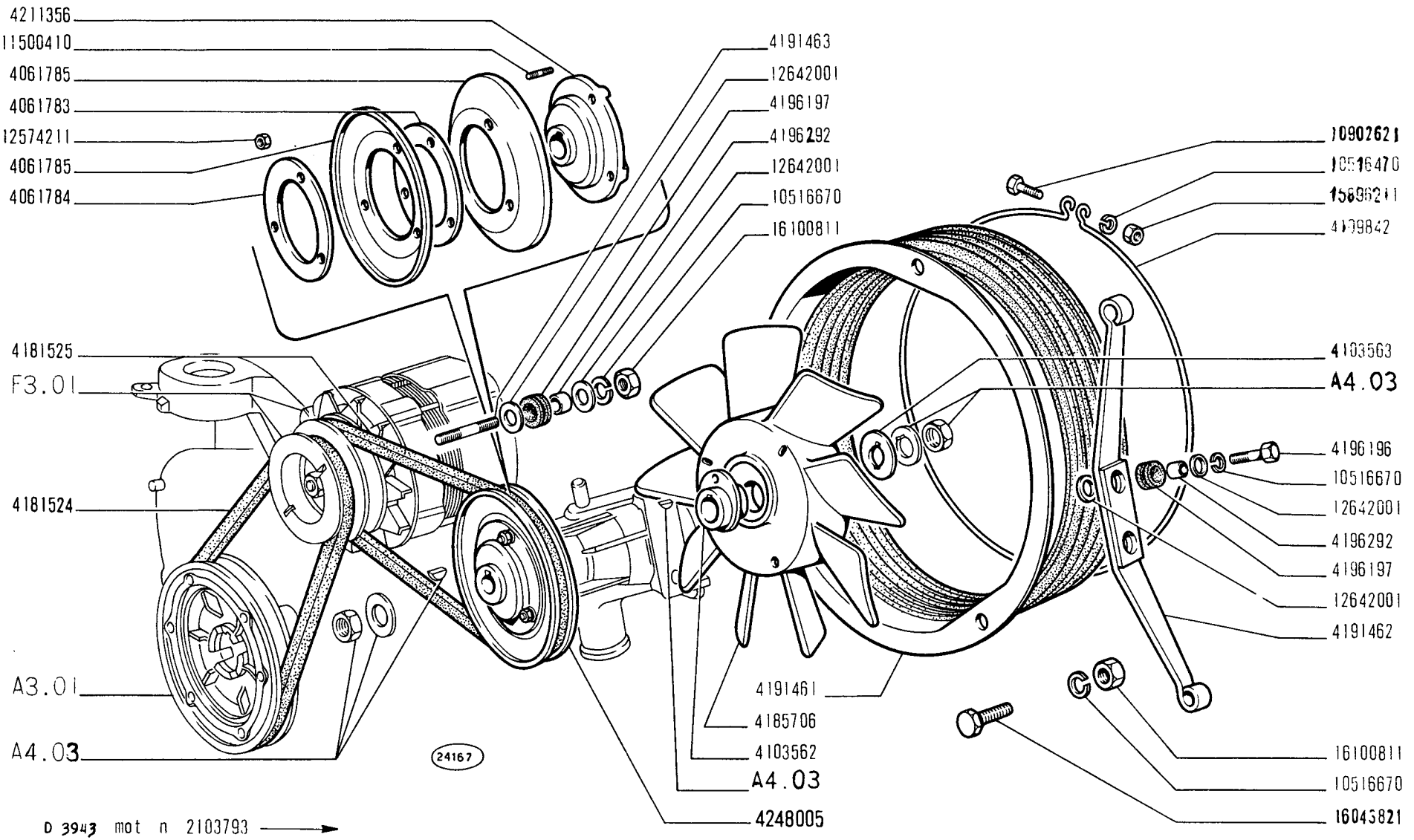

D 3943 mot n 2103793 →

VENTILATORE

Ventilateur
Lüfter

Fan
Ventilador

850 Sport

A4.09/A

V-1971

MODIF.	N.ORDINAZ.	Q.	DENOMINAZIONE	DESIGNATION	BENENNUNG	DESCRIPTION	DENOMINACIONES
	4061783	4	ANELLO REGISTRO	BAGUE	RING	RING	ANILLO
	4061784	1	ANELLO	BAGUE	RING	RING	ANILLO
	4061785	2	SEMIPULEGGIA	JOUE DE POULIE	SCHEIBENHAELFTE	HALF-PULLEY	CARA DE POLEA
	4103562	1	MOZZO	MOYEU	NABE	HUB	BUJE
	4103563	1	ROSETTA PIANA	RONDELLE	SCHEIBE	WASHER	ARANDELA
	4109842	1	COLLARE	COLLIER	SCHELLE	COLLAR	COLLAR
	4181524	1	CINGHIA COMANDO ALTERNATORE	COURROIE	RIEMEN	BELT	CORREA
	4181525	1	CINGHIA COMANDO POMPA	COURROIE	RIEMEN	BELT	CORREA
	4185706	1	VENTILATORE DI PLASTICA	VENTILATEUR PLASTIQUE	KUNSTSTOFFLUEFTER	PLASTIC FAN	VENTILADOR DE PLASTICO
	4191461	1	CONVOGLIATORE	CONVOYEUR	LEITBLECH	CONVEYOR	CANALIZADOR
	4191462	1	SUPPORTO	SUPPORT	LAGER	SUPPORT	SOPORTE
	4191463	1	PRIGIONIERO	GOUJON	STIFTSCHRAUBE	STUD	ESPARRAGO
	4196196	2	VITE	VIS	SCHRAUBE	SCREW	TORNILLO
	4196197	3	ANELLO ISOLANTE	BAGUE	ISOLIERRING	RING	GUARNICION
	4196292	3	DISTANZIALE	ENTRETOISE	ABSTANDSTUCK	SPACER	SEPARADOR
	4211356	1	MOZZO	MOYEU	NABE	HUB	BUJE
	4248005	1	PULEGGIA COMPL.	POULIE	RIEMENSCHEIBE	PULLEY	POLEA
	10516470	1	ROSETTA SICUREZZA	RONDELLE FREIN	SICHERUNGSRING	LOCKWASHER	ARANDELA DE FRENO
	10516670	5	ROSETTA SICUREZZA	RONDELLE FREIN	SICHERUNGSRING	LOCKWASHER	ARANDELA DE FRENO
	10902621	1	VITE	VIS	SCHRAUBE	SCREW	TORNILLO
	11500410	3	PRIGIONIERO	GOUJON	STIFTSCHRAUBE	STUD	ESPARRAGO
	12574211	3	DADO	ECROU	MUTTER	NUT	TUERCA
	12642001	6	ROSETTA PIANA	RONDELLE	SCHEIBE	WASHER	ARANDELA
	15896211	1	DADO	ECROU	MUTTER	NUT	TUERCA
	16043821	2	VITE	VIS	SCHRAUBE	SCREW	TORNILLO
	16100811	3	DADO	ECROU	MUTTER	NUT	TUERCA

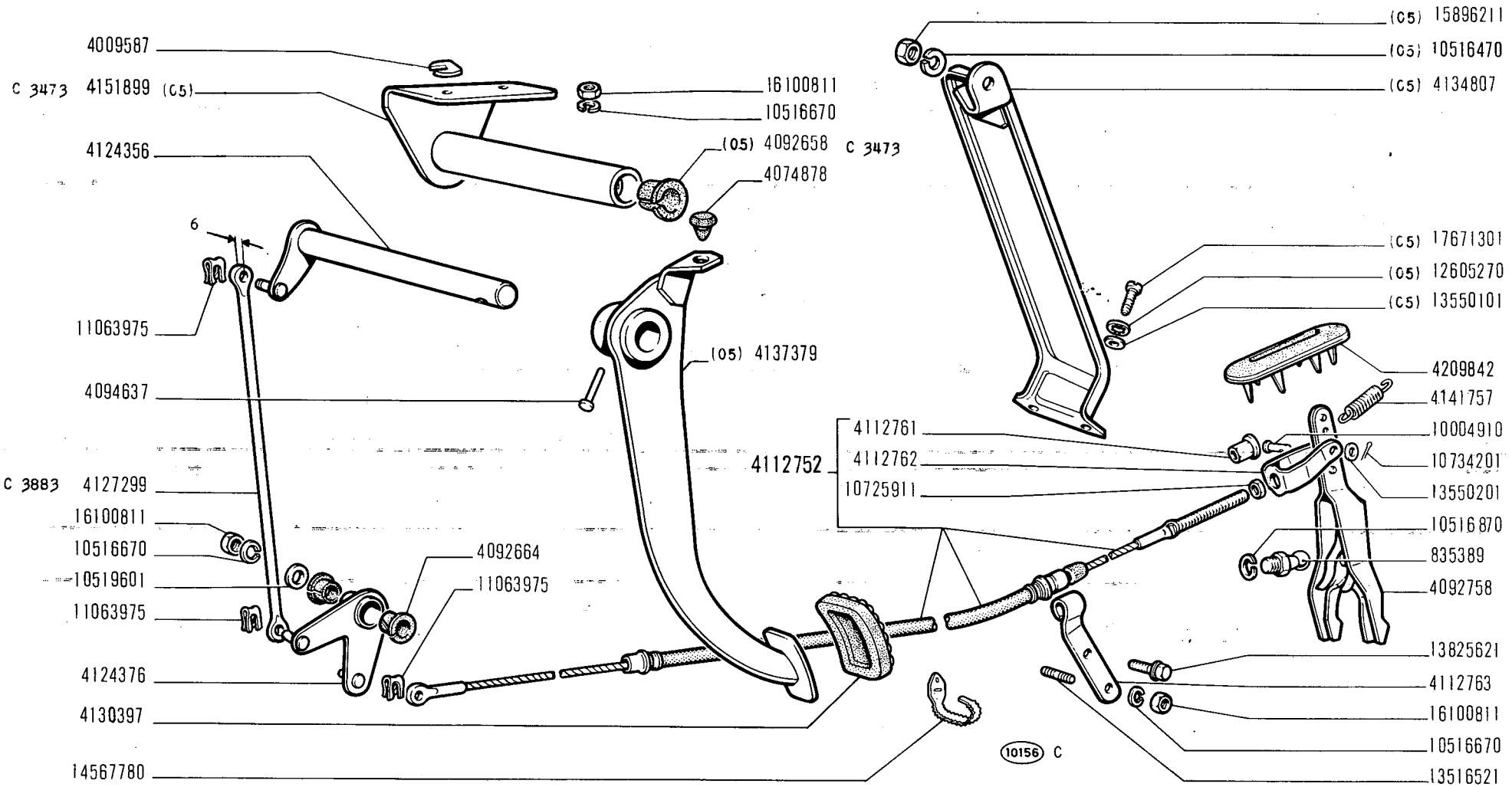

COMANDO DISINNESTO FRIZIONE

- *Commande de débrayage*
- *Kupplungsbetätigung*
- *Clutch Release Control*
- *Sistema de embrague*

850 Sport

B1.01

1/2

V-1971

MODIF.	N.ORDINAZ.	Q.	DENOMINAZIONE	DESIGNATION	BENENNUNG	DESCRIPTION	DENOMINACIONES
	835389	1	TESTA GIUNTO SFERICO	JOINT A ROTULE	KUGELPFANNE	SOCKET	ARTICULACION
	4009587		PIASTRINA REGISTRO	CALE	DISTANZSCHEIBE	SHIM	SUPLEMENTO
	4074878	2	TASSELLO ELASTICO	TAMPON	GUMMISTUCK	PAD	ALMOHADILLA
C 3473	4092658	2	BOCCOLA (05)	DOUILLE	BUCHSE	BUSH	CASQUILLO
	4092658	2	BOCCOLA (06)	DOUILLE	BUCHSE	BUSH	CASQUILLO
	4092664	2	BOCCOLA	DOUILLE	BUCHSE	BUSH	CASQUILLO
	4092758	1	LEVA A FORCELLA	LEVIER	HEBEL	LEVER	PALANCA
	4094637	1	PERNO	AXE	BOLZEN	PIN	PASADOR
	4112752	1	FLESSIBILE COMPL.	CABLE	ZUGDRAHT	WIRE	BOWDEN
	4112761	1	TESTA REGISTRO	EMBOUT DE REGLAGE	EINSTELLBUECHSE	ADJUSTING SLEEVE	TUERCA DE REGLAJE
	4112762	1	FORCELLA	FOURCHE	GABEL	FORK	HORQUILLA
	4112763	1	STAFFETTA	COLLIER	HALTER	RETAINER	ABRAZADERA
	4124356	1	ALBERINO	AXE	WELLE	SHAFT	EJE
	4124376	1	LEVA RINVIO	LEVIER	HEBEL	LEVER	PALANCA
C 3883	4127299	1	TIRANTE	TIRANT	VERBINDUNGSSTANGE	LINK	BIELA
	4129436	1	ALBERINO (06)	AXE	WELLE	SHAFT	EJE
	4129442	1	SUPPORTO (06)	SUPPORT	LAGER	SUPPORT	SOPORTE
	4130397	1	COPRIPEDALE GOMMA	CAOUTCHOUC	FUSSHEBELUBERZUG	PAD	FORRO
	4134807	1	APPOGGIAPIEDE (05)	REPOSE-PIEDS	FUSSRASTE	FOOTREST	DESCANSAPIE
	4137379	1	PEDALE (05)	PEDALE	FUSSHEBEL	PEDAL	PEDAL
	4141757	1	MOLLA RICHIAMO	RESSORT	FEDER	SPRING	RESORTE
C 3473	4151899	1	SUPPORTO (05)	SUPPORT	LAGER	SUPPORT	SOPORTE
D 3473	4188987	1	SUPPORTO (05)	SUPPORT	LAGER	SUPPORT	SOPORTE
	4205265	1	PEDALE (06)	PEDALE	FUSSHEBEL	PEDAL	PEDAL
	4209842	1	COPERCHIO PARAPOLVERE	COUVERCLE	DECKEL	COVER	TAPA
D 3883	4210117	2	ROSETTA SICUREZZA	RONDELLE FREIN	SICHERUNGSRING	LOCKWASHER	ARANDELA DE FRENO
D 3473	4215594	1	ROSETTA PIANA (05)	RONDELLE	SCHEIBE	WASHER	ARANDELA
D 3473	4215595	1	BOCCOLA SOSTEGNO(05)	DOUILLE	BUCHSE	BUSH	CASQUILLO
D 3883	4215901	1	TIRANTE	TIRANT	VERBINDUNGSSTANGE	LINK	BIELA
	10004910	1	PERNO	AXE	BOLZEN	PIN	PASADOR
	10516470	1	ROSETTA SICUREZZA (05)	RONDELLE FREIN	SICHERUNGSRING	LOCKWASHER	ARANDELA DE FRENO
	10516670	4	ROSETTA SICUREZZA	RONDELLE FREIN	SICHERUNGSRING	LOCKWASHER	ARANDELA DE FRENO
	10516870	1	ROSETTA SICUREZZA	RONDELLE FREIN	SICHERUNGSRING	LOCKWASHER	ARANDELA DE FRENO
	10519601	1	ROSETTA PIANA	RONDELLE	SCHEIBE	WASHER	ARANDELA
	10725911	1	DADO	ECROU	MUTTER	NUT	TUERCA
	10734201	1	COPIGLIA	GOUPILLE	SPLINT	PIN	PASADOR ABIERTO
	11063975	3	FERMAGLIO	AGRAFE	KLEMMSTUCK	CLIP	SUJETADOR
	12605270	2	ROSETTA SICUREZZA (05)	RONDELLE FREIN	SICHERUNGSRING	LOCKWASHER	ARANDELA DE FRENO
	13516521	1	PRIGIONIERO	GOUJON	STIFTSCHRAUBE	STUD	ESPARRAGO
	13550101	2	ROSETTA PIANA (05)	RONDELLE	SCHEIBE	WASHER	ARANDELA
	13550201	1	ROSETTA PIANA	RONDELLE	SCHEIBE	WASHER	ARANDELA
	13825621	1	VITE	VIS	SCHRAUBE	SCREW	TORNILLO
	14567780	1	FASCETTA	COLLIER	HALTEBAND	STRAP	ABRAZADERA
	15896211	1	DADO (05)	ECROU	MUTTER	NUT	TUERCA
	16100811	4	DADO	ECROU	MUTTER	NUT	TUERCA
	17671301	2	VITE (05)	VIS	SCHRAUBE	SCREW	TORNILLO

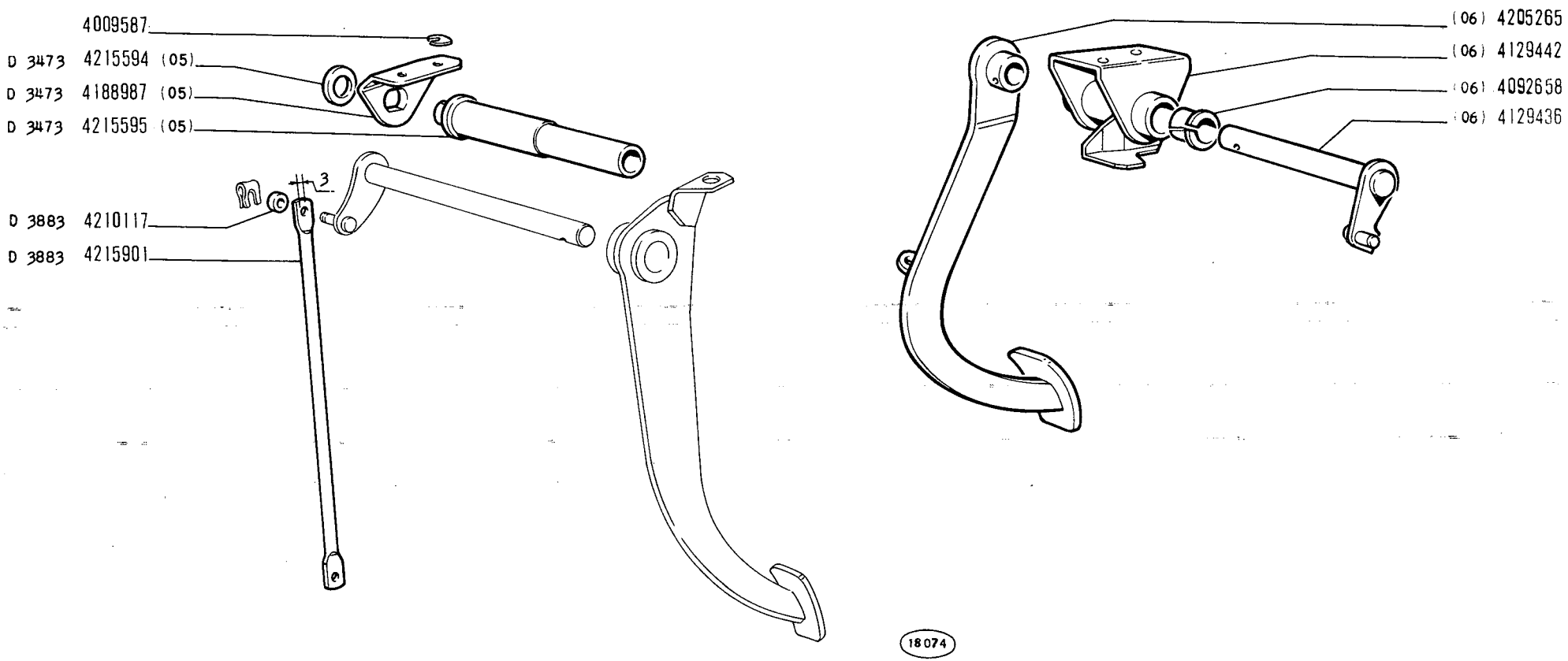

850 Sport

COMANDO DISINNESTO FRIZIONE

- *Commande de débrayage*
- *Kupplungsbetätigung*
- *Clutch Release Control*
- *Sistema de embrague*

B1.01

2/2

V-1971

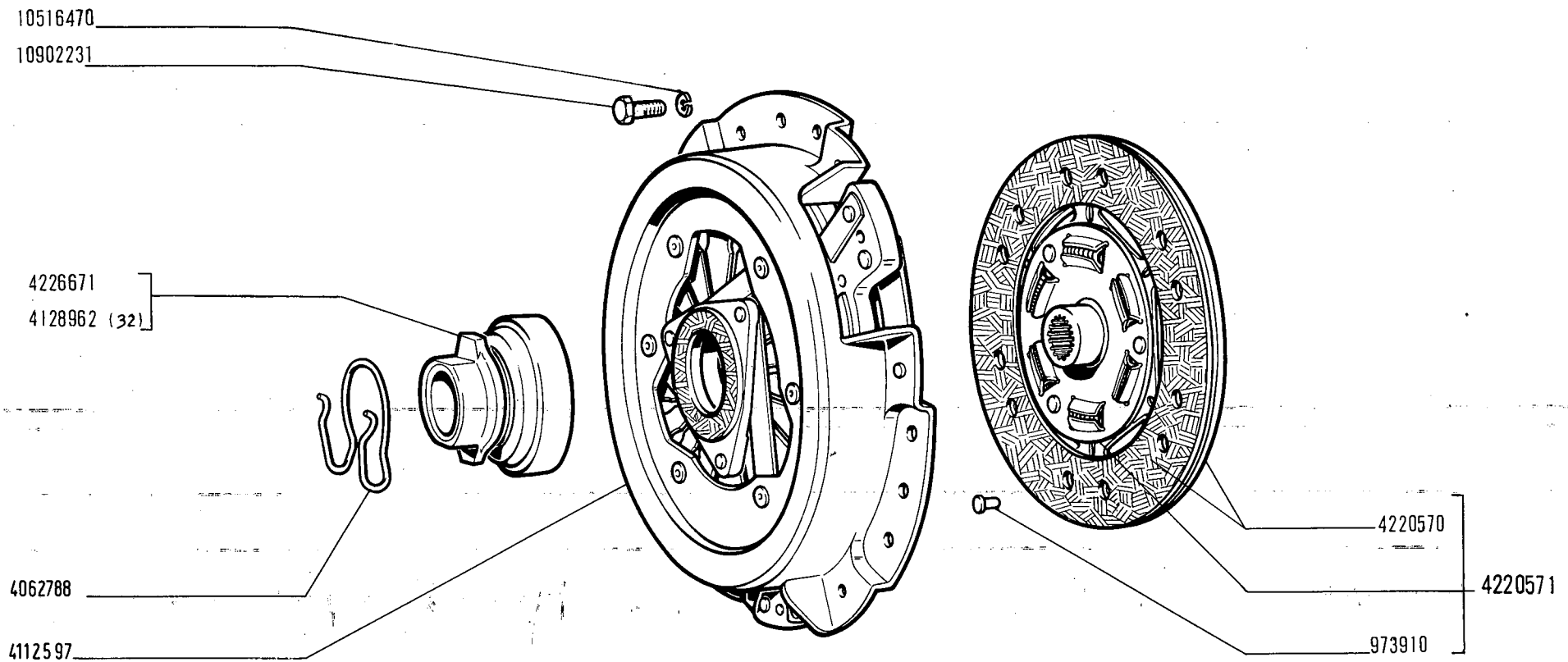

1834 D

FRIZIONE (parti)

- *Embrayage (pièces)*
- *Kupplung (Einzelteile)*
- *Clutch (Components)*
- *Embrague (despiezo)*

MODIF.	N.ORDINAZ.	Q.	DENOMINAZIONE	DESIGNATION	BENENNUNG	DESCRIPTION	DENOMINACIONES
	973910	12	RIBATTINO	RIVET	NIET	RIVET	REMACHE
	4062788	1	MOLLA	RESSORT	FEDER	SPRING	RESORTE
	4112597	1	FRIZIONE	EMBRAYAGE	KUPPLUNG	CLUTCH	EMBRAGUE
	4128962	1	MANICOTTO CON CUSCINETTO (32)	MANCHON	MUFFE	SLEEVE	MANGUITO
	4220570	2	ANELLO FRIZIONE	GARNITURE	KUPPLUNGSBELAG	FACING	FORRO
	4220571	1	DISCO CONDOTTO COMPL.	DISQUE ENTRAINE	KUPPLUNGSSCHEIBE	DRIVEN PLATE	DISCO DE EMBRAGUE
	4226671	1	MANICOTTO CON CUSCINETTO	MANCHON	MITNEHMER	SLEEVE	MANGUITO
	10516470	6	ROSETTA SICUREZZA	RONDELLE FREIN	SICHERUNGSRING	LOCKWASHER	ARANDELA DE FRENO
	10902231	6	VITE	VIS	SCHRAUBE	SCREW	TORNILLO

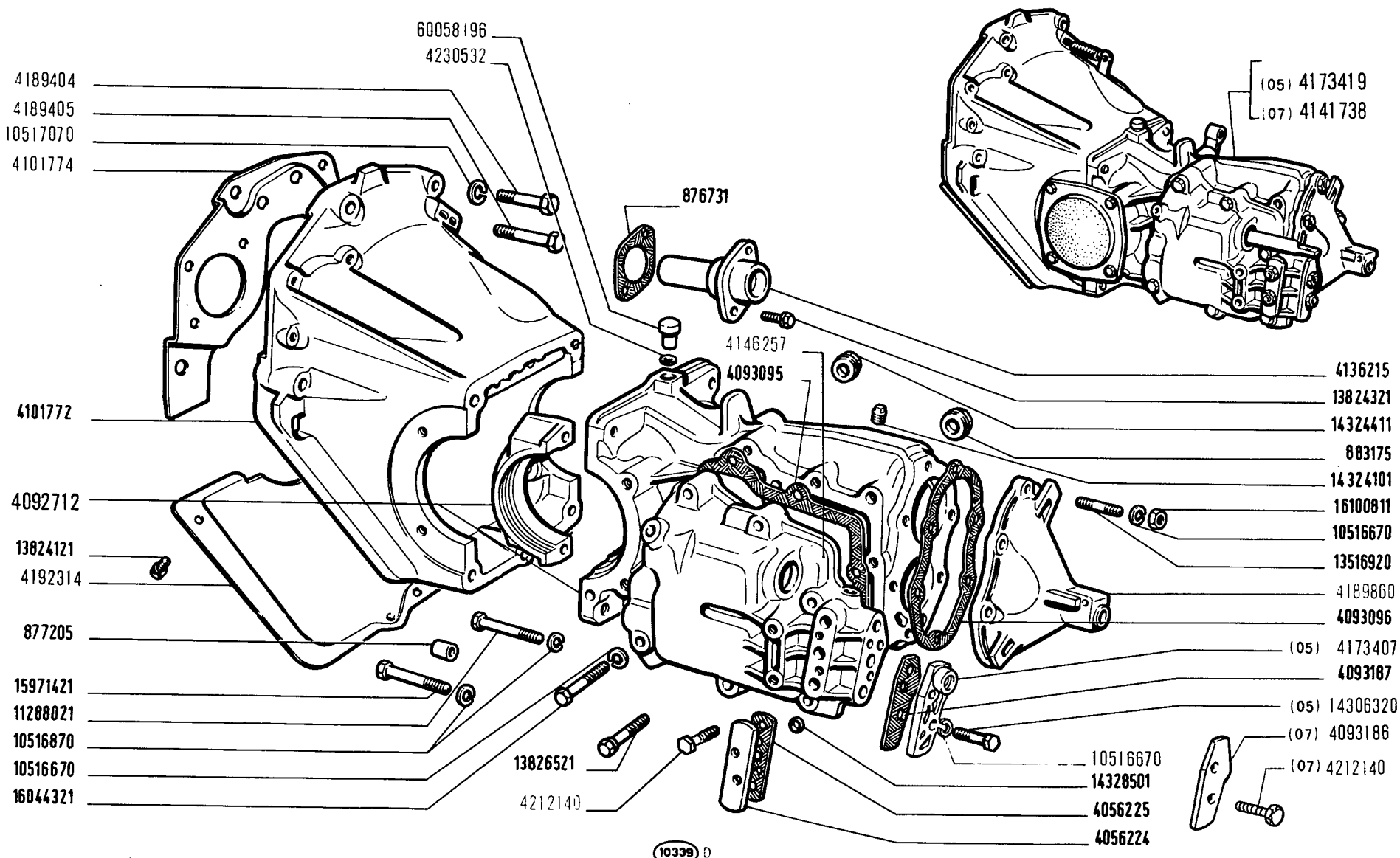

850 Sport

CAMBIO E DIFFERENZIALE, SCATOLA E COPERCHI

- *Boîte et différentiel, carter et couvercles*
- *Wechsel- und Ausgleichgetriebe, Gehäuse und Deckel*
- *Transmission-and-Differential Unit, Casing and Covers*
- *Cambio y diferencial, caja y tapas*

B2.01

MODIF.	N.ORDINAZ.	Q.	DENOMINAZIONE	DESIGNATION	BENENNUNG	DESCRIPTION	DENOMINACIONES
	876731	1	GUARNIZIONE	JOINT	DICHTUNG	GASKET	JUNTA
	877205	2	GRANO	ERGOT	PASSTIFT	DOWEL	PITON
	883175	1	TAPPO	BOUCHON	STOPFEN	PLUG	TAPON
	4056224	1	COPERCHIO	COUVERCLE	DECKEL	COVER	TAPA
	4056225	1	GUARNIZIONE	JOINT	DICHTUNG	GASKET	JUNTA
	4092712	1	SCATOLA COMPL.	CARTER	GEHAUSE	CASE	CAJA
	4093095	1	GUARNIZIONE	JOINT	DICHTUNG	GASKET	JUNTA
	4093096	1	GUARNIZIONE	JOINT	DICHTUNG	GASKET	JUNTA
	4093186	1	PIASTRA (07)	PLAQUE	PLATTE	PLATE	PLACA
	4093187	1	GUARNIZIONE	JOINT	DICHTUNG	GASKET	JUNTA
	4101772	1	SUPPORTO	SUPPORT	LAGER	SUPPORT	SOPORTE
	4101774	1	RIPARO POLVERE	PROTECTION	ABDECKUNG	PROTECTION	DEFENSA
	4128965	1	GUARNIZIONE (32)	JOINT	DICHTUNG	GASKET	JUNTA
	4128966	1	GUARNIZIONE (32)	JOINT	DICHTUNG	GASKET	JUNTA
	4136215	1	SUPPORTO	SUPPORT	LAGER	SUPPORT	SOPORTE
	4141738	1	CAMBIO E DIFFERENZIALE COMPL.(07)	BOITE ET DIFFERENTIEL	WECHSEL- UND AUSGLEICHGETRIEBE	TRANSMISSION AND DIFFERENTIAL UNIT	CAMBIO Y DIFFERENCIAL
	4146257	1	COPERCHIO LAT.	COUVERCLE	DECKEL	COVER	TAPA
	4173407	1	PIASTRA (05)	PLAQUE	PLATTE	PLATE	PLACA
	4173419	1	CAMBIO E DIFFERENZIALE COMPL.(05)	BOITE ET DIFFERENTIEL	WECHSEL- UND AUSGLEICHGETRIEBE	TRANSMISSION AND DIFFERENTIAL UNIT	CAMBIO Y DIFFERENCIAL
	4189404	2	VITE SUP.	VIS	SCHRAUBE	SCREW	TORNILLO
	4189405	2	VITE INF.	VIS	SCHRAUBE	SCREW	TORNILLO
	4189860	1	COPERCHIO ANT.	COUVERCLE	DECKEL	COVER	TAPA
	4192314	1	COPERCHIO VOLANO	COUVERCLE	DECKEL	COVER	TAPA
	4197293	1	CAMBIO E DIFFERENZIALE COMPL.(05-32)	BOITE ET DIFFERENTIEL	WECHSEL- UND AUSGLEICHGETRIEBE	TRANSMISSION AND DIFFERENTIAL UNIT	CAMBIO Y DIFFERENCIAL
	4197294	1	COPERCHIO (32)	COUVERCLE	DECKEL	COVER	TAPA
	4200429	1	CAMBIO E DIFFERENZIALE COMPL.(07-32)	BOITE ET DIFFERENTIEL	WECHSEL- UND AUSGLEICHGETRIEBE	TRANSMISSION AND DIFFERENTIAL UNIT	CAMBIO Y DIFFERENCIAL
	4212140	2	VITE	VIS	SCHRAUBE	SCREW	TORNILLO
	4212140	2	VITE (07)	VIS	SCHRAUBE	SCREW	TORNILLO
	4230532	1	DISCO PARAOLIO	DISQUE	SCHEIBE	PLATE	DISCO
	10516670	9	ROSETTA SICUREZZA	RONDELLE FREIN	SICHERUNGSRING	LOCKWASHER	ARANDELA DE FRENO
	10516870	9	ROSETTA SICUREZZA	RONDELLE FREIN	SICHERUNGSRING	LOCKWASHER	ARANDELA DE FRENO
	10517070	4	ROSETTA SICUREZZA	RONDELLE FREIN	SICHERUNGSRING	LOCKWASHER	ARANDELA DE FRENO
	11288021	4	VITE	VIS	SCHRAUBE	SCREW	TORNILLO
	13516920	6	PRIGIONIERO	GOUJON	STIFTSCHRAUBE	STUD	ESPARRAGO
	13824121	3	VITE	VIS	SCHRAUBE	SCREW	TORNILLO
	13824211	3	VITE CON ROSETTA (32)	VIS AVEC RONDELLE	SCHRAUBE MIT SCHEIBE	SCREW END WASHER ASSY	TORNILLO CON ARANDELA
	13824321	2	VITE CON ROSETTA	VIS AVEC RONDELLE	SCHRAUBE MIT SCHEIBE	SCREW END WASHER ASSY	TORNILLO CON ARANDELA
	13826521	6	VITE	VIS	SCHRAUBE	SCREW	TORNILLO
	14306320	2	VITE (05)	VIS	SCHRAUBE	SCREW	TORNILLO
	14324101	1	TAPPO	BOUCHON	STOPFEN	PLUG	TAPON
	14324411	1	TAPPO	BOUCHON	STOPFEN	PLUG	TAPON
	14328501	3	TAPPO	BOUCHON	STOPFEN	PLUG	TAPON

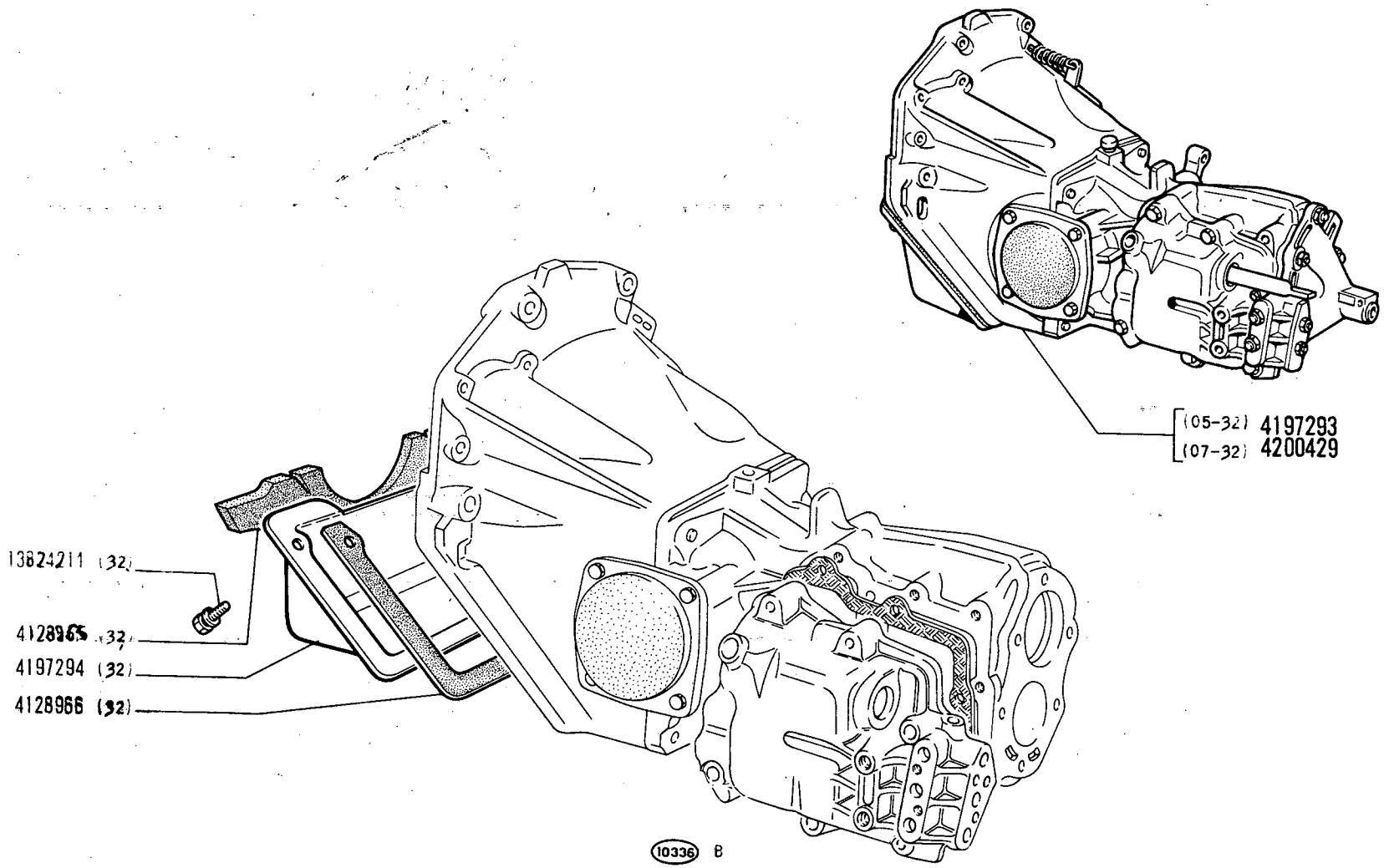
(05-32) 4197293
(07-32) 4200429
13824211 (32)
4128965 (32)
4197294 (32)
4128966 (32)
10336 B

FIAT 850 SPORT (1 ED - 2 AGG)

MODIF.	N.ORDINAZ.	Q.	DENOMINAZIONE	DESIGNATION	BENENNUNG	DESCRIPTION	DENOMINACIONES
	15971421	5	VITE	VIS	SCHRAUBE	SCREW	TORNILLO
	16044321	1	VITE	VIS	SCHRAUBE	SCREW	TORNILLO
	16100811	6	DADO	ECROU	MUTTER	NUT	TUERCA
	60058196	1	SFIATATOIO	RENIFLARD	ENTLUFTER	VENT	RESPIRADERO

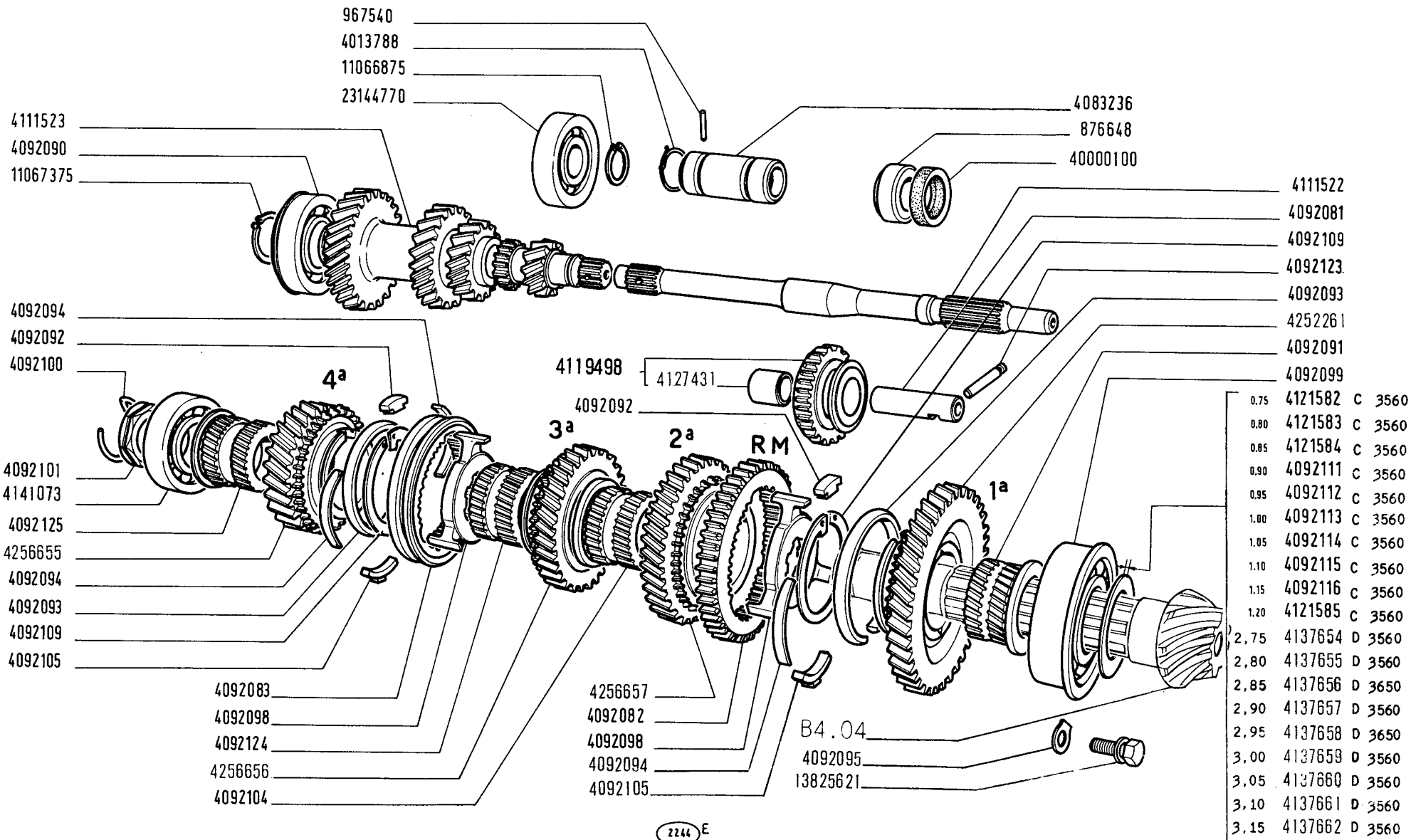

0,75	4121582	C	3560
0,80	4121583	C	3560
0,85	4121584	C	3560
0,90	4092111	C	3560
0,95	4092112	C	3560
1,00	4092113	C	3560
1,05	4092114	C	3560
1,10	4092115	C	3560
1,15	4092116	C	3560
1,20	4121585	C	3560
2,75	4137654	D	3560
2,80	4137655	D	3560
2,85	4137656	D	3650
2,90	4137657	D	3560
2,95	4137658	D	3650
3,00	4137659	D	3560
3,05	4137660	D	3560
3,10	4137661	D	3560
3,15	4137662	D	3560
3,20	4137663	D	3560

850 Sport

RUOTISMI CAMBIO DI VELOCITÀ

- *Engrenages de boîte de vitesses*
- *Zahnräder und Wellen des Wechselgetriebes*
- *Transmission Gears*
- *Engranajes del cambio*

B2.04

V-1971

MODIF.	N.ORDINAZ.	Q.	DENOMINAZIONE	DESIGNATION	BENENNUNG	DESCRIPTION	DENOMINACIONES
	876648	1	BOCCOLA	DOUILLE	BUCHSE	BUSH	CASQUILLO
	967540	2	SPINA	GOUPILLE	STIFT	PIN	PASADOR
	4013788	2	ANELLO SICUREZZA	ARRETOIR	SICHERUNGSRING	LOCKRING	ANILLO DE FRENO
	4083236	1	MANICOTTO	MANCHON	MITNEHMER	SLEEVE	MANGUITO
	4092081	1	ALBERO R.M.	ARBRE	WELLE	SHAFT	ARBOL
	4092082	1	MANICOTTO 1A. 2A. ER.M	MANCHON	MITNEHMER	SLEEVE	MANGUITO
	4092083	1	MANICOTTO 3A. 4A.	MANCHON	MITNEHMER	SLEEVE	MANGUITO
	4092090	1	CUSCINETTO	ROULEMENT	LAGER	BEARING	RODAMIENTO
	4092091	1	BOCCOLA	DOUILLE	BUCHSE	BUSH	CASQUILLO
	4092092	4	TASSELLO	TAMPON	BEILAGE	PAD	TACO
	4092093	2	SINCRONIZZATORE 3A.4A	SYNCHRONISEUR	SYNCHRONISIERUNG	SYNCHRONIZER	SINCRONIZADOR
	4092094	8	MOLLA	RESSORT	FEDER	SPRING	RESORTE
	4092095	3	PIASTRINA SICUREZZA	PLAQUETTE FREIN	SICHERUNGSBLECH	LOCKPLATE	PLACA DE FRENO
	4092098	2	MOZZO	MOYEU	NABE	HUB	BUJE
	4092099	1	CUSCINETTO	ROULEMENT	LAGER	BEARING	RODAMIENTO
	4092100	1	MOLLA	RESSORT	FEDER	SPRING	RESORTE
	4092101	1	DADO	ECROU	MUTTER	NUT,	TUERCA
	4092104	1	BOCCOLA	DOUILLE	BUCHSE	BUSH	CASQUILLO
	4092105	4	TASSELLO	TAMPON	BEILAGE	PAD	TACO
	4092109	4	ANELLO SICUREZZA	ARRETOIR	SICHERUNGSRING	LOCKRING	ANILLO DE FRENO
C 3560	4092111	1	ANELLO SP.0,9	BAGUE	RING	RING	ANILLO
C 3560	4092112	1	ANELLO SP.0,95	BAGUE	RING	RING	ANILLO
C 3560	4092113	1	ANELLO SP.1,00	BAGUE	RING	RING	ANILLO
C 3560	4092114	1	ANELLO SP.1,05	BAGUE	RING	RING	ANILLO
C 3560	4092115	1	ANELLO SP.1,10	BAGUE	RING	RING	ANILLO
C 3560	4092116	1	ANELLO SP.1,15	BAGUE	RING	RING	ANILLO
	4092123	1	SPINA	GOUPILLE	STIFT	PIN	PASADOR
	4092124	1	BOCCOLA	DOUILLE	BUCHSE	BUSH	CASQUILLO
	4092125	1	BOCCOLA	DOUILLE	BUCHSE	BUSH	CASQUILLO
	4111522	1	ALBERO FRIZIONE	ARBRE	WELLE	SHAFT	ARBOL
	4111523	1	ALBERO PRIMARIO	AXE	WELLE	SHAFT	EJE
	4119498	1	INGRANAGGIO R.M.COMPL.	PIGNON	ZAHNRAD	GEAR	PINON
C 3560	4121582	1	ANELLO SP.0,75	BAGUE	RING	RING	ANILLO
C 3560	4121583	1	ANELLO SP.0,80	BAGUE	RING	RING	ANILLO
C 3560	4121584	1	ANELLO SP.0,85	BAGUE	RING	RING	ANILLO
C 3560	4121585	1	ANELLO SP.1,20	BAGUE	RING	RING	ANILLO
	4127431	1	BOCCOLA	DOUILLE	BUCHSE	BUSH	CASQUILLO
D 3560	4137654	1	ANELLO APPOGGIO SP.2,75	RONDELLE BUTEE	DRUCKSCHEIBE	THRUST RING	ANELLO DE APOYO
D 3560	4137655	1	ANELLO APPOGGIO SP.2,80	RONDELLE BUTEE	DRUCKSCHEIBE	THRUST RING	ANELLO DE APOYO
D 3560	4137656	1	ANELLO APPOGGIO SP.2,85	RONDELLE BUTEE	DRUCKSCHEIBE	THRUST RING	ANELLO DE APOYO
D 3560	4137657	1	ANELLO APPOGGIO SP.2,90	RONDELLE BUTEE	DRUCKSCHEIBE	THRUST RING	ANELLO DE APOYO
D 3560	4137658	1	ANELLO APPOGGIO SP.2,95	RONDELLE BUTEE	DRUCKSCHEIBE	THRUST RING	ANELLO DE APOYO

MODIF.	N.ORDINAZ.	Q.	DENOMINAZIONE	DESIGNATION	BENENNUNG	DESCRIPTION	DENOMINACIONES
D 3560	4137659	1	ANELLO APPOGGIO SP.3,00	RONDELLE BUTEE	DRUCKSCHEIBE	THRUST RING	ANELLO DE APOYO
D 3560	4137660	1	ANELLO APPOGGIO SP.3,05	RONDELLE BUTEE	DRUCKSCHEIBE	THRUST RING	ANELLO DE APOYO
D 3560	4137661	1	ANELLO APPOGGIO SP.3,10	RONDELLE BUTEE	DRUCKSCHEIBE	THRUST RING	ANELLO DE APOYO
D 3560	4137662	1	ANELLO APPOGGIO SP.3,15	RONDELLE BUTEE	DRUCKSCHEIBE	THRUST RING	ANELLO DE APOYO
D 3560	4137663	1	ANELLO APPOGGIO SP.3,20	RONDELLE BUTEE	DRUCKSCHEIBE	THRUST RING	ANELLO DE APOYO
	4141073	1	CUSCINETTO	ROULEMENT	LAGER	BEARING	RODAMIENTO
	4252261	1	INGRANAGGIO 1A.	PIGNON	ZAHNRAD	GEAR	PINON
	4256655	1	INGRANAGGIO 4A.	PIGNON	ZAHNRAD	GEAR	PINON
	4256656	1	INGRANAGGIO 3A.	PIGNON	ZAHNRAD	GEAR	PINON
	4256657	1	INGRANAGGIO 2A.	PIGNON	ZAHNRAD	GEAR	PINON
	4263957	1	SINCRONIZZATORE 1A	SYNCHRONISEUR	SYNCHRONISIERUNG	SYNCHRONIZER	SINCRONIZADOR
	4268206	1	SINCRONIZZATORE 2A	SYNCHRONISEUR	SYNCHRONISIERUNG	SYNCHRONIZER	SINCRONIZADOR
	11066875	1	ANELLO SICUREZZA	ARRETOIR	SICHERUNGSRING	LOCKRING	ANILLO DE FRENO
	11067375	1	ANELLO SICUREZZA	ARRETOIR	SICHERUNGSRING	LOCKRING	ANILLO DE FRENO
	13825621	3	VITE CON ROSETTA	VIS AVEC RONDELLE	SCHRAUBE MIT SCHEIBE	SCREW END WASHER ASSY	TORNILLO CON ARANDELA
	23144770	1	CUSCINETTO	ROULEMENT	LAGER	BEARING	RODAMIENTO
	40000100	1	ANELLO TENUTA	JOINT	DICHTRING	SEAL	JUNTA

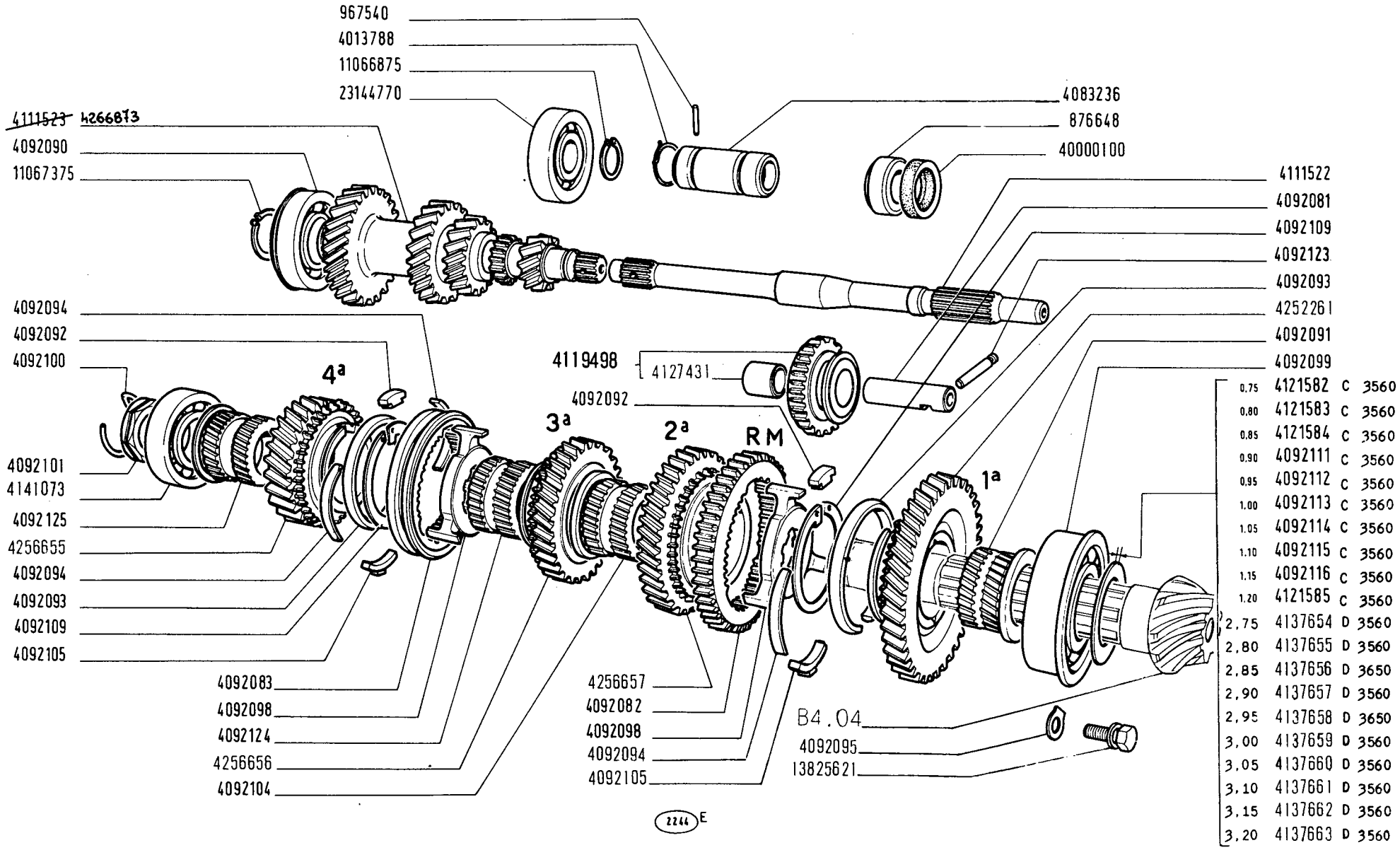

0.75	4121582	C	3560
0.80	4121583	C	3560
0.85	4121584	C	3560
0.90	4092111	C	3560
0.95	4092112	C	3560
1.00	4092113	C	3560
1.05	4092114	C	3560
1.10	4092115	C	3560
1.15	4092116	C	3560
1.20	4121585	C	3560
2.75	4137654	D	3560
2.80	4137655	D	3560
2.85	4137656	D	3650
2.90	4137657	D	3560
2.95	4137658	D	3650
3.00	4137659	D	3560
3.05	4137660	D	3560
3.10	4137661	D	3560
3.15	4137662	D	3560
3.20	4137663	D	3560

850 Sport

RUOTISMI CAMBIO DI VELOCITÀ

Engrenages de boîte de vitesses
Zahnräder und Wellen des Wechselgetriebes
Transmission Gears
Engranajes del cambio

B2.04

~~V-1971~~
01-12-71

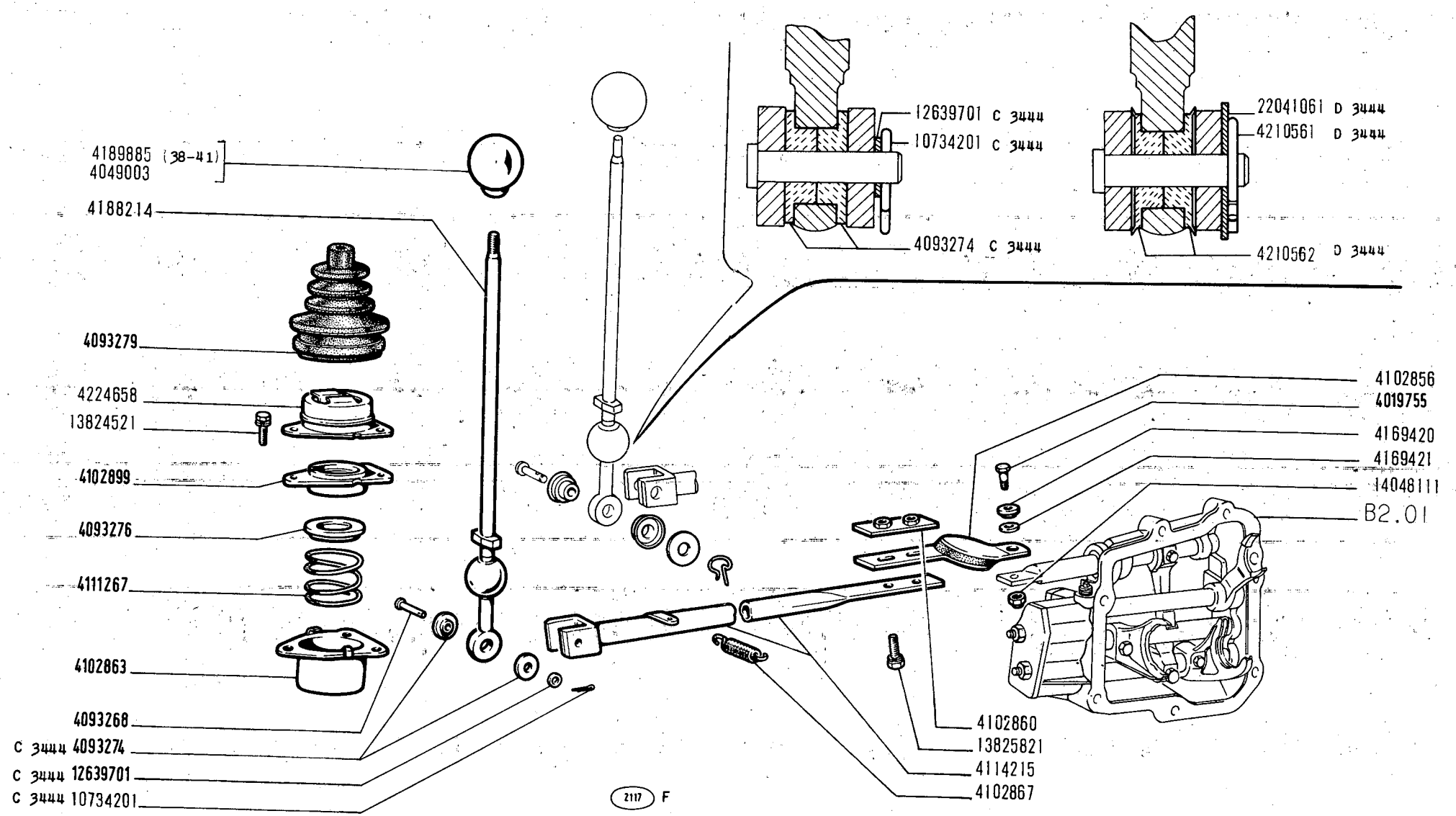

850 Sport

COMANDI ESTERNI CAMBIO DI VELOCITÀ

- *Commandes extérieures de boîte de vitesses*
- *Äussere Getriebeschaltung*
- *Gearshift Outer Controls*
- *Varillaje del cambio de velocidades*

B2.07

V-1971

MODIF.	N.ORDINAZ.	Q.	DENOMINAZIONE	DESIGNATION	BENENNUNG	DESCRIPTION	DENOMINACIONES
	4019755	1	VITE	VIS	SCHRAUBE	SCREW	TORNILLO
	4049003	1	IMPUGNATURA	POIGNEE	GRIFF	KNOB	BOTON
	4093268	1	PERNO	AXE	BOLZEN	PIN	PASADOR
C 3444	4093274	2	BOCCOLA GOMMA	BAGUE CAOUTCHOUC	GUMMIBUCHSE	RUBBER BUSH	COJINETE
	4093276	1	CALOTTA SFERICA	CALOTTE	KAPPE	CAP	TAPA
	4093279	1	CUFFIA	CAPUCHON	MANSCHETTE	BOOT	CAPUCHON
	4102856	1	TIRANTE	TIRANT	VERBINDUNGSSTANGE	LINK	BIELA
	4102860	1	PIASTRINA	PLAQUETTE	PLAETTCHEN	PLATE	PLACA
	4102863	1	SUPPORTO	SUPPORT	LAGER	SUPPORT	SOPORTE
	4102867	1	MOLLA RICHIAMO	RESSORT	FEDER	SPRING	RESORTE
	4102899	1	CALOTTA SFERICA	CALOTTE	KAPPE	CAP	TAPA
	4111267	1	MOLLA	RESSORT	FEDER	SPRING	RESORTE
	4114215	1	TUBO	TUYAU	ROHR	PIPE	TUBO
	4169420	1	BOCCOLA GOMMA	BAGUE CAOUTCHOUC	GUMMIBUCHSE	RUBBER BUSH	COJINETE
	4169421	1	ROSETTA SICUREZZA	RONDELLE FREIN	SICHERUNGSRING	LOCKWASHER	ARANDELA DE FRENO
	4188214	1	LEVA	LEVIER	HEBEL	LEVER	PALANCA
	4189885	1	IMPUGNATURA (38-41)	POIGNEE	GRIFF	KNOB	BOTON
D 3444	4210561	1	FERMAGLIO	AGRAFE	KLEMMSTUCK	CLIP	SUJETADOR
D 3444	4210562	2	BOCCOLA GOMMA	BAGUE CAOUTCHOUC	GUMMIBUCHSE	RUBBER BUSH	COJINETE
	4224658	1	PIASTRA DI GUIDA	PLAQUE	PLATTE	PLATE	PLACA
C 3444	10734201	1	COPIGLIA	GOUPILLE	SPLINT	PIN	PASADOR ABIERTO
C 3444	12639701	1	ROSETTA PIANA	RONDELLE	SCHEIBE	WASHER	ARANDELA
	13824521	3	VITE CON ROSETTA	VIS AVEC RONDELLE	SCHRAUBE MIT SCHEIBE	SCREW END WASHER ASSY	TORNILLO CON ARANDELA
	13825821	2	VITE CON ROSETTA	VIS AVEC RONDELLE	SCHRAUBE MIT SCHEIBE	SCREW END WASHER ASSY	TORNILLO CON ARANDELA
	14048111	1	DADO	ECROU	MUTTER	NUT	TUERCA
D 3444	22041061	1	ROSETTA PIANA	RONDELLE	SCHEIBE	WASHER	ARANDELA

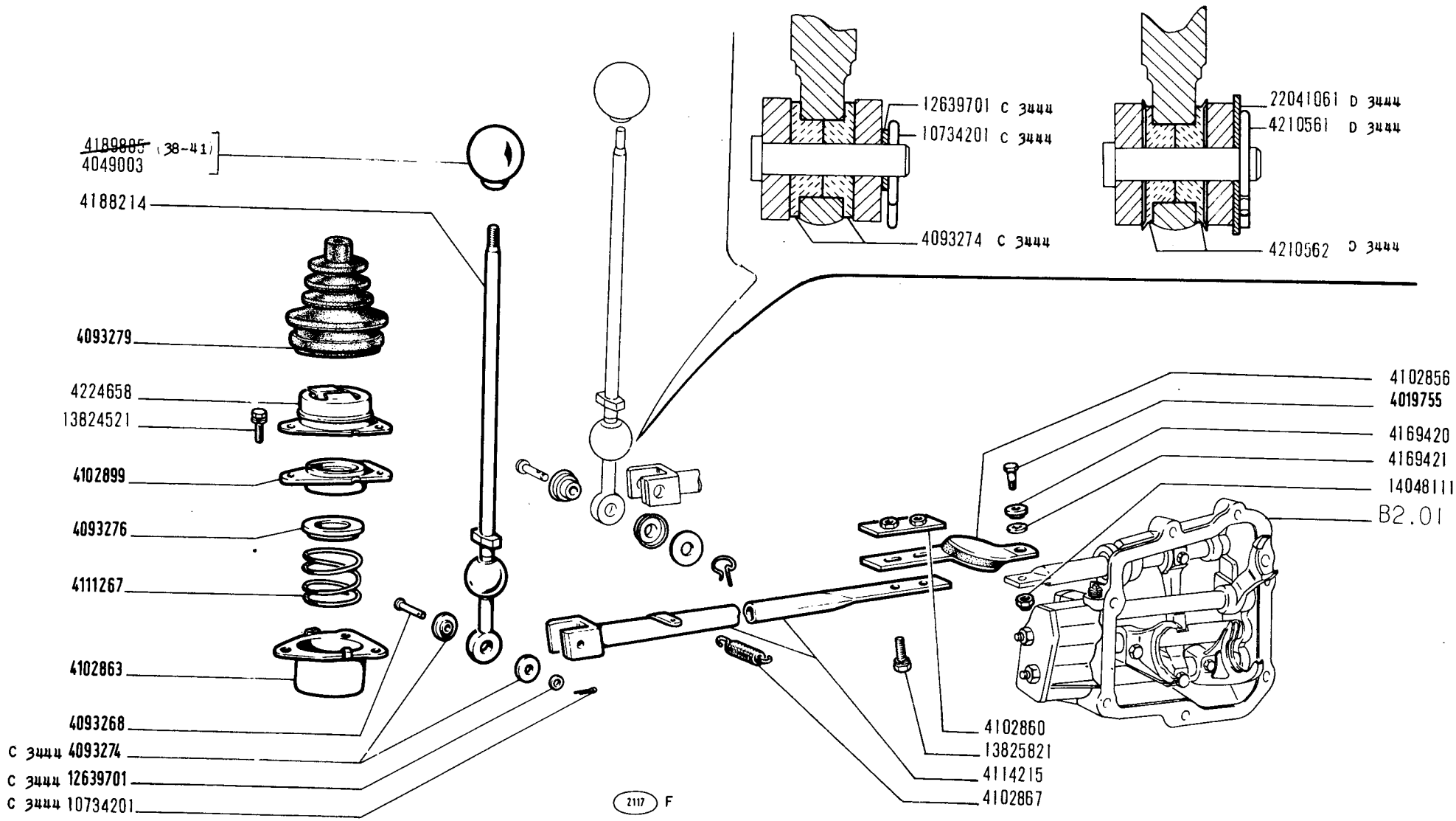

850 Sport

COMANDI ESTERNI CAMBIO DI VELOCITÀ

Commandes extérieures de boîte de vitesses
Äussere Getriebeschaltung
Gearshift Outer Controls
Varillaje del cambio de velocidades

B2.07

~~V-1971~~
01-12-71

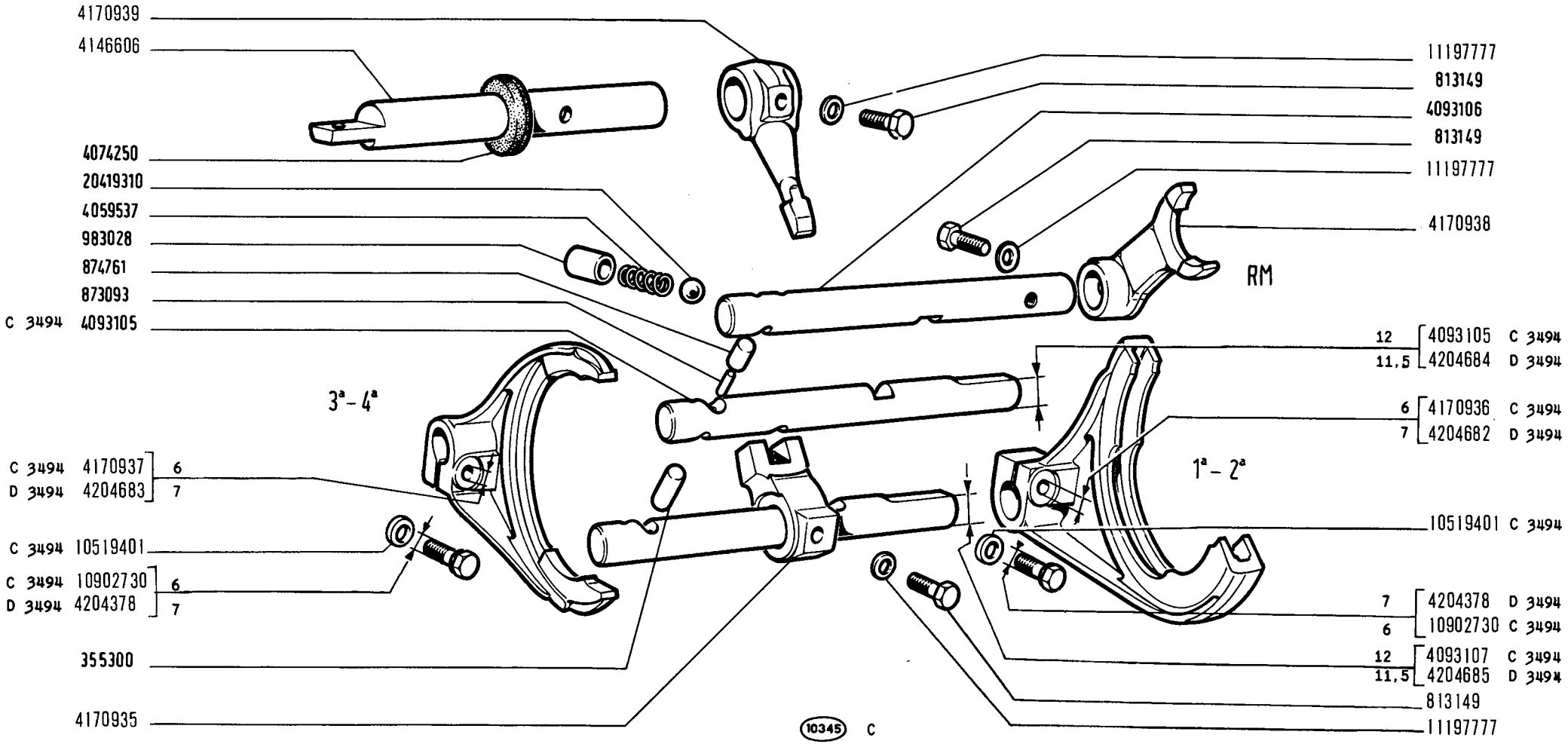

850 Sport

COMANDI INTERNI CAMBIO DI VELOCITÀ

- *Commandes intérieures de boîte de vitesses*
- *Innere Getriebeschaltung*
- *Gearshift Inner Controls*
- *Barras del cambio de velocidades*

B2.10

XI-1969

modif.	n. ordinaz.	quant.	Denominazione	Désignation	Benennung	Description	Denominaciones
	355300	1	Rullo per 1a. 2a.	Galet	Rolle	Roller	Tuerca
	813149	3	Vite	Vis	Schraube	Screw	Tornillo
	873093	1	Rullo per 3a. 4a.	Galet	Rolle	Roller	Tuerca
	874761	1	Rullo per R.M.	Galet	Rolle	Roller	Tuerca
	983028	3	Boccola	Douille	Büchse	Bush	Casquillo
	4059537	3	Molla	Ressort	Feder	Spring	Resorte
	4074250	1	Guarnizione	Joint	Dichtring	Seal	Junta
C 3494	4093105	1	Asta 3a. 4a.	Tige	Stange	Rod	Varilla
	4093106	1	Asta R.M.	Tige	Stange	Rod	Varilla
C 3494	4093107	1	Asta 1a. 2a.	Tige	Stange	Rod	Varilla
	4170935	1	Nasello 1a. 2a.	Tenon	Anschlag	Tenon	Anschlag
C 3494	4170936	1	Forcella 1a. 2a.	Fourche	Gabel	Fork	Horquilla
C 3494	4170937	1	Forcella 3a. 4a.	Fourche	Gabel	Fork	Horquilla
	4170938	1	Forcella R.M.	Fourche	Gabel	Fork	Horquilla
	4170939	1	Leva comando	Levier	Hebel	Lever	Palanca
D 3494	4204378	2	Vite	Vis	Schraube	Screw	Tornillo
D 3494	4204682	1	Forcella 1a. e 2a.	Fourche	Gabel	Fork	Horquilla
D 3494	4204683	1	Forcella 3a. e 4a.	Fourche	Gabel	Fork	Horquilla
D 3494	4204684	1	Asta 3a. e 4a.	Tige	Stange	Rod	Varilla
D 3494	4204685	1	Asta 1a. e 2a.	Tige	Stange	Rod	Varilla
	4146606	1	Asta comando	Tige	Stange	Rod	Varilla
C 3494	10519401	2	Rosetta piana	Rondelle	Scheibe	Washer	Arandela
C 3494	10902730	2	Vite	Vis	Schraube	Screw	Tornillo
	11197777	3	Rosetta elastica	Rondelle frein	Sicherungsring	Lockwasher	Arandela de freno
	20419310	3	Sfera	Bille	Kugel	Ball	Bola

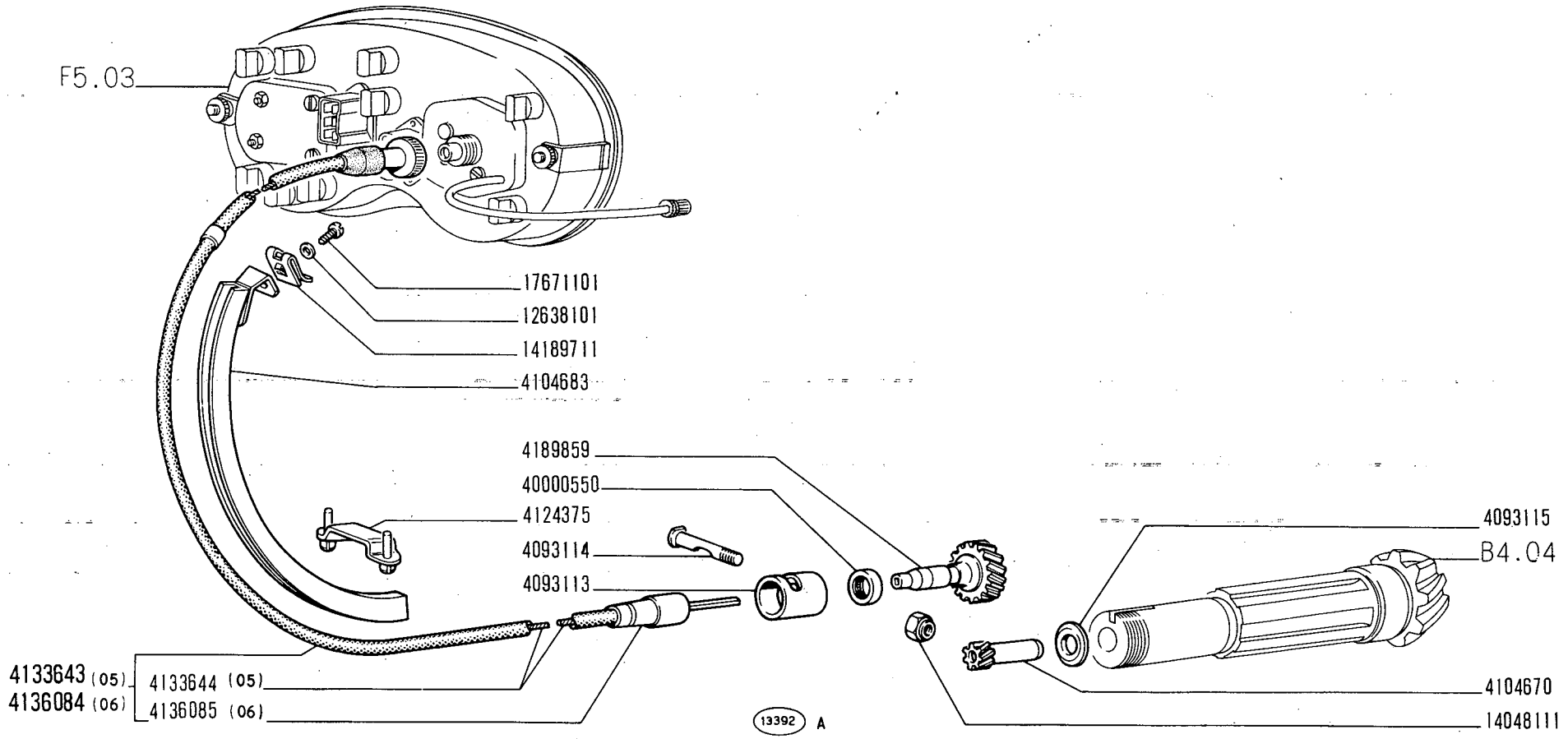

850 Sport

SEGNALAZIONE VELOCITÀ E SUO COMANDO

- *Compteur de vitesse et sa commande*
- *Tachometer und sein Antrieb*
- *Speedometer and Drive*
- *Velocímetro y su arrastre*

B2.24

XI-1969

modif.	n. ordinaz.	quant.	Denominazione	Désignation	Benennung	Description	Denominaciones
	4093113	1	Boccola	Douille	Büchse	Bush	Casquillo
	4093114	1	Vite	Vis	Schraube	Screw	Tornillo
	4093115	1	Rosetta	Rondelle	Scheibe	Washer	Arandela
	4104670	1	Ingranaggio	Pignon	Zahnrad	Gear	Piñón
	4104683	1	Guida	Glissière	Schiene	Guide	Guía
	4124375	4	Staffetta	Collier	Halter	Retainer	Abrazadera
	4133643	1	Trasmissione compl.-05	Transmission	Drahtwelle	Flex/shaft	Árbol flexible
	4133644	1	Flessibile -05-	Transmission	Drahtwelle	Shaft	Árbol
	4136084	1	Trasmissione compl.-06	Transmission	Drahtwelle	Flex/shaft	Árbol flexible
	4136085	1	Flessibile -06-	Transmission	Drahtwelle	Shaft	Árbol
	4189859	1	Ingranaggio	Pignon	Zahnrad	Gear	Piñón
	12638101	1	Rosetta piana	Rondelle	Scheibe	Washer	Arandela
	14048111	1	Dado	Écrou	Mutter	Nut	Tuerca
	14189771	1	Staffetta	Agrafe	Klemmstück	Clip	Sujetador
	17671101	1	Vite	Vis	Schraube	Screw	Tornillo
	40000550	1	Guarnizione	Joint	Dichtung	Gasket	Junta

B2.24 Fiat 850 Sport (1)

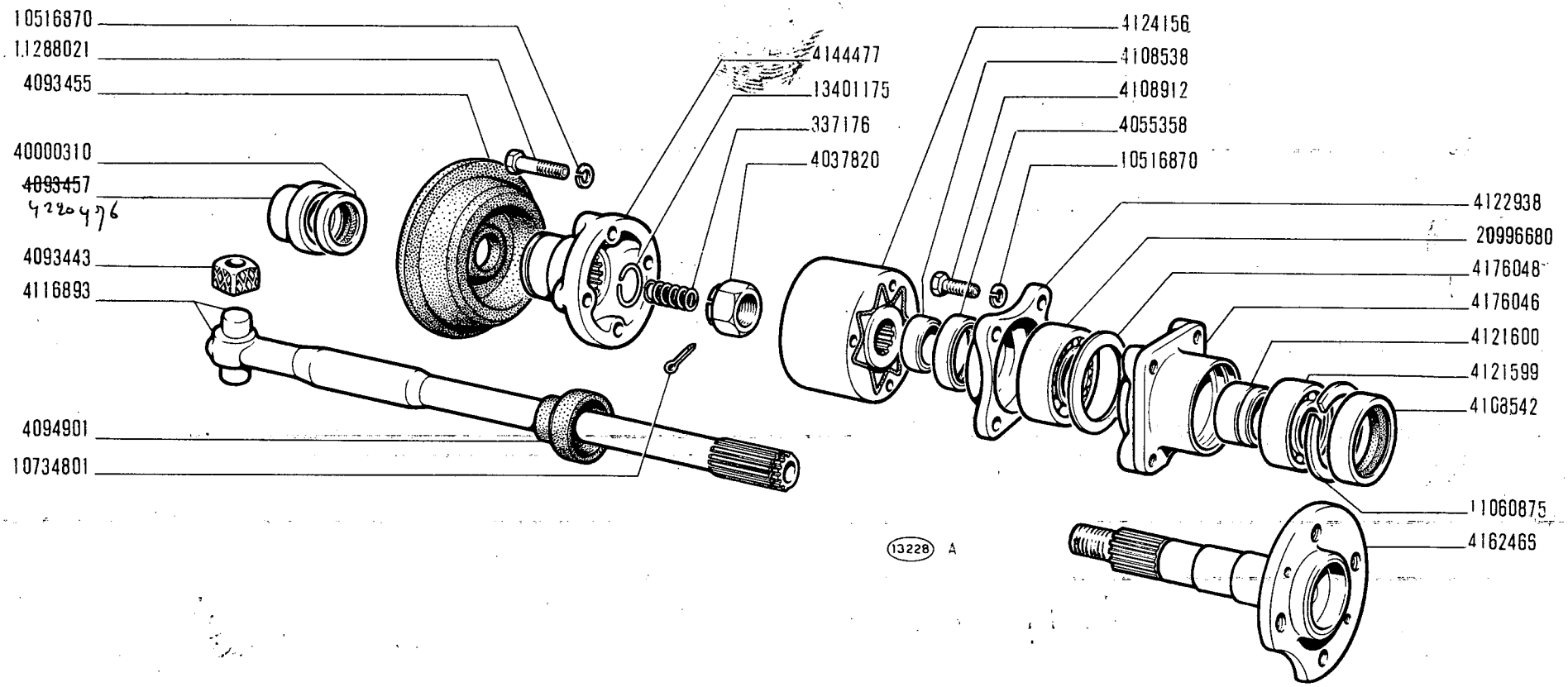

850 Sport

SEMIALBERI DIFFERENZIALE

- *Arbres de différentiel*
- *Achswellen*
- *Axle Shafts*
- *Palieres*

B4.01

V-1971

MODIF.	N.ORDINAZ.	Q.	DENOMINAZIONE	DESIGNATION	BENENNUNG	DESCRIPTION	DENOMINACIONES
	337176	2	MOLLA	RESSORT	FEDER	SPRING	RESORTE
	4037820	2	DADO	ECROU	MUTTER	NUT	TUERCA
	4055358	2	ANELLO TENUTA	JOINT	DICHTRING	SEAL	JUNTA
	4093443	4	SCODELLINO	CUVETTE	TELLERSCHEIBE	CUP	PLATILLO
	4093455	2	CUFFIA	CAPUCHON	MANSCHETTE	BOOT	CAPUCHON
	4093457	2	BOCCOLA	DOUILLE	BUCHSE	BUSH	CASQUILLO
	4094901	2	CAPPUCCIO	CAPUCHON	SCHUTZKAPPE	BOOT	CAPUCHON
	4108538	2	DISTANZIALE	ENTRETOISE	ABSTANDSTUCK	SPACER	SEPARADOR
	4108542	2	ANELLO TENUTA	JOINT	DICHTRING	SEAL	JUNTA
	4108912	8	VITE	VIS	SCHRAUBE	SCREW	TORNILLO
	4116893	2	SEMIALBERO	ARBRE	WELLE	SHAFT	ARBOL
	4121599	2	CUSCINETTO	ROULEMENT	LAGER	BEARING	RODAMIENTO
	4121600	2	DISTANZIALE	ENTRETOISE	ABSTANDSTUCK	SPACER	SEPARADOR
	4122938	2	SUPPORTO	SUPPORT	LAGER	SUPPORT	SOPORTE
	4124156	2	GIUNTO	ACCOUPLEMENT	KUPPLUNG	COUPLING	ARRASTRE
	4144477	2	MANICOTTO	MANCHON	MITNEHMER	SLEEVE	MANGUITO
	4162466	2	ALBERO	ARBRE	WELLE	SHAFT	ARBOL
	4176046	2	SUPPORTO	SUPPORT	LAGER	SUPPORT	SOPORTE
	4176048	2	ROSETTA SICUREZZA	RONDELLE FREIN	SICHERUNGSRING	LOCKWASHER	ARANDELA DE FRENO
	10516870	16	ROSETTA SICUREZZA	RONDELLE FREIN	SICHERUNGSRING	LOCKWASHER	ARANDELA DE FRENO
	10734801	2	COPIGLIA	GOUPILLE	SPLINT	PIN	PASADOR ABIERTO
	11060875	2	ANELLO SICUREZZA	ARRETOIR	SICHERUNGSRING	LOCKRING	ANILLO DE FRENO
	11288021	8	VITE	VIS	SCHRAUBE	SCREW	TORNILLO
	13401175	2	ANELLO SICUREZZA	ARRETOIR	SICHERUNGSRING	LOCKRING	ANILLO DE FRENO
	20996680	2	CUSCINETTO	ROULEMENT	LAGER	BEARING	RODAMIENTO
	40000310	2	ANELLO TENUTA	JOINT	DICHTRING	SEAL	JUNTA

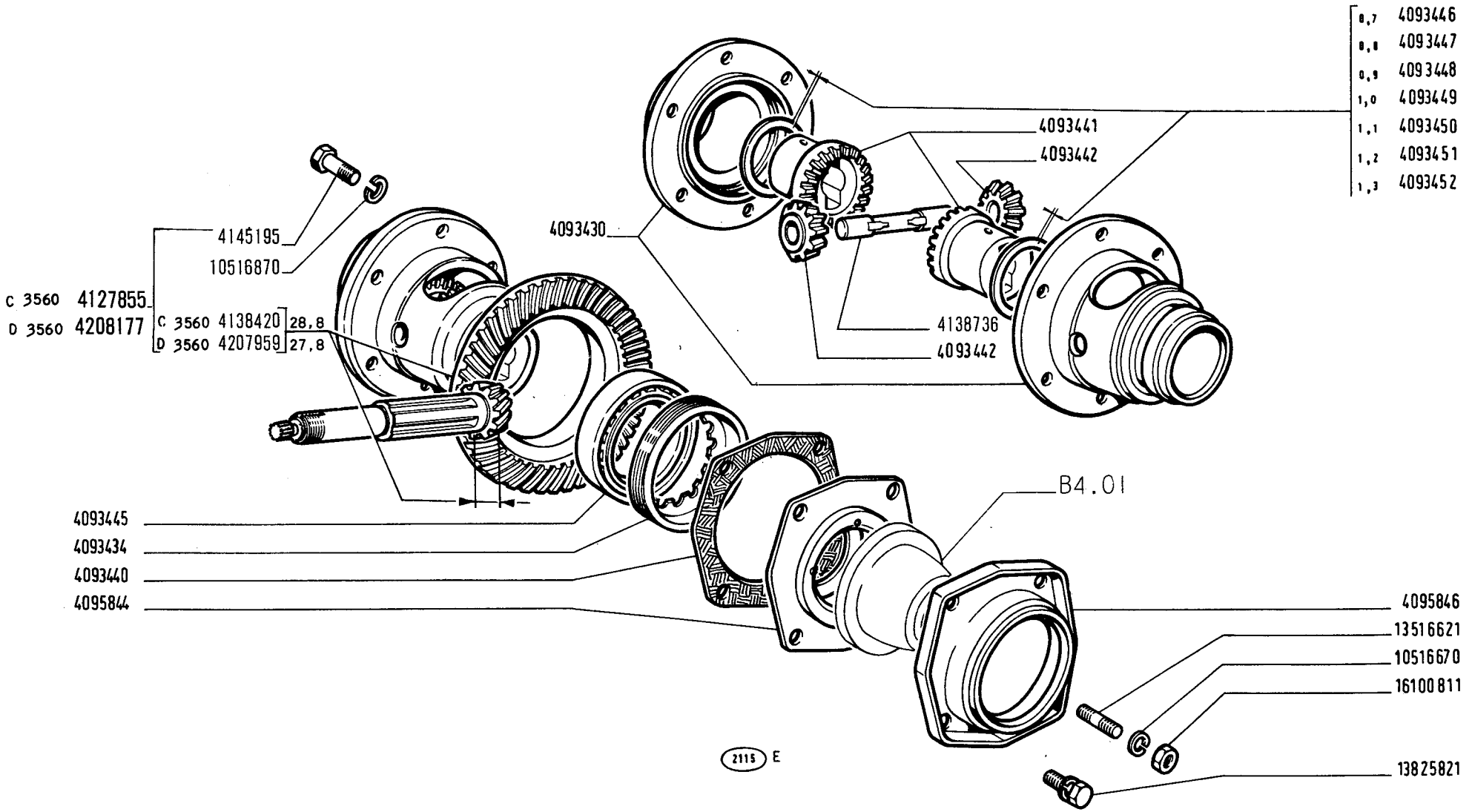
4145195
10516870
C 3560 4127855
D 3560 4208177
C 3560 4138420 28,8
D 3560 4207959 27,8
4093430
4093441
4093442
4138736
4093442
8,7 4093446
8,8 4093447
0,9 4093448
1,0 4093449
1,1 4093450
1,2 4093451
1,3 4093452
B4.01
4093445
4093434
4093440
4095844
4095846
13516621
10516670
16100811
13825821
2115 E

MODIF.	N.ORDINAZ.	Q.	DENOMINAZIONE	DESIGNATION	BENENNUNG	DESCRIPTION	DENOMINACIONES
	4093430	1	SCATOLA	CARTER	GEHAUSE	CASE	CAJA
	4093434	2	GHIERA	ECROU	GEWINDERING	PLUG	TORNILLO
	4093440	2	GUARNIZIONE	JOINT	DICHTUNG	GASKET	JUNTA
	4093441	2	PLANETARIO	PLANETAIRE	ACHSWELLENRAD	SUN GEAR	PINON PLANETARIO
	4093442	2	SATELLITE	SATELLITE	KEGELRAD	IDLE PINIONS	PINON SATELITE
	4093445	2	CUSCINETTO	ROULEMENT	LAGER	BEARING	RODAMIENTO
	4093446	2	ANELLO SP.0,7	BAGUE	RING	RING	ANILLO
	4093447	2	ANELLO SP.0,8	BAGUE	RING	RING	ANILLO
	4093448	2	ANELLO SP.0,9	BAGUE	RING	RING	ANILLO
	4093449	2	ANELLO SP.1	BAGUE	RING	RING	ANILLO
	4093450	2	ANELLO SP.1,1	BAGUE	RING	RING	ANILLO
	4093451	2	ANELLO SP.1,2	BAGUE	RING	RING	ANILLO
	4093452	2	ANELLO SP.1,3	BAGUE	RING	RING	ANILLO
	4095844	2	DEFLETTORE	DEFLECTEUR	LEITBLECH	DEFLECTOR	DEFLECTOR
	4095846	2	COPERCHIO	COUVERCLE	DECKEL	COVER	TAPA
C 3560	4127855	1	SCATOLA E RUOTISMI COMPL.RAPP.8/39	CARTER ET PIGNONS	AUSGLEICHGETRIEBE	GEARS AND CASE	CAJA Y DIFERENCIAL
C 3560	4138420	1	COPPIA CONICA RAPP.8/39	COUPLE CONIQUE	KEGELRADANTRIEB	BEVEL GEAR/PINION SET	PAR CONICO
	4138736	1	PORTASATELLITI	PORTE-SATELLITES	RADACHSE	SHAFT	EJE DE SATELITES
	4145195	6	VITE	VIS	SCHRAUBE	SCREW	TORNILLO
D 3560	4207959	1	COPPIA CONICA RAPP.8/39	COUPLE CONIQUE	KEGELRADANTRIEB	BEVEL GEAR/PINION SET	PAR CONICO
D 3560	4208177	1	SCATOLA E RUOTISMI COMPL.RAPP.8/39	CARTER ET PIGNONS	AUSGLEICHGETRIEBE	GEARS AND CASE	CAJA Y DIFERENCIAL
	10516670	4	ROSETTA SICUREZZA	RONDELLE FREIN	SICHERUNGSRING	LOCKWASHER	ARANDELA DE FRENO
	10516870	6	ROSETTA SICUREZZA	RONDELLE FREIN	SICHERUNGSRING	LOCKWASHER	ARANDELA DE FRENO
	13516621	4	PRIGIONIERO	GOUJON	STIFTSCHRAUBE	STUD	ESPARRAGO
	13825821	4	VITE CON ROSETTA	VIS AVEC RONDELLE	SCHRAUBE MIT SCHEIBE	SCREW END WASHER ASSY	TORNILLO CON ARANDELA
	16100811	4	DADO	ECROU	MUTTER	NUT	TUERCA

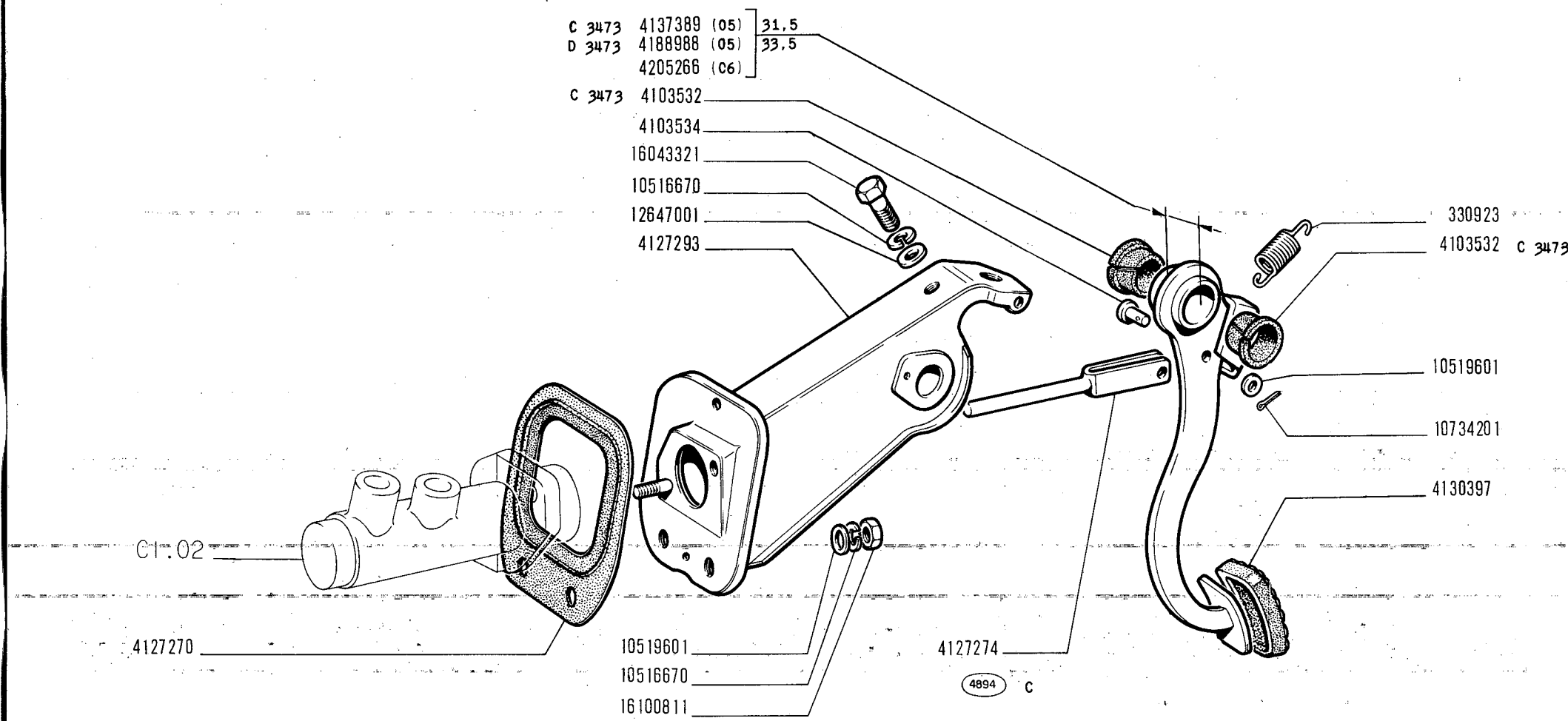

850 Sport

COMANDO A PEDALE FRENI

- *Commande au pied de freins*
- *Bremsfusshebel*
- *Brake Foot Control*
- *Pedal de freno*

C1.01

XI-19

modif.	n. ordinaz.	quant.	Denominazione	Désignation	Benennung	Description	Denominaciones
	330923	1	Molla richiamo	Ressort	Feder	Spring	Resorte
C 3473	4103532	2	Boccola	Bague caoutchouc	Gummibüchse	Rubber bush	Cojinete
	4103534	1	Perno	Axe	Bolzen	Pin	Pasador
	4127270	1	Guarnizione	Joint	Dichtung	Gasket	Junta
	4127274	1	Puntalino	Tige	Druckstange	Rod	Vástago
	4127293	1	Supporto	Support	Lager	Support	Soporte
	4130397	1	Copripedale gomma	Caoutchouc	Fusshebelüberzug	Pad	Forro
C 3473	4137389	1	Pedale -05-	Pédale	Fusshebel	Pedal	Pedal
D 3473	4188988	1	Pedale -05-	Pédale	Fusshebel	Pedal	Pedal
	4205266	1	Pedale -06-	Pédale	Fusshebel	Pedal	Pedal
	10516670	3	Rosetta elastica	Rondelle frein	Sicherungsring	Lockwasher	Arandela de freno
	10519601	3	Rosetta piana	Rondelle	Scheibe	Washer	Arandela
	10734201	1	Copiglia	Goupille	Splint	Pin	Pasador abierto
	12647001	1	Rosetta piana sup.	Rondelle	Scheibe	Washer	Arandela
	16043321	1	Vite	Vis	Schraube	Screw	Tornillo
	16100811	2	Dado	Écrou	Mutter	Nut	Tuerca

C1.01 Fiat 850 Sport (1)

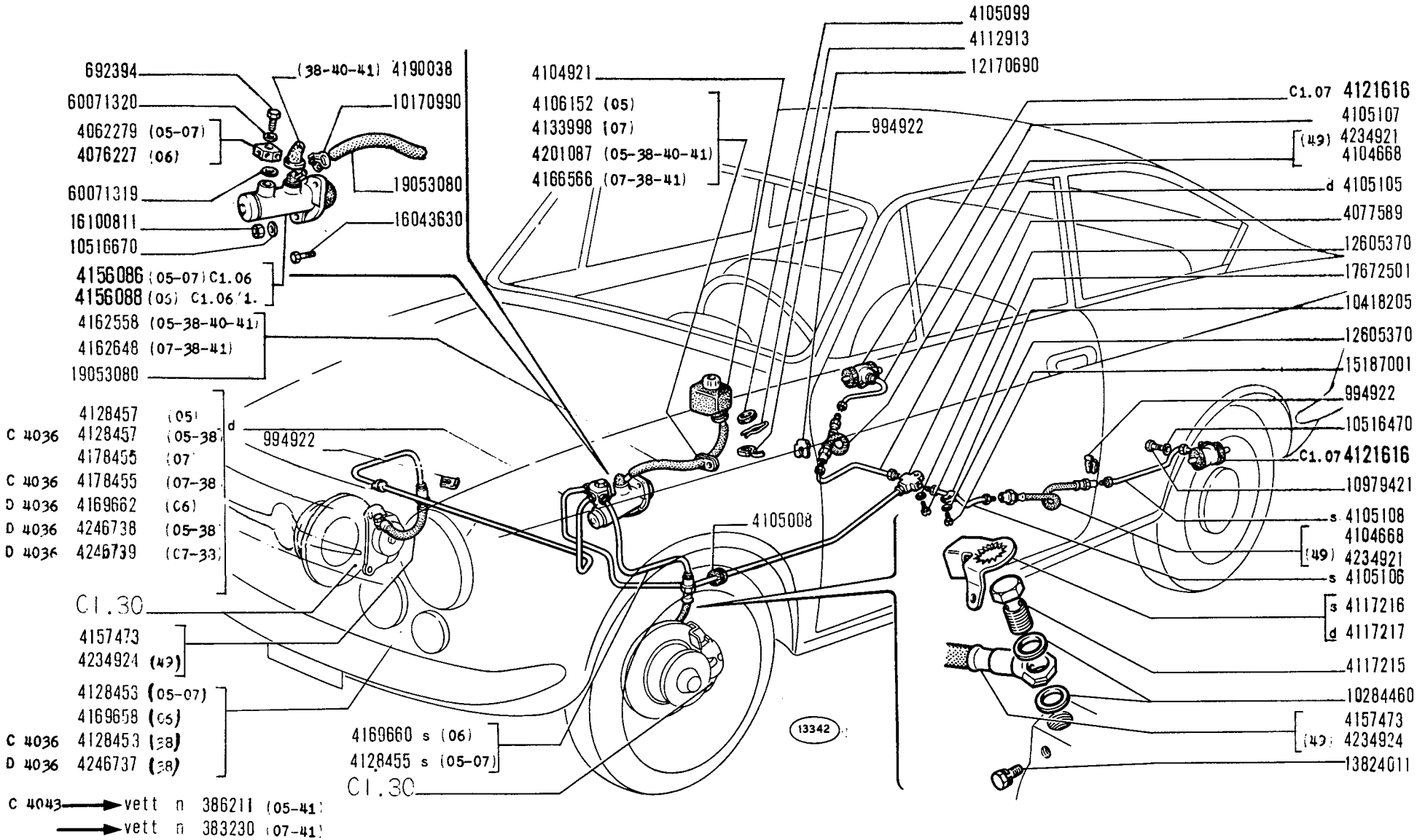

COMANDO IDRAULICO FRENI

- *Commande hydraulique de freins*
- *Hydraulische Bremsbetätigung*
- *Brake Hydraulic System*
- *Sistema de freno hidráulico*

850 Sport

C1.02

V-1971

MODIF.	N.ORDINAZ.	Q.	DENOMINAZIONE	DESIGNATION	BENENNUNG	DESCRIPTION	DENOMINACIONES
	692394	1	VITE	VIS	SCHRAUBE	SCREW	TORNILLO
	994922	6	FERMAGLIO	AGRAFE	KLEMMSTUCK	CLIP	SUJETADOR
	4062279	1	RACCORDO A 3 VIE (05-07)	RACCORD	STUTZEN	CONNECTION	RACOR
	4076227	1	RACCORDO A 4 VIE (06)	RACCORD	STUTZEN	CONNECTION	RACOR
	4077589	1	RACCORDO A 3 VIE	RACCORD	STUTZEN	CONNECTION	RACOR
	4104668	2	TUBO FLESSIBILE POST.	TUYAU	SCHLAUCH	HOSE	MANGA
	4104921	1	RECIPIENTE	RESERVOIR	BEHAELTER	RESERVOIR	DEPOSITO
	4105008	1	ANELLO GOMMA	BAGUE	RING	RING	GUARNICION
	4105099	1	ANELLO GOMMA	BAGUE	RING	RING	GUARNICION
	4105105	1	TUBO POST.D	TUYAU	ROHR	PIPE	TUBO
	4105106	1	TUBO POST.S	TUYAU	ROHR	PIPE	TUBO
	4105107	1	TUBO POST.D	TUYAU	ROHR	PIPE	TUBO
	4105108	1	TUBO POST.S	TUYAU	ROHR	PIPE	TUBO
	4106152	1	ANELLO GOMMA (05)	BAGUE	RING	RING	GUARNICION
	4112913	1	MOLLETTA	AGRAFE	KLEMMSTUCK	CLIP	SUJETADOR
	4117215	2	BOCCHETTONE	VIS-RACCORD	HOHLSCHRAUBE	UNION	BOQUILLA
	4117216	1	PIASTRINA SICUREZZA S	PLAQUETTE FREIN	SICHERUNGSBLECH	LOCKPLATE	PLACA DE FRENO
	4117217	1	PIASTRINA SICUREZZA D	PLAQUETTE FREIN	SICHERUNGSBLECH	LOCKPLATE	PLACA DE FRENO
	4121616	2	CILINDRO COMANDO GANASCE COMPL.	CYLINDRE DE ROUE	RADBREMSZYLINDER	WHEEL CYLINDER	CILINDRO DE FRENO
	4128453	1	TUBO ANT.D (05-07)	TUYAU	ROHR	PIPE	TUBO
C 4036	4128453	1	TUBO ANT.D (38)	TUYAU	ROHR	PIPE	TUBO
	4128455	1	TUBO ANT.S (05-07)	TUYAU	ROHR	PIPE	TUBO
	4128457	1	TUBO POST.(05)	TUYAU	ROHR	PIPE	TUBO
C 4036	4128457	1	TUBO POST.(05-38)	TUYAU	ROHR	PIPE	TUBO
	4133998	1	ANELLO GOMMA (07)	BAGUE	RING	RING	GUARNICION
	4156086	1	CILINDRO MAESTRO COMPL. (05-07)	MAITRE-CYLINDRE	HAUPTZYLINDER	MASTER CYLINDER	BOMBA
	4156088	1	CILINDRO MAESTRO COMPL.(06)	MAITRE-CYLINDRE	HAUPTZYLINDER	MASTER CYLINDER	BOMBA
	4157473	2	TUBO FLESSIBILE ANT.	TUYAU	SCHLAUCH	HOSE	MANGA
	4162558	1	TUBO DAL SERBATOIO (05-38--40-41)	TUYAU	ROHR	PIPE	TUBO
	4162648	1	TUBO DAL SERBATOIO (07-38-41)	TUYAU	ROHR	PIPE	TUBO
	4166566	1	ANELLO GOMMA (07-38-41)	BAGUE	RING	RING	GUARNICION
	4169658	1	TUBO ANT.D (06)	TUYAU	ROHR	PIPE	TUBO
	4169660	1	TUBO ANT.S (06)	TUYAU	ROHR	PIPE	TUBO
	4169662	1	TUBO POST.(06)	TUYAU	ROHR	PIPE	TUBO
	4178455	1	TUBO POST.(07)	TUYAU	ROHR	PIPE	TUBO
C 4036	4178455		TUBO POST.(07-38)	TUYAU	ROHR	PIPE	TUBO
	4190038	1	CUFFIA (38-40-41)	CAPUCHON	MANSCHETTE	BOOT	CAPUCHON
	4201087	1	ANELLO GOMMA (05-38-40-41)	BAGUE	RING	RING	GUARNICION

MODIF.	N.ORDINAZ.	Q.	DENOMINAZIONE	DESIGNATION	BENENNUNG	DESCRIPTION	DENOMINACIONES
	4234921	2	TUBO FLESSIBILE POST.(49)	TUYAU	SCHLAUCH	HOSE	MANGA
	4234924	2	TUBO FLESSIBILE ANT.(49)	TUYAU	SCHLAUCH	HOSE	MANGA
D 4036	4246737	1	TUBO ANT.D (38)	TUYAU	ROHR	PIPE	TUBO
D 4036	4246738	1	TUBO POST. (05-38)	TUYAU	ROHR	PIPE	TUBO
D 4036	4246739	1	TUBO POST. (07-38)	TUYAU	ROHR	PIPE	TUBO
	10170990	1	COLLARE	COLLIER	SCHELLE	COLLAR	ABRAZADERA
	10284460	4	ROSETTA TENUTA	JOINT	DICHTRING	GASKET	JUNTA
	10418205	2	STAFFETTA	COLLIER	HALTER	RETAINER	ABRAZADERA
	10516470	4	ROSETTA SICUREZZA	RONDELLE FREIN	SICHERUNGSRING	LOCKWASHER	ARANDELA DE FRENO
	10516670	2	ROSETTA SICUREZZA	RONDELLE FREIN	SICHERUNGSRING	LOCKWASHER	ARANDELA DE FRENO
	10979421	4	VITE	VIS	SCHRAUBE	SCREW	TORNILLO
	12170690	1	COLLARE (38-40-41)	COLLIER	SCHELLE	COLLAR	COLLAR
	12170690	2	COLLARE	COLLIER	SCHELLE	COLLAR	COLLAR
	12605370	2	ROSETTA SICUREZZA	RONDELLE FREIN	SICHERUNGSRING	LOCKWASHER	ARANDELA DE FRENO
	13824011	2	VITE	VIS	SCHRAUBE	SCREW	TORNILLO
	15187001	1	VITE	VIS	SCHRAUBE	SCREW	TORNILLO
	16043630	1	VITE	VIS	SCHRAUBE	SCREW	TORNILLO
	16100811	1	DADO	ECROU	MUTTER	NUT	TUERCA
	17672501	1	VITE	VIS	SCHRAUBE	SCREW	TORNILLO
	19053080	M	TUBO FLESSIBILE 5X9	TUYAU	SCHLAUCH	HOSE	MANGA
	60071319	1	ROSETTA TENUTA	JOINT	DICHTRING	GASKET	JUNTA
	60071320	1	ROSETTA TENUTA	JOINT	DICHTRING	GASKET	JUNTA

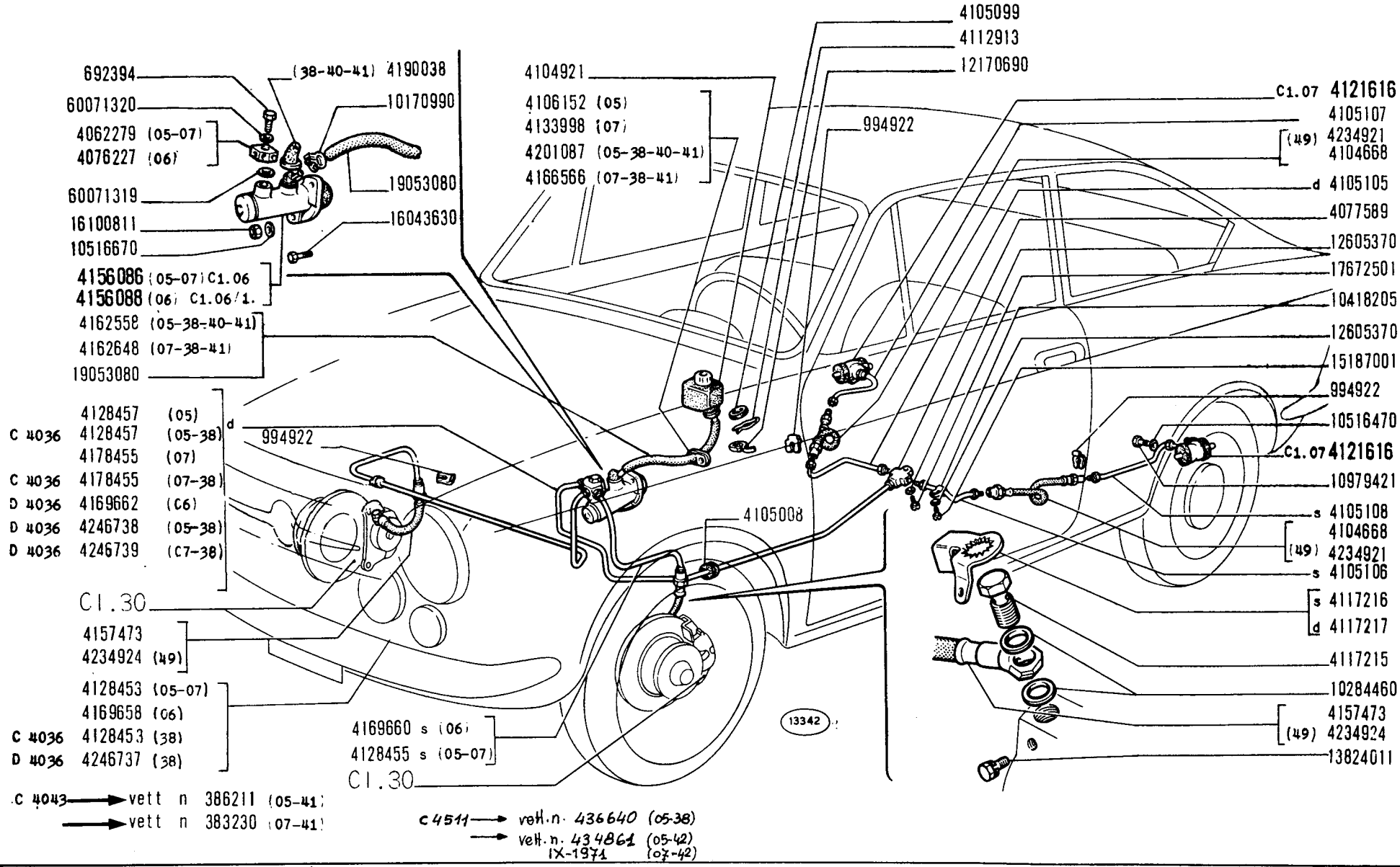

C 4043 → vett n 386211 (05-41)
→ vett n 383230 (07-41)

C 4511 → vett. n. 436640 (05-38)
→ vett. n. 434861 (05-42)
IX-1971 (07-42)

850 Sport

COMANDO IDRAULICO FRENI

Commande hydraulique de freins
Hydraulische Bremsbetätigung

Brake Hydraulic System
Sistema de freno hidráulico

C1.02

V-1971
15-06-72

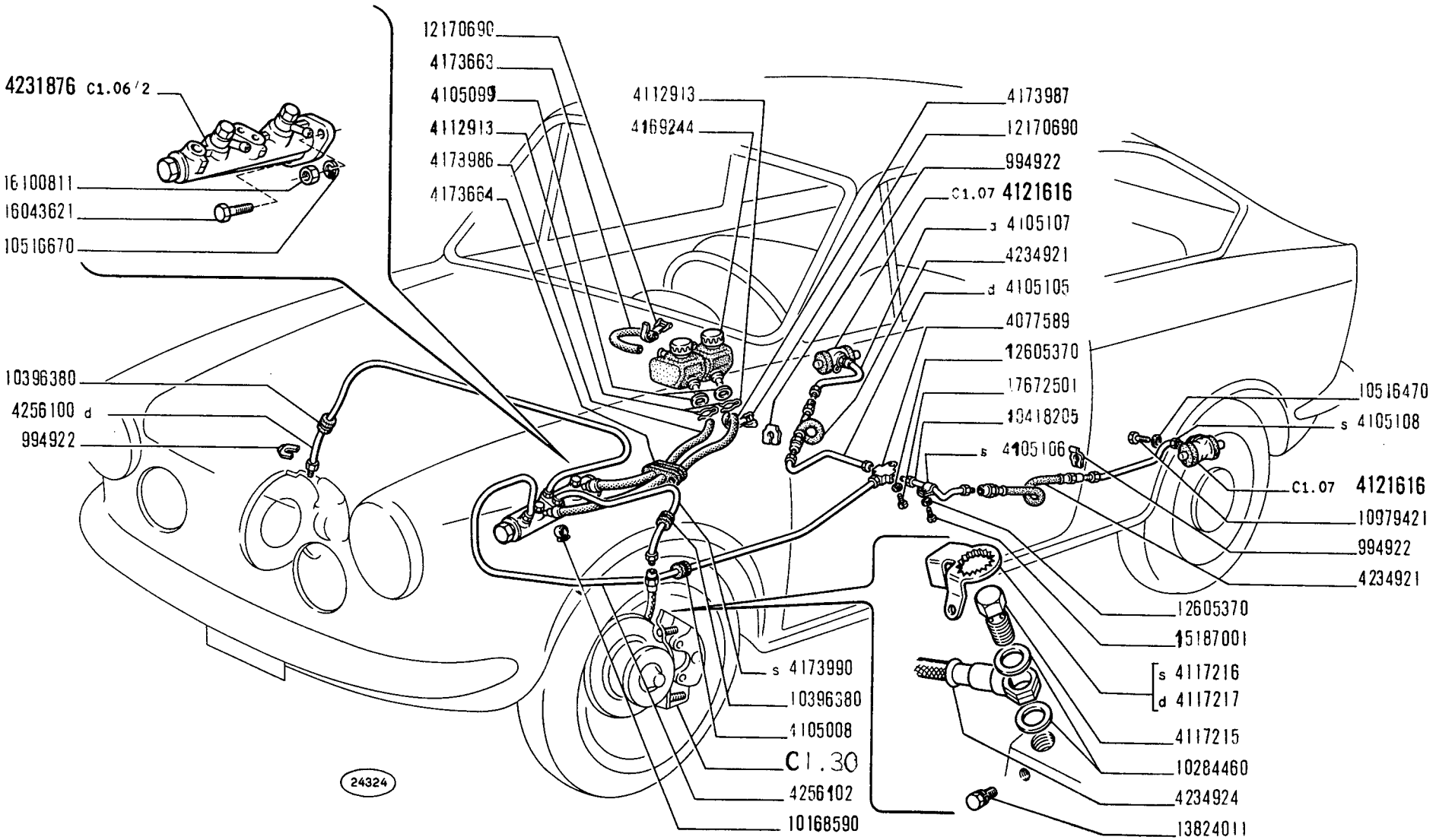

D 4043 vett n 386212 → (05-41)
vett n 383231 → (07 41)

COMANDO IDRAULICO FRENI

850 Sport

Commande hydraulique de freins
Hydraulische Bremsbetätigung

Brake Hydraulic System
Sistema de freno hidráulico

C1.02/1

V-1971

MODIF.	N.ORDINAZ.	Q.	DENOMINAZIONE	DESIGNATION	BENENNUNG	DESCRIPTION	DENOMINACIONES
	994922	6	FERMAGLIO	AGRAFE	KLEMMSTUCK	CLIP	SUJETADOR
	4077589	1	RACCORDO A 3 VIE	RACCORD	STUTZEN	CONNECTION	RACOR
	4105008	1	ANELLO GOMMA	BAGUE	RING	RING	GUARNICION
	4105099	2	ROSETTA TENUTA	JOINT	DICHTRING	GASKET	JUNTA
	4105105	1	TUBO POST.D	TUYAU	ROHR	PIPE	TUBO
	4105106	1	TUBO POST.S	TUYAU	ROHR	PIPE	TUBO
	4105107	1	TUBO POST.D	TUYAU	ROHR	PIPE	TUBO
	4105108	1	TUBO POST.S	TUYAU	ROHR	PIPE	TUBO
	4112913	2	FERMAGLIO	AGRAFE	KLEMMSTUCK	CLIP	SUJETADOR
	4117215	2	BOCCHETTONE	VIS-RACCORD	HOHLSCHRAUBE	UNION	BOQUILLA
	4117216	1	PIASTRINA SICUREZZA S	PLAQUETTE FREIN	SICHERUNGSBLECH	LOCKPLATE	PLACA DE FRENO
	4117217	1	PIASTRINA SICUREZZA D	PLAQUETTE FREIN	SICHERUNGSBLECH	LOCKPLATE	PLACA DE FRENO
	4121616	2	CILINDRO COMANDO GANASCE POST.COMPL.	CYLINDRE DE ROUE	RADBREMSZYLINDER	WHEEL CYLINDER	CILINDRO DE FRENO
	4169244	2	RECIPIENTE	RESERVOIR	BEHAELTER	RESERVOIR	DEPOSITO
	4173663	1	TUBO FLESSIBILE COLLEGAMENTO SERBATOI	TUYAU	SCHLAUCH	HOSE	MANGA
	4173664	1	GUARNIZIONE	JOINT	DICHTUNG	GASKET	JUNTA
	4173986	1	TUBO FLESSIBILE LATO FLANGIA	TUYAU	SCHLAUCH	HOSE	MANGA
	4173987	1	TUBO FLESSIBILE LATO TAPPO	TUYAU	SCHLAUCH	HOSE	MANGA
	4173990	1	TUBO ANT.S	TUYAU	ROHR	PIPE	TUBO
	4231876	1	CILINDRO MAESTRO COMPL.	MAITRE-CYLINDRE	HAUPTZYLINDER	MASTER CYLINDER	BOMBA
	4234921	2	TUBO FLESSIBILE POST.	TUYAU	SCHLAUCH	HOSE	MANGA
	4234924	2	TUBO FLESSIBILE ANT.	TUYAU	SCHLAUCH	HOSE	MANGA
	4256100	1	TUBO ANT.D	TUYAU	ROHR	PIPE	TUBO
	4256102	1	TUBO POST.	TUYAU	ROHR	PIPE	TUBO
	10168590	2	COLLARE	COLLIER	SCHELLE	COLLAR	ABRAZADERA
	10284460	4	ROSETTA TENUTA	JOINT	DICHTRING	GASKET	JUNTA
	10396380	2	ANELLO ISOLANTE	BAGUE	ISOLIERRING	RING	GUARNICION
	10418205	1	STAFFETTA	COLLIER	HALTER	RETAINER	ABRAZADERA
	10516470	4	ROSETTA SICUREZZA	RONDELLE FREIN	SICHERUNGSRING	LOCKWASHER	ARANDELA DE FRENO
	10516670	2	ROSETTA SICUREZZA	RONDELLE FREIN	SICHERUNGSRING	LOCKWASHER	ARANDELA DE FRENO
	10979421	4	VITE	VIS	SCHRAUBE	SCREW	TORNILLO
	12170690	4	COLLARE	COLLIER	SCHELLE	COLLAR	ABRAZADERA
	12605370	2	ROSETTA SICUREZZA	RONDELLE FREIN	SICHERUNGSRING	LOCKWASHER	ARANDELA DE FRENO
	13824011	2	VITE CON ROSETTA	VIS AVEC RONDELLE	SCHRAUBE MIT SCHEIBE	SCREW END WASHER ASSY	TORNILLO CON ARANDELA
	15187001	2	VITE	VIS	SCHRAUBE	SCREW	TORNILLO
	16043621	1	VITE	VIS	SCHRAUBE	SCREW	TORNILLO
	16100811	1	DADO	ECROU	MUTTER	NUT	TUERCA
	17672501	1	VITE	VIS	SCHRAUBE	SCREW	TORNILLO

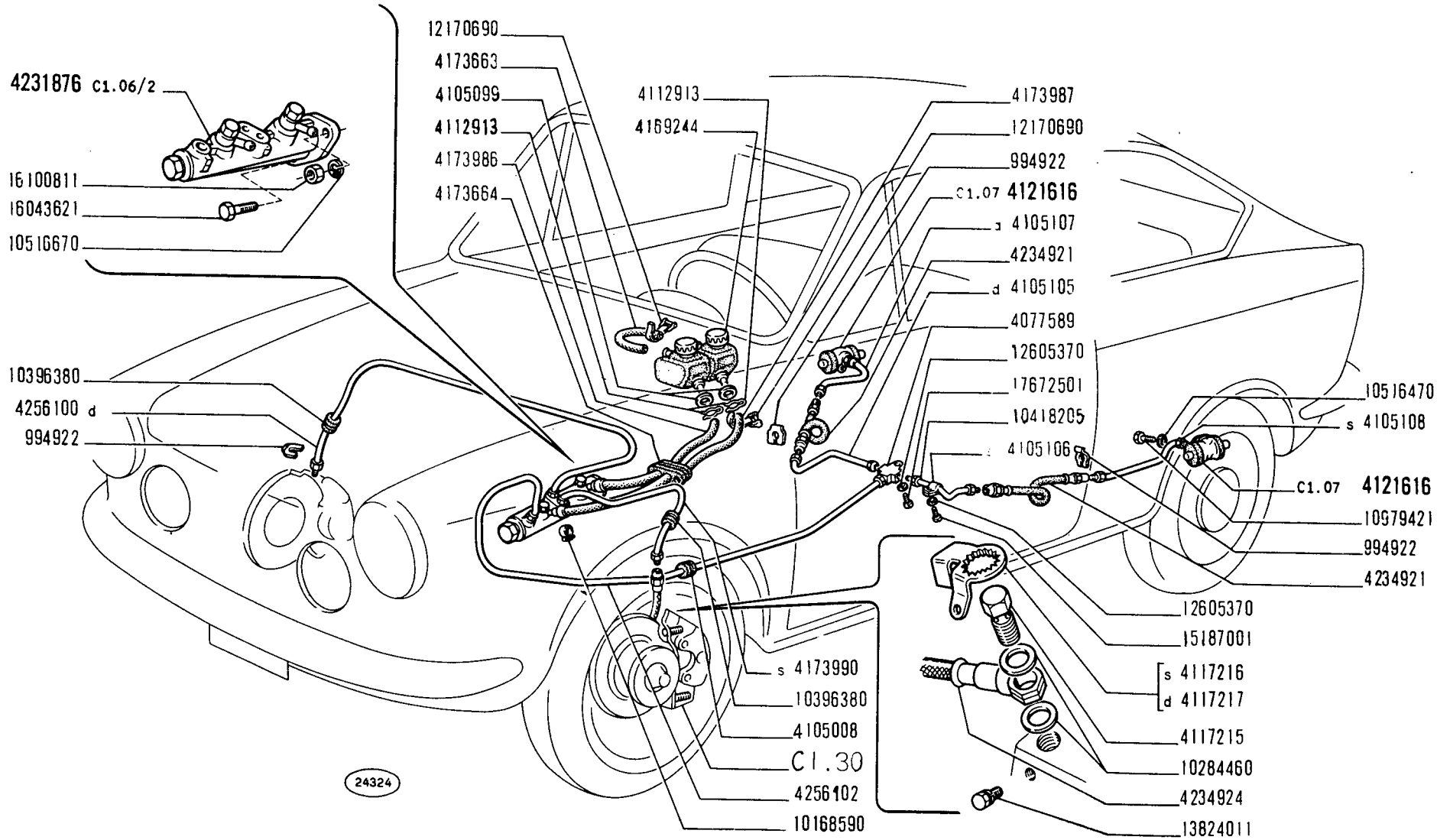

D 4043 vett n 386212 → (05-41)
vett n 383231 → (07 41)

c 4511 → vett. n. 434859 (05-41)
IX-1971 (07-41)

COMANDO IDRAULICO FRENI

Commande hydraulique de freins
Hydraulische Bremsbetätigung

Brake Hydraulic System
Sistema de freno hidráulico

850 Sport

C1.02/1

~~V-1971~~
15-06-72

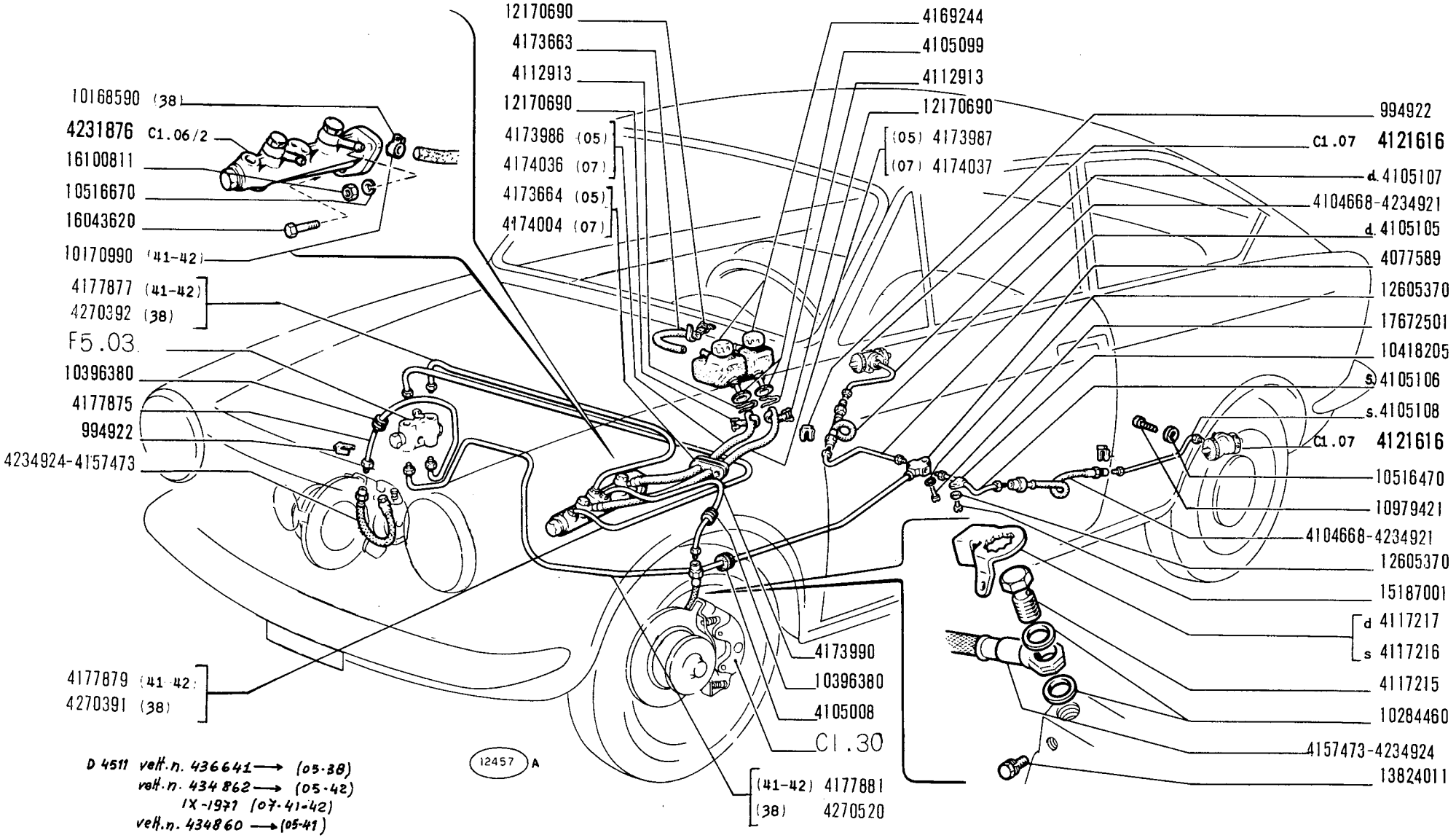

850 Sport

COMANDO IDRAULICO FRENI

Commande hydraulique de freins
Hydraulische Bremsbetätigung
Brake hydraulic system
Sistema de freno hidráulico

C1.02/2

15-06-72

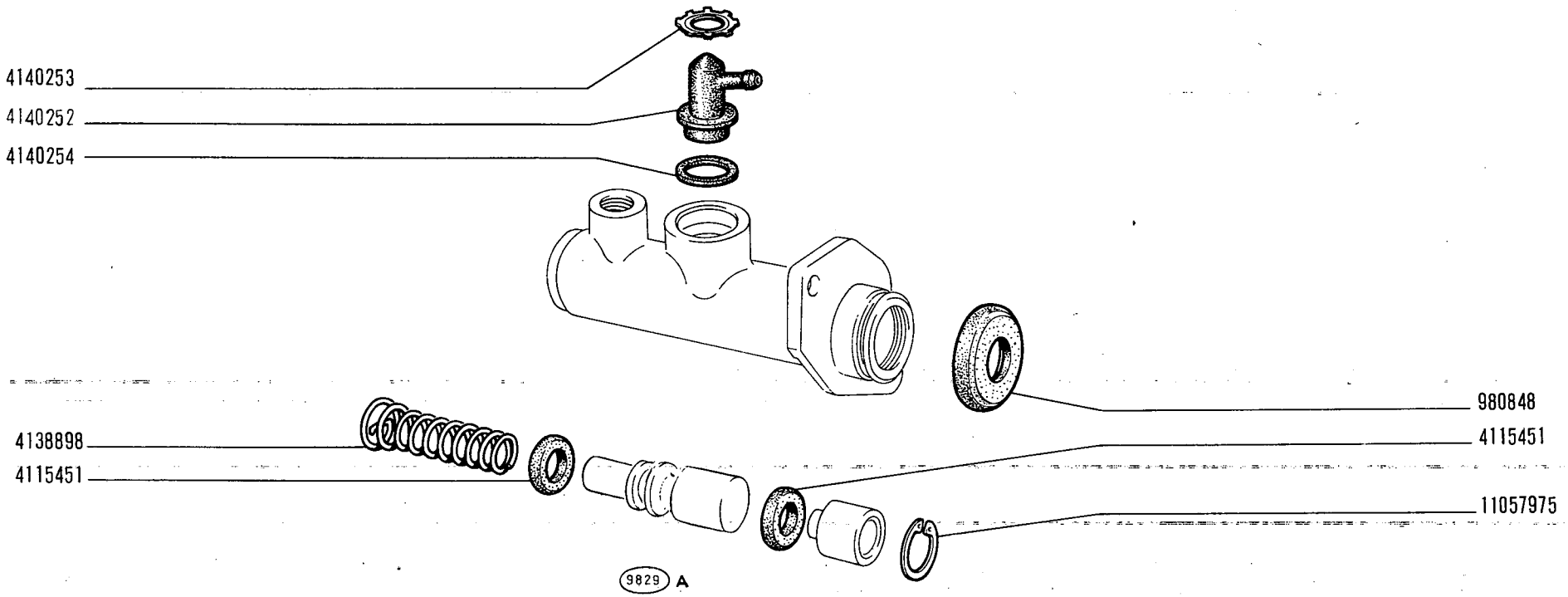

850 Sport

CILINDRO MAESTRO 4156086

- *Maître-cylindre*
- *Hauptzylinder*
- *Master Cylinder*
- *Bomba*

C1.06

IV-1968

modif.	n. ordinaz.	quant.	Denominazione	Désignation	Benennung	Description	Denominaciones
	980848	1	Cuffia	Capuchon	Manschette	Boot	Capuchón
	4115451	2	Anello tenuta	Joint	Dichtring	Seal	Junta
	4138898	1	Molla	Ressort	Feder	Spring	Resorte
	4140252	1	Raccordo	Raccord	Stutzen	Connection	Racor
	4140253	1	Piastrina	Plaquette	Plättchen	Plate	Placa
	4140254	1	Anello tenuta	Joint	Dichtring	Seal	Junta
	11057975	1	Anello sicurezza	Arrêtoir	Sicherungsring	Lockring	Anillo de freno

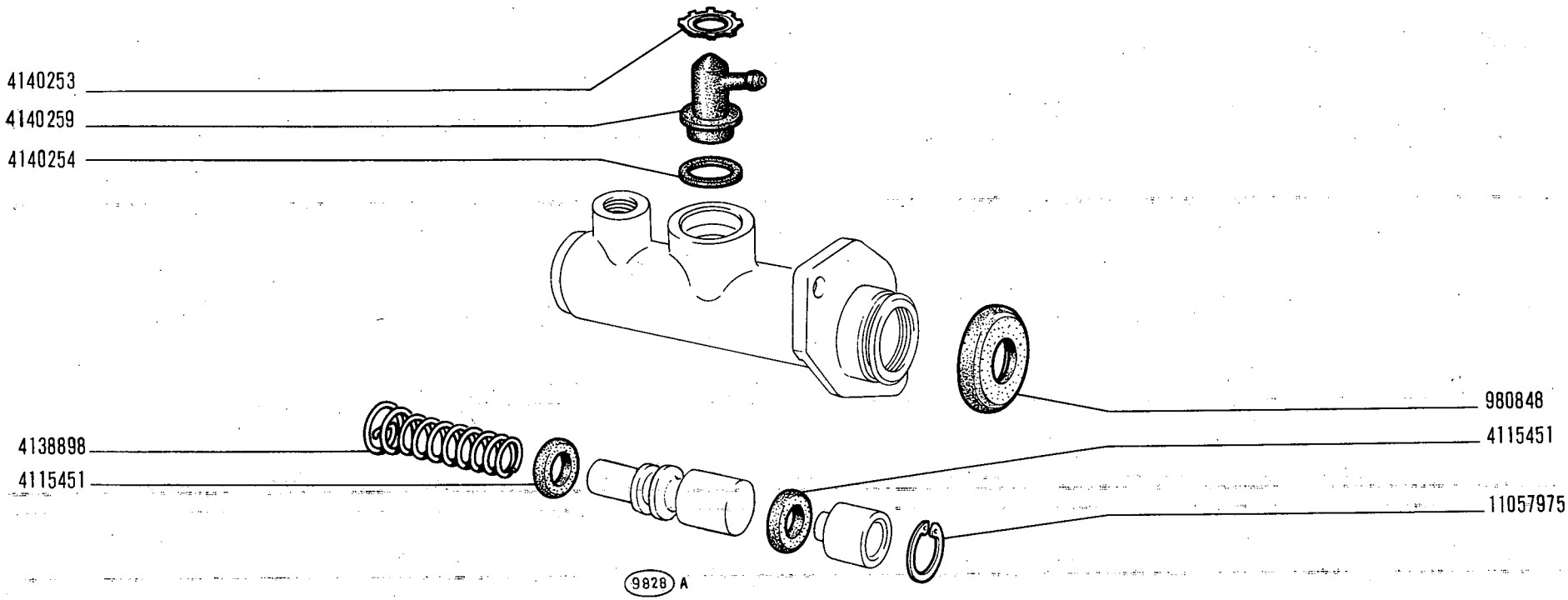

CILINDRO MAESTRO 4156088

850 Sport

- *Maître-cylindre*
- *Hauptzylinder*
- *Master Cylinder*
- *Bomba*

C1.06/1

XI-1969

modif.	n. ordinaz.	quant.	Denominazione	Désignation	Benennung	Description	Denominaciones
	980848	1	Cuffia	Capuchon	Manschette	Boot	Capuchón
	4115451	2	Anello tenuta	Joint	Dichtring	Seal	Junta
	4138898	1	Molla	Ressort	Feder	Spring	Resorte
	4140253	1	Piastrina sicurezza	Plaquette frein	Sicherungsblech	Lockplate	Placa de freno
	4140254	1	Anello tenuta	Joint	Dichtring	Seal	Junta
	4140259	1	Raccordo	Raccord	Stutzen	Connection	Racor
	11057975	1	Anello sicurezza	Arrêtoir	Sicherungsring	Lockring	Anillo de freno

C1.06/1 Fiat 850 Sport (1)

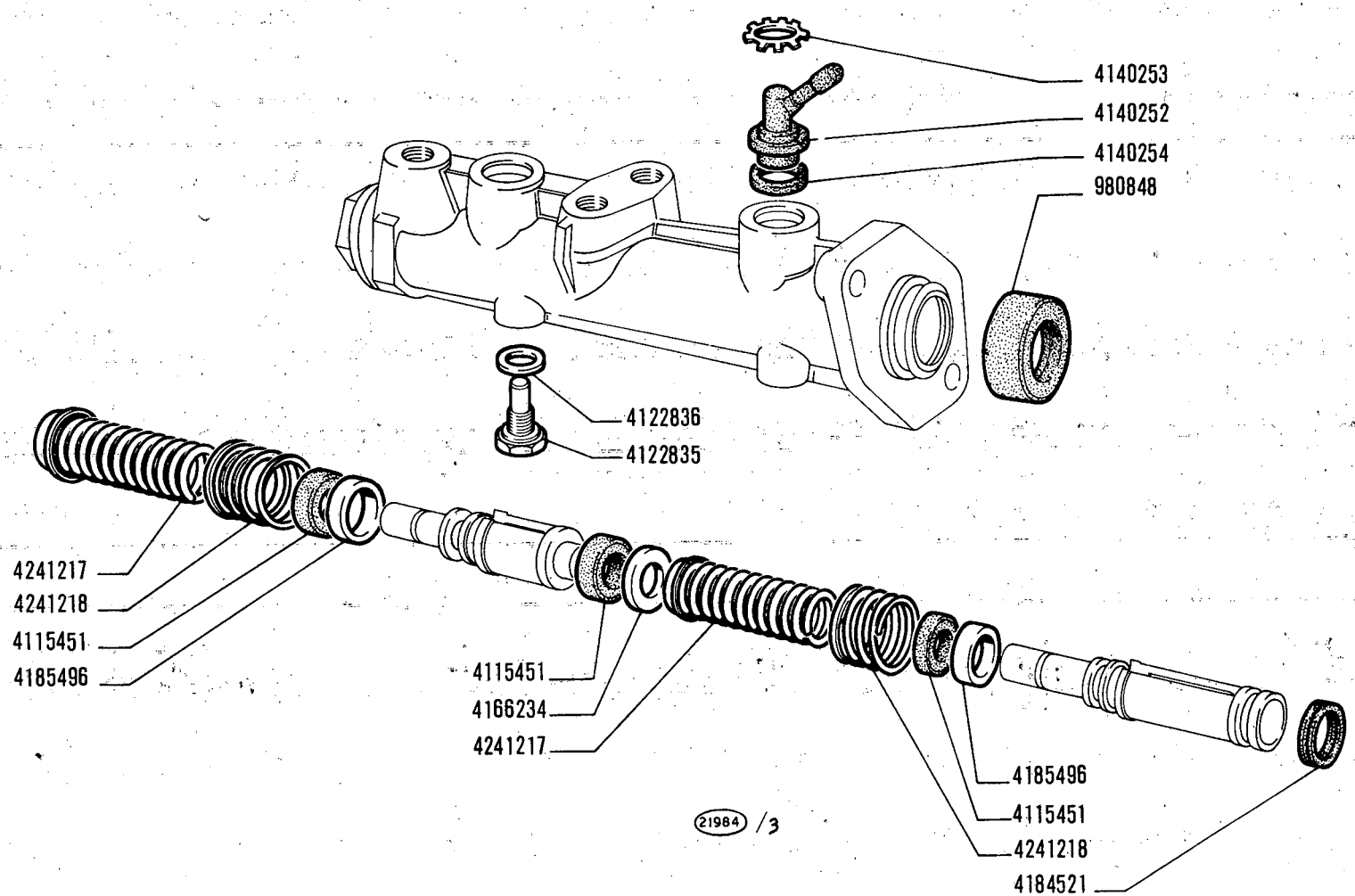

850 Sport

CILINDRO MAESTRO 4231876

Maître-cylindre
Hauptzylinder
Master Cylinder
Bomba

C1.06/2

V-1971

MODIF.	N.ORDINAZ.	Q.	DENOMINAZIONE	DESIGNATION	BENENNUNG	DESCRIPTION	DENOMINACIONES
	980848	1	CUFFIA	CAPUCHON	MANSCHETTE	BOOT	CAPUCHON
	4115451	3	ANELLO TENUTA	JOINT	DICHTRING	SEAL	JUNTA
	4122835	2	VITE	VIS	SCHRAUBE	SCREW	TORNILLO
	4122836	2	ROSETTA TENUTA	JOINT	DICHTRING	GASKET	JUNTA
	4140252	2	RACCORDO	RACCORD	STUTZEN	CONNECTION	RACOR
	4140253	2	PIASTRINA	PLAQUETTE	PLAETTCHEN	PLATE	PLACA
	4140254	2	ROSETTA TENUTA	JOINT	DICHTRING	GASKET	JUNTA
	4166234	1	ROSETTA PIANA	RONDELLE	SCHEIBE	WASHER	ARANDELA
	4184521	1	ANELLO TENUTA	JOINT	DICHTRING	SEAL	JUNTA
	4185496	2	DISTANZIALE	ENTRETOISE	ABSTANDSTUCK	SPACER	SEPARADOR
	4241217	2	MOLLA	RESSORT	FEDER	SPRING	RESORTE
	4241218	2	MOLLA	RESSORT	FEDER	SPRING	RESORTE

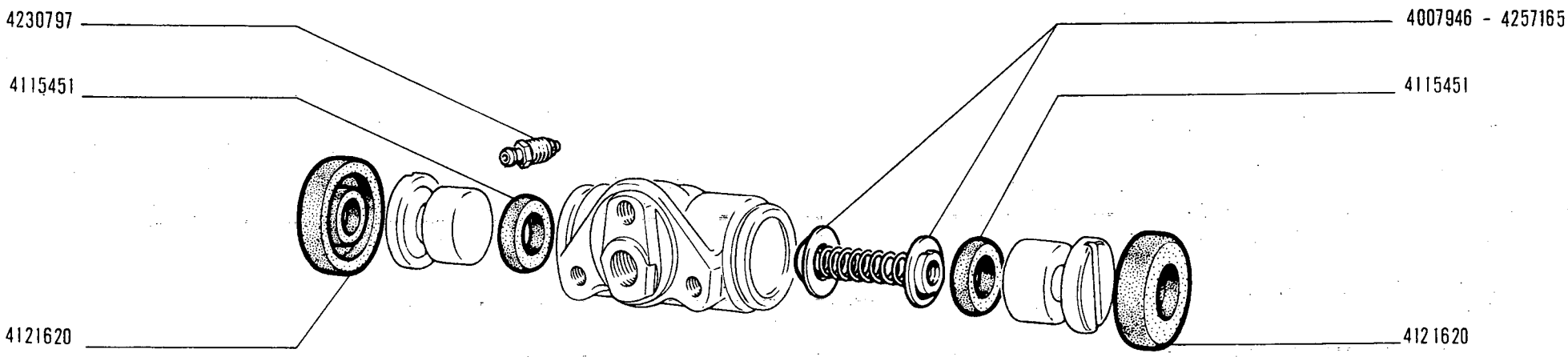

850 Sport

CILINDRO COMANDO GANASCE 4121616

- *Cylindre de commande mâchoires*
- *Radbremszylinder*
- *Wheel Cylinder*
- *Cilindro de freno*

C1.07

V-1971

MODIF.	N.ORDINAZ.	Q.	DENOMINAZIONE	DESIGNATION	BENENNUNG	DESCRIPTION	DENOMINACIONES
	4007946	1	PREMIGUARNIZIONE	PRESSE-JOINT	DRUCKFEDER	EXPANDER	ELEMENTO SEPARADOR
	4115451	2	ANELLO TENUTA	JOINT	DICHTRING	SEAL	JUNTA
	4121620	2	CUFFIA	CAPUCHON	MANSCHETTE	BOOT	CAPUCHON
	4230797	1	VITE DI SPURGO	VIS DE PURGE	ABBLASESCHRAUBE	BLEEDING SCREW	TORNILLO DE PURGA
	4257165	1	PREMIGUARNIZIONE	PRESSE-JOINT	DRUCKFEDER	EXPANDER	ELEMENTO SEPARADOR

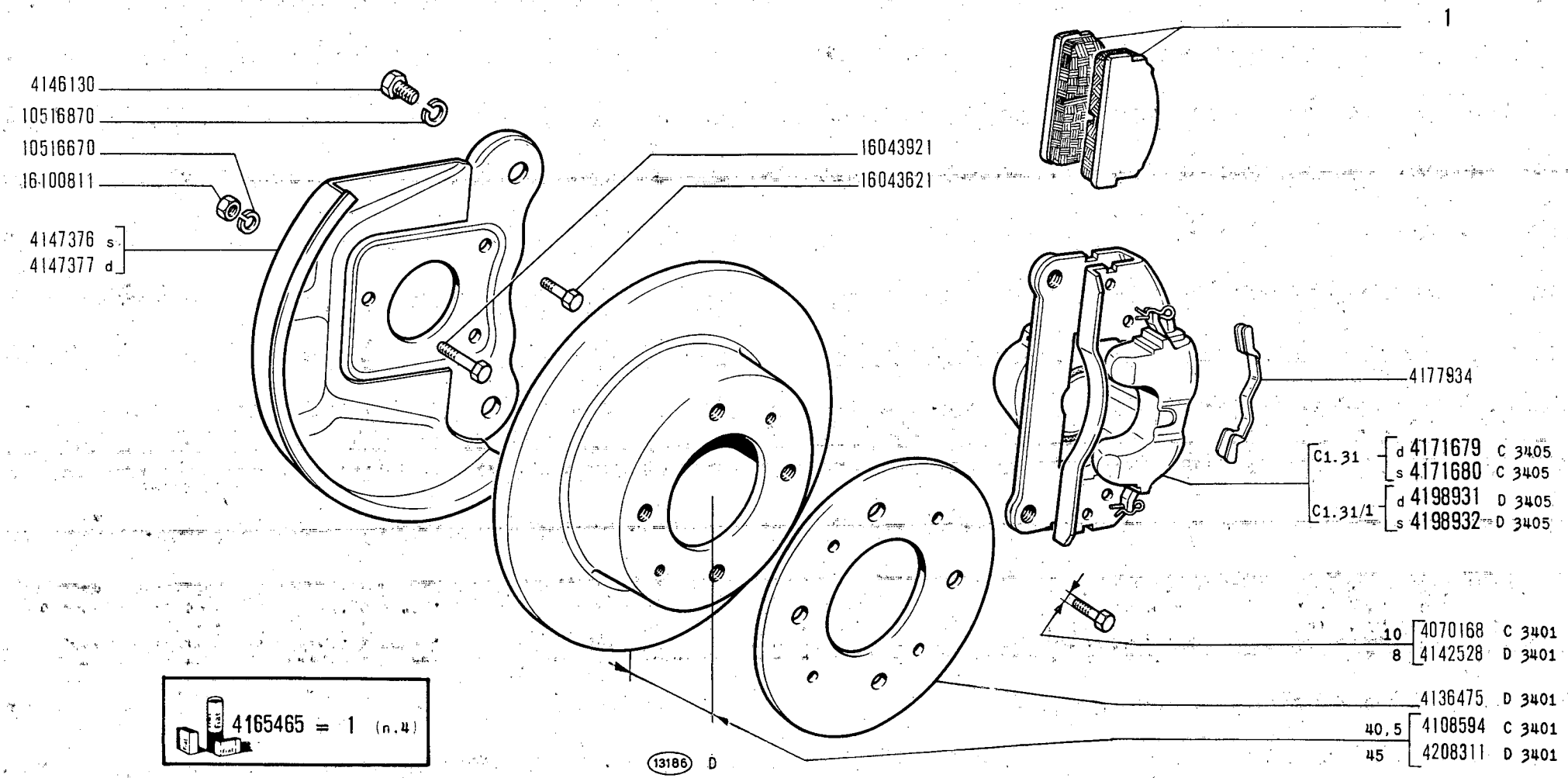

850 Sport

FRENI RUOTE ANTERIORI

- *Freins de roues AV*
- *Vorderradbremsen*
- *Front Wheel Brakes*
- *Frenos anteriores*

C1.30

V-1971

MODIF.	N.ORDINAZ.	Q.	DENOMINAZIONE	DESIGNATION	BENENNUNG	DESCRIPTION	DENOMINACIONES
C 3401	4070168	2	VITE	VIS	SCHRAUBE	SCREW	TORNILLO
C 3401	4108594	2	DISCO	DISQUE	BREMSSCHEIBE	DISC	DISCO
D 3401	4136475	2	PIASTRA PER DISCO	PLAQUE	PLATTE	PLATE	PLACA
D 3401	4142528	2	VITE	VIS	SCHRAUBE	SCREW	TORNILLO
	4146130	4	VITE	VIS	SCHRAUBE	SCREW	TORNILLO
	4147376	1	PIASTRA S	PLAQUE	PLATTE	PLATE	PLACA
	4147377	1	PIASTRA D	PLAQUE	PLATTE	PLATE	PLACA
	4165465	S	GUARNIZIONI	GARNITURES	BELAGE	PADS	FORROS
C 3405	4171679	1	PINZA D COMPL.	ETRIER	SATTEL	BRAKE CALIPER	ZAPATA DE FRENO
C 3405	4171680	1	PINZA S COMPL.	ETRIER	SATTEL	BRAKE CALIPER	ZAPATA DE FRENO
	4177934	4	MOLLETTA	AGRAFE	KLEMMSTUCK	CLIP	SUJETADOR
D 3405	4198931	1	PINZA D COMPL.	ETRIER	SATTEL	BRAKE CALIPER	ZAPATA DE FRENO
D 3405	4198932	1	PINZA S COMPL.	ETRIER	SATTEL	BRAKE CALIPER	ZAPATA DE FRENO
D 3401	4208311	2	DISCO	DISQUE	BREMSSCHEIBE	DISC	DISCO
	10516670	6	ROSETTA SICUREZZA	RONDELLE FREIN	SICHERUNGSRING	LOCKWASHER	ARANDELA DE FRENO
	10516870	4	ROSETTA SICUREZZA	RONDELLE FREIN	SICHERUNGSRING	LOCKWASHER	ARANDELA DE FRENO
	16043621	4	VITE CORTA	VIS	SCHRAUBE	SCREW	TORNILLO
	16043921	2	VITE LUNGA	VIS	SCHRAUBE	SCREW	TORNILLO
	16100811	6	DADO	ECROU	MUTTER	NUT	TUERCA

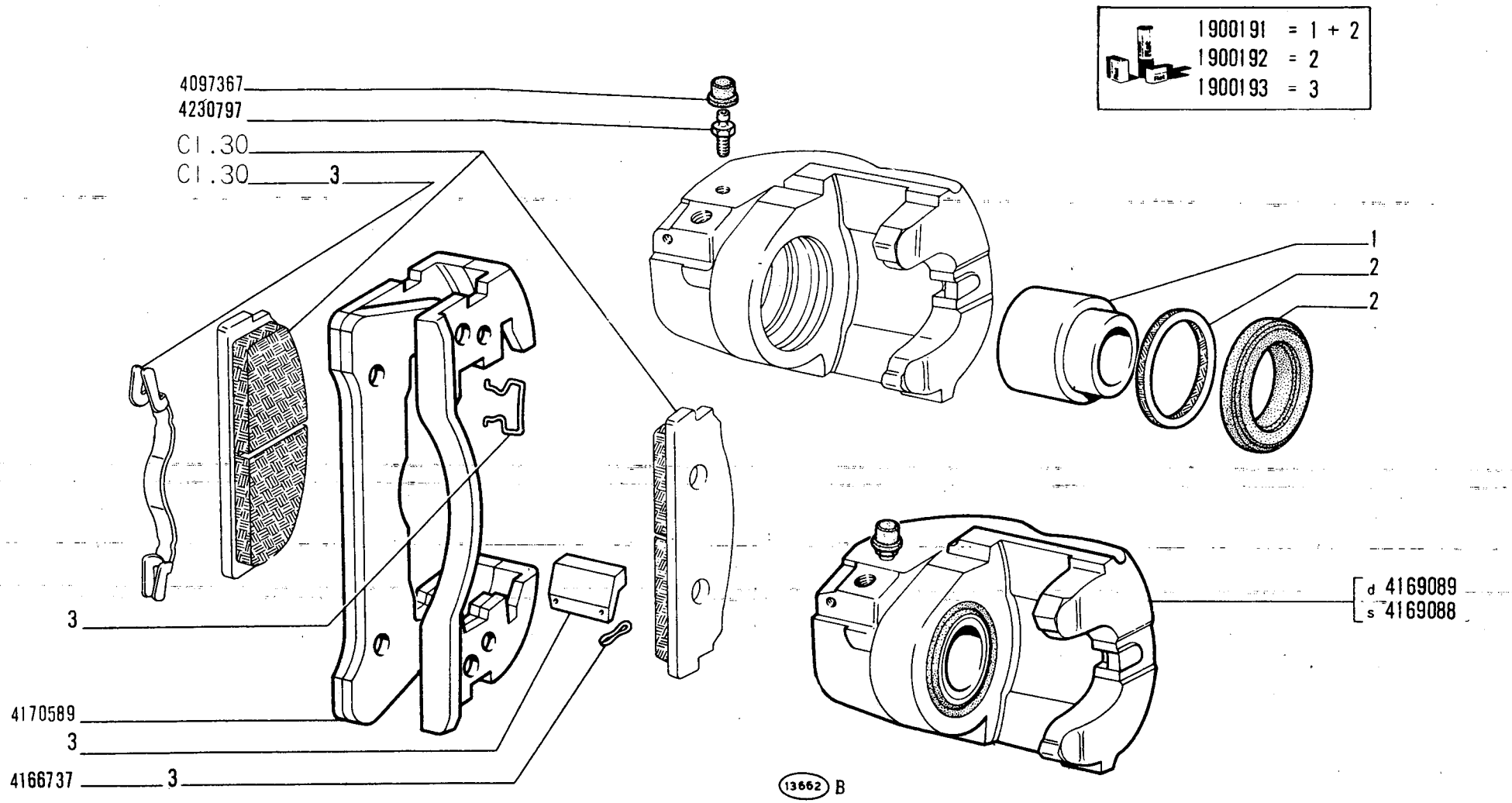

850 Sport

PINZA ANTERIORE d 4171679, s 4171680

- *Étrier avant*
- *Vorderer Sattel*
- *Front Brake Caliper*
- *Pinza de freno anterior*

C1.31

V-1971

MODIF.	N.ORDINAZ.	Q.	DENOMINAZIONE	DESIGNATION	BENENNUNG	DESCRIPTION	DENOMINACIONES
	1900191	S	CORREDO,COMPOSTO DA 1+2	POCHETTE-CONTENANT....	AUSRUESTUNG BESTEHEND AUS	KIT-CONSISTING OF....	EQUIPO-COMPUESTO DE...
	1900192	S	CORREDO,COMPOSTO DA 2	POCHETTE-CONTENANT....	AUSRUESTUNG BESTEHEND AUS	KIT-CONSISTING OF....	EQUIPO-COMPUESTO DE...
	1900193	S	CORREDO,COMPOSTO DA 3	POCHETTE-CONTENANT....	AUSRUESTUNG BESTEHEND AUS	KIT-CONSISTING OF....	EQUIPO-COMPUESTO DE...
	4097367	1	CAPPUCCIO PARAPOLVERE	CAPUCHON	SCHUTZKAPPE	BOOT	CAPUCHON
	4166737	4	COPIGLIA	GOUPILLE	SPLINT	PIN	PASADOR ABIERTO
	4169088	1	PINZA COMPL.S	ETRIER	SATTEL	BRAKE CALIPER	ZAPATA DE FRENO
	4169089	1	PINZA COMPL.D	ETRIER	SATTEL	BRAKE CALIPER	ZAPATA DE FRENO
	4170589	1	STAFFA	ETRIER	HALTER	BRACKET	SOPORTE
	4230797	1	VITE DI SPURGO	VIS DE PURGE	ABBLASESCHRAUBE	BLEEDING SCREW	TORNILLO DE PURGA

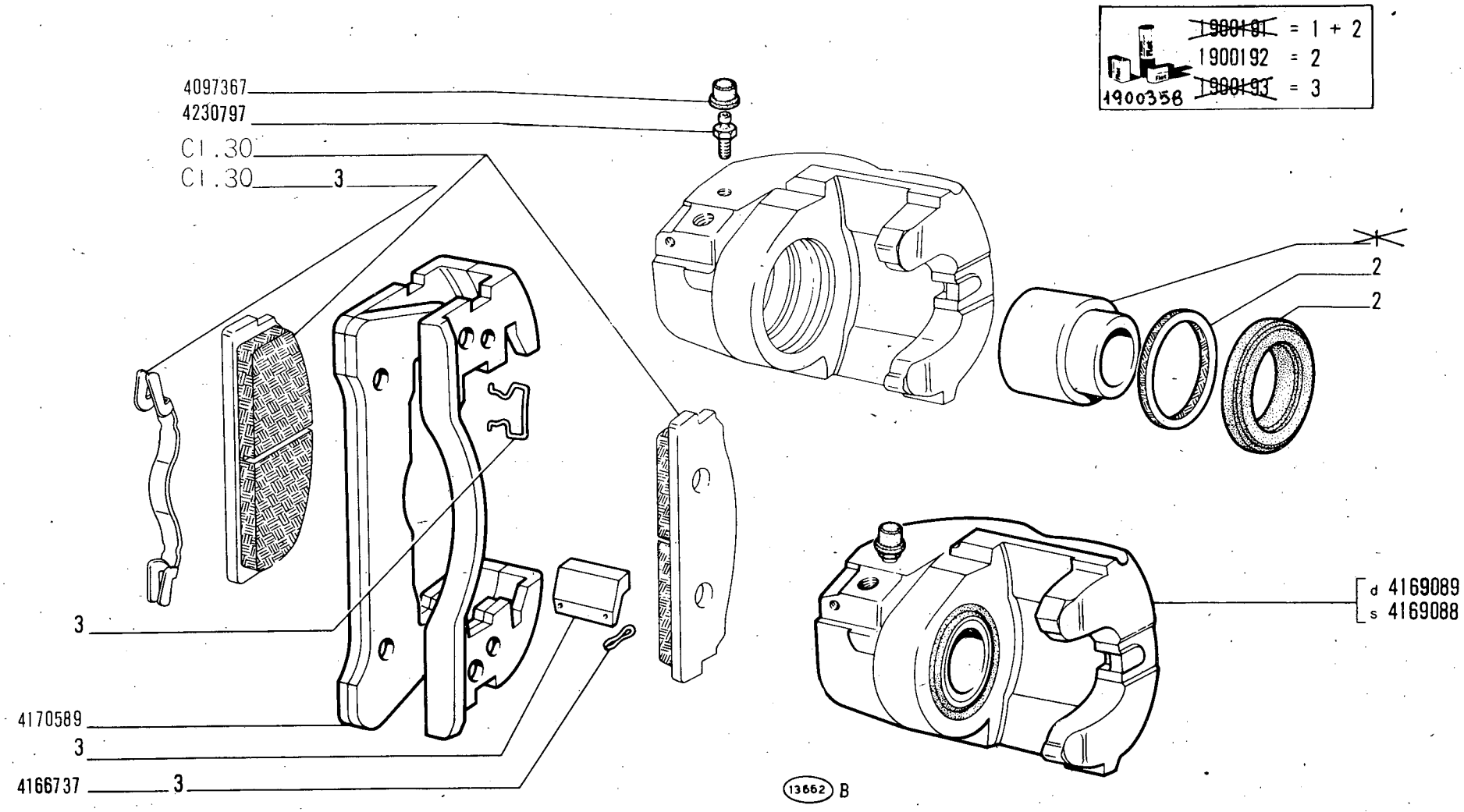

PINZA ANTERIORE d 4171679, s 4171680

Étrier avant
Vorderer Sattel

Front Brake Caliper
Pinza de freno anterior

850 Sport

C1.31

~~V 1971~~
10-01-72

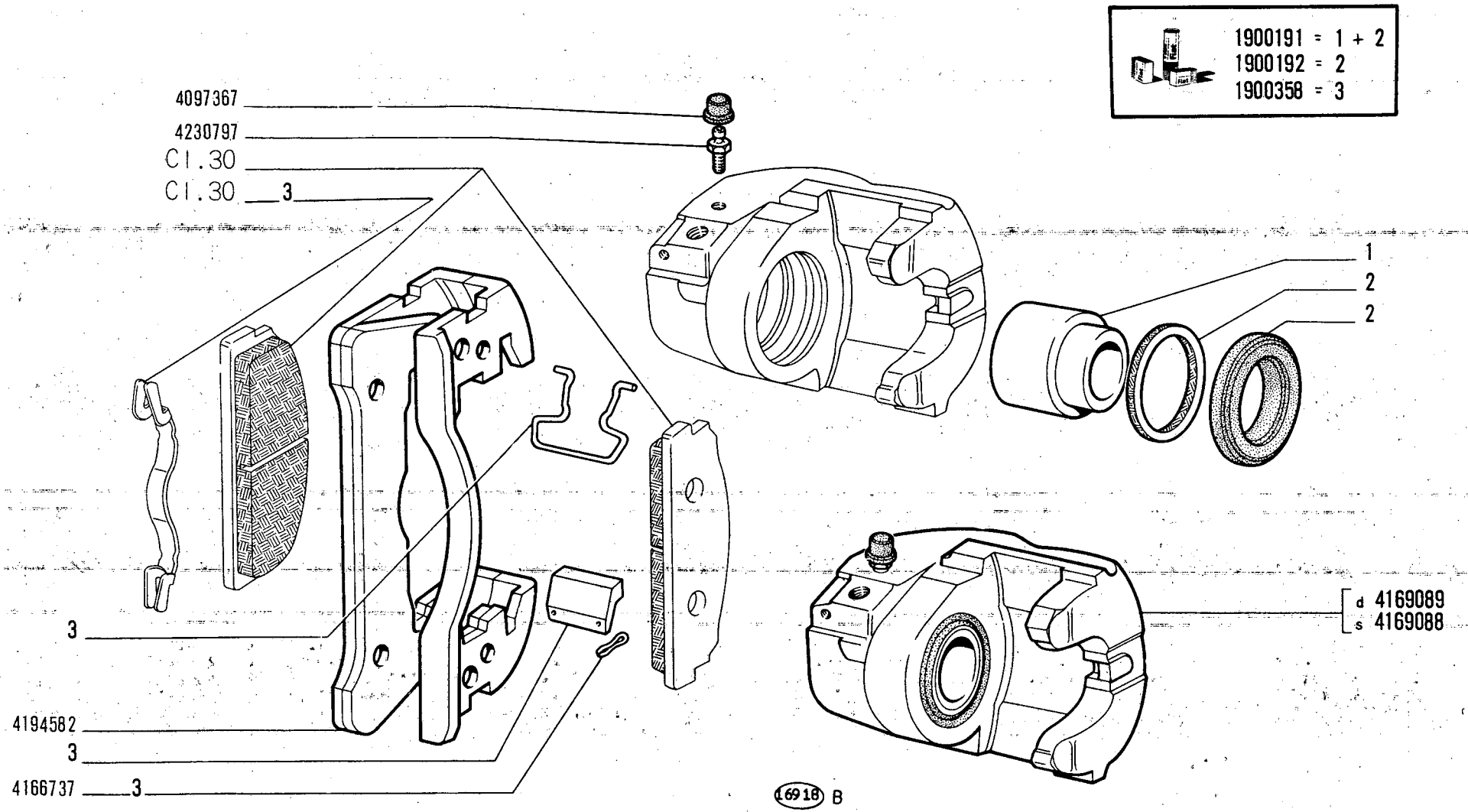

PINZA ANTERIORE d 4198931 s 4198932

850 Sport

- *Étrier avant*
- *Vorderer Sattel*
- *Front Brake Caliper*
- *Pinza de freno anterior*

4

C1.31/1

V-1971

MODIF.	N.ORDINAZ.	Q.	DENOMINAZIONE	DESIGNATION	BENENNUNG	DESCRIPTION	DENOMINACIONES
	1900191	S	CORREDO,COMPOSTO DA 1+2	POCHETTE-CONTENANT....	AUSRUESTUNG BESTEHEND AUS	KIT-CONSISTING OF....	EQUIPO-COMPUESTO DE...
	1900192	S	CORREDO,COMPOSTO DA 2	POCHETTE-CONTENANT....	AUSRUESTUNG BESTEHEND AUS	KIT-CONSISTING OF....	EQUIPO-COMPUESTO DE...
	1900358	S	CORREDO,COMPOSTO DA 3	POCHETTE-CONTENANT....	AUSRUESTUNG BESTEHEND AUS	KIT-CONSISTING OF....	EQUIPO-COMPUESTO DE...
	4097367	1	CAPPUCCIO PARAPOLVERE	CAPUCHON	SCHUTZKAPPE	BOOT	CAPUCHON
	4166737	4	COPIGLIA	GOUPILLE	SPLINT	PIN	PASADOR ABIERTO
	4169088	1	PINZA COMPL.S	ETRIER	SATTEL	BRAKE CALIPER	ZAPATA DE FRENO
	4169089	1	PINZA COMPL.D	ETRIER	SATTEL	BRAKE CALIPER	ZAPATA DE FRENO
	4194582	1	STAFFA	ETRIER	HALTER	BRACKET	SOPORTE
	4230797	1	VITE DI SPURGO	VIS DE PURGE	ABBLASESCHRAUBE	BLEEDING SCREW	TORNILLO DE PURGA

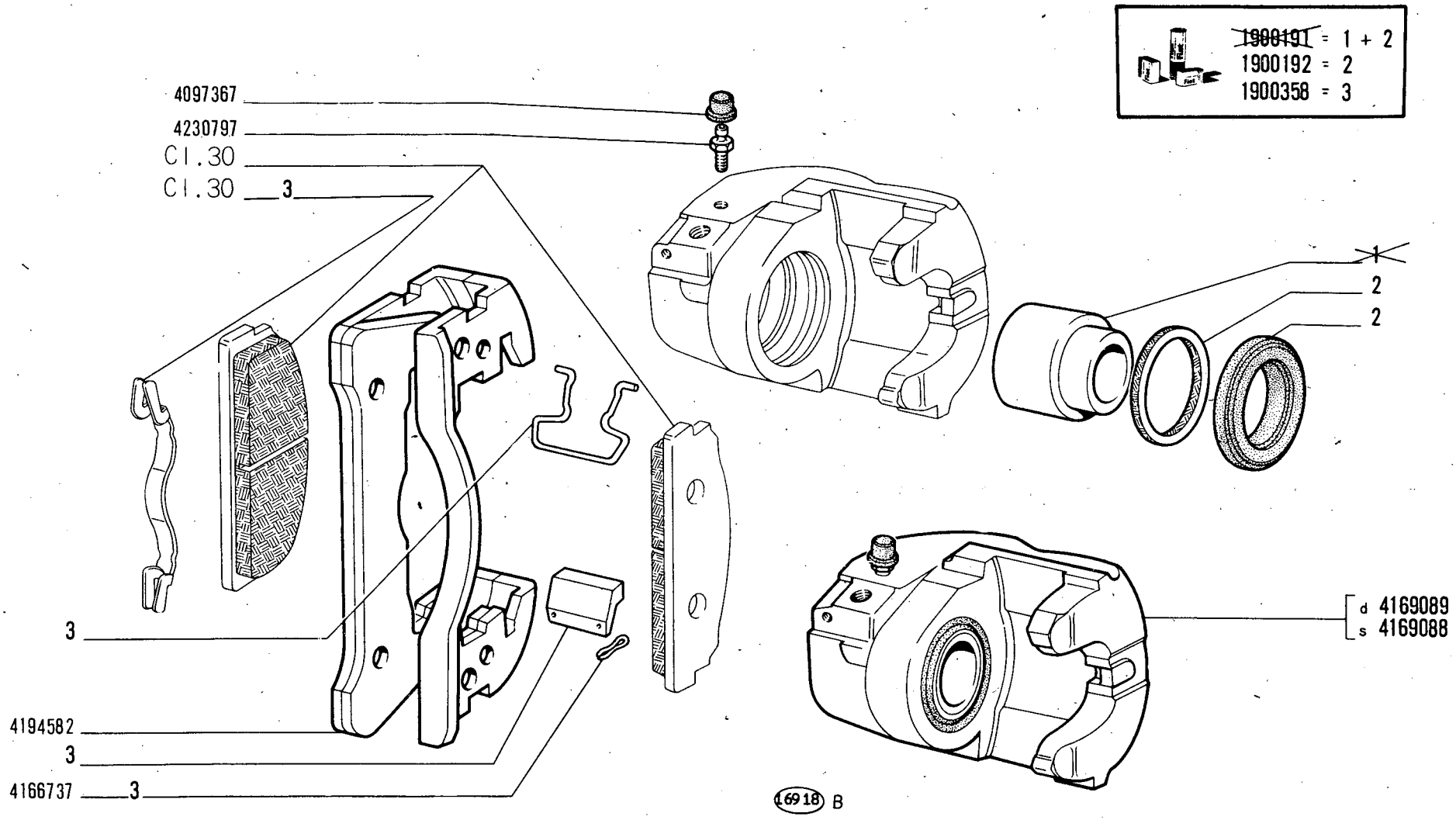

850 Sport

Étrier avant
Vorderer Sattel

PINZA ANTERIORE d 4198931 s 4198932

Front Brake Caliper
Pinza de freno anterior

C1.31/1

~~V 1971~~
10-01-72

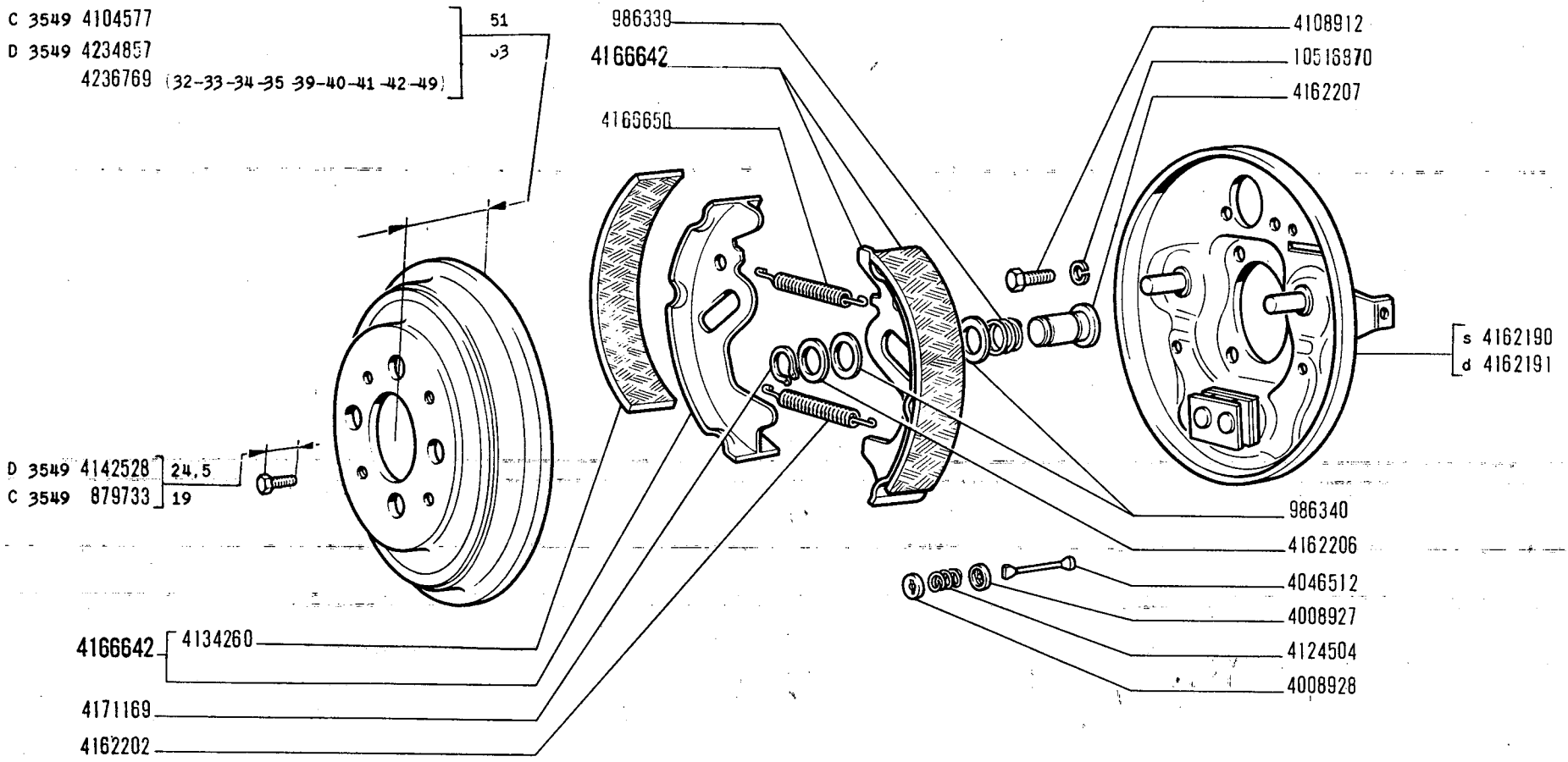

FRENI RUOTE POSTERIORI

850 Sport

- *Freins de roues AR*
- *Hinterradbremsen*
- *Rear Wheel Brakes*
- *Frenos posteriores*

C1.32

V-1971

FIAT 850 SPORT (1 ED - 2 AGG)

MODIF.	N.ORDINAZ.	Q.	DENOMINAZIONE	DESIGNATION	BENENNUNG	DESCRIPTION	DENOMINACIONES
C 3549	879733	2	VITE	VIS	SCHRAUBE	SCREW	TORNILLO
	986339	4	MOLLA	RESSORT	FEDER	SPRING	RESORTE
	986340	8	ROSETTA PIANA	RONDELLE	SCHEIBE	WASHER	ARANDELA
	4008927	4	SCODELLINO	CUVETTE	TELLERSCHEIBE	CUP	PLATILLO
	4008928	4	SCODELLINO	CUVETTE	TELLERSCHEIBE	CUP	PLATILLO
	4046512	4	PERNO	AXE	BOLZEN	PIN	EJE
C 3549	4104577	2	TAMBURO	TAMBOUR	TROMMEL	DRUM	TAMBOR
	4108912	8	VITE	VIS	SCHRAUBE	SCREW	TORNILLO
	4124504	4	MOLLA	RESSORT	FEDER	SPRING	RESORTE
	4134260	4	GUARNIZIONE	GARNITURE	BELAG	LINING	FORRO
D 3549	4142528	2	VITE	VIS	SCHRAUBE	SCREW	TORNILLO
	4162190	1	DISCO S	DISQUE	BREMSSCHEIBE	DISC	DISCO
	4162191	1	DISCO D	DISQUE	BREMSSCHEIBE	DISC	DISCO
	4162202	2	MOLLA RICHIAMO INF.	RESSORT	FEDER	SPRING	RESORTE
	4162206	4	ROSETTA PIANA	RONDELLE	SCHEIBE	WASHER	ARANDELA
	4162207	4	SCODELLINO	CUVETTE	TELLERSCHEIBE	CUP	PLATILLO
	4166642	4	GANASCIA COMPL.	MACHOIRE	BREMSBACKE	SHOE	ZAPATA
	4166650	2	MOLLA RICHIAMO SUP.	RESSORT	FEDER	SPRING	RESORTE
	4171169	4	ANELLO SICUREZZA	ARRETOIR	SICHERUNGSRING	LOCKRING	ANILLO DE FRENO
D 3549	4234857	2	TAMBURO	TAMBOUR	TROMMEL	DRUM	TAMBOR
	4236769	2	TAMBURO (32-33-34-35-39-40-41-42-49)	TAMBOUR	TROMMEL	DRUM	TAMBOR
	10516870	8	ROSETTA SICUREZZA	RONDELLE FREIN	SICHERUNGSRING	LOCKWASHER	ARANDELA DE FRENO

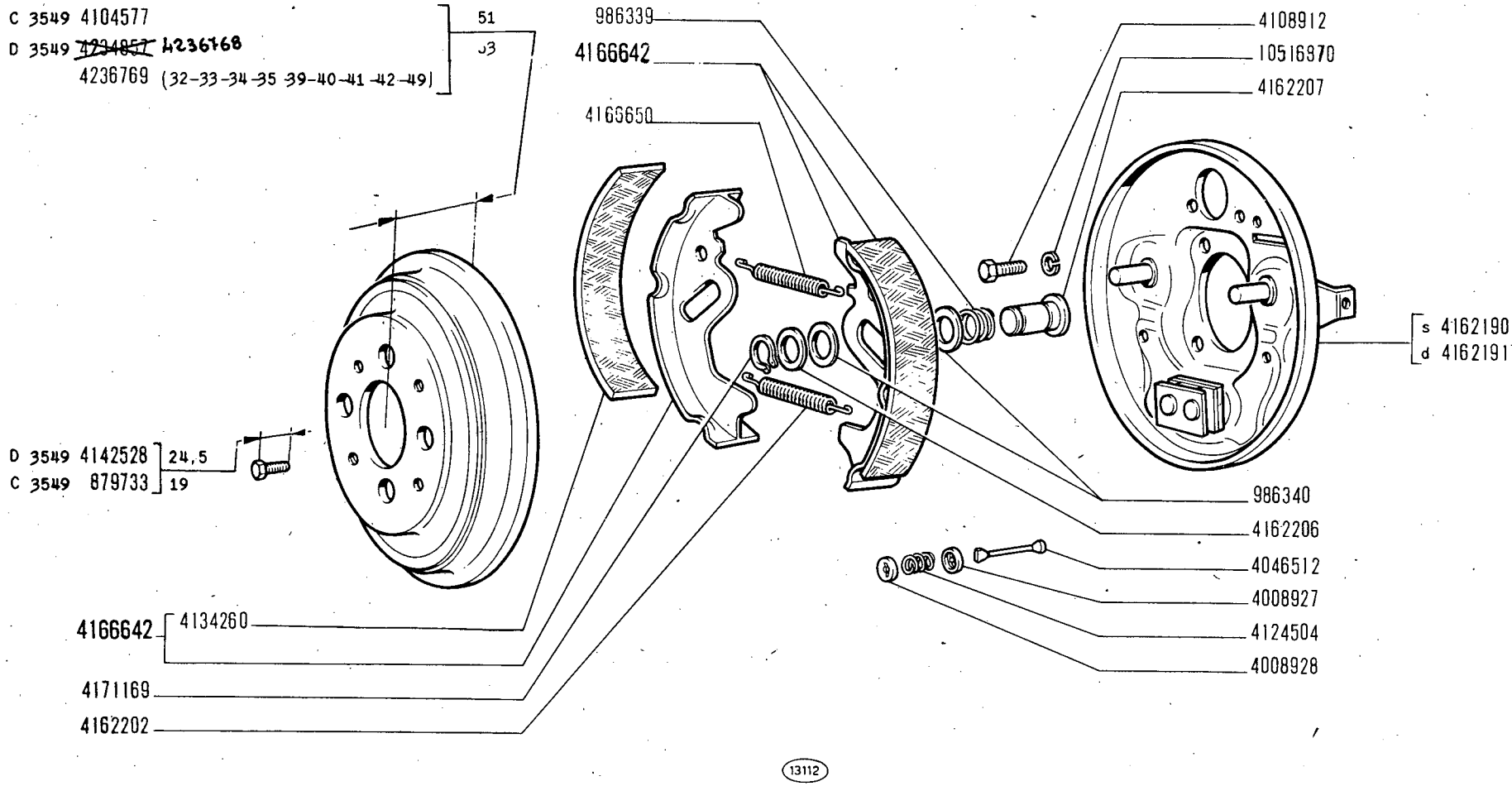

FRENI RUOTE POSTERIORI

Freins de roues AR
Hinterradbremsen

Rear Wheel Brakes
Frenos posteriores

850 Sport

C1.32

~~V 1971~~
01-12-71

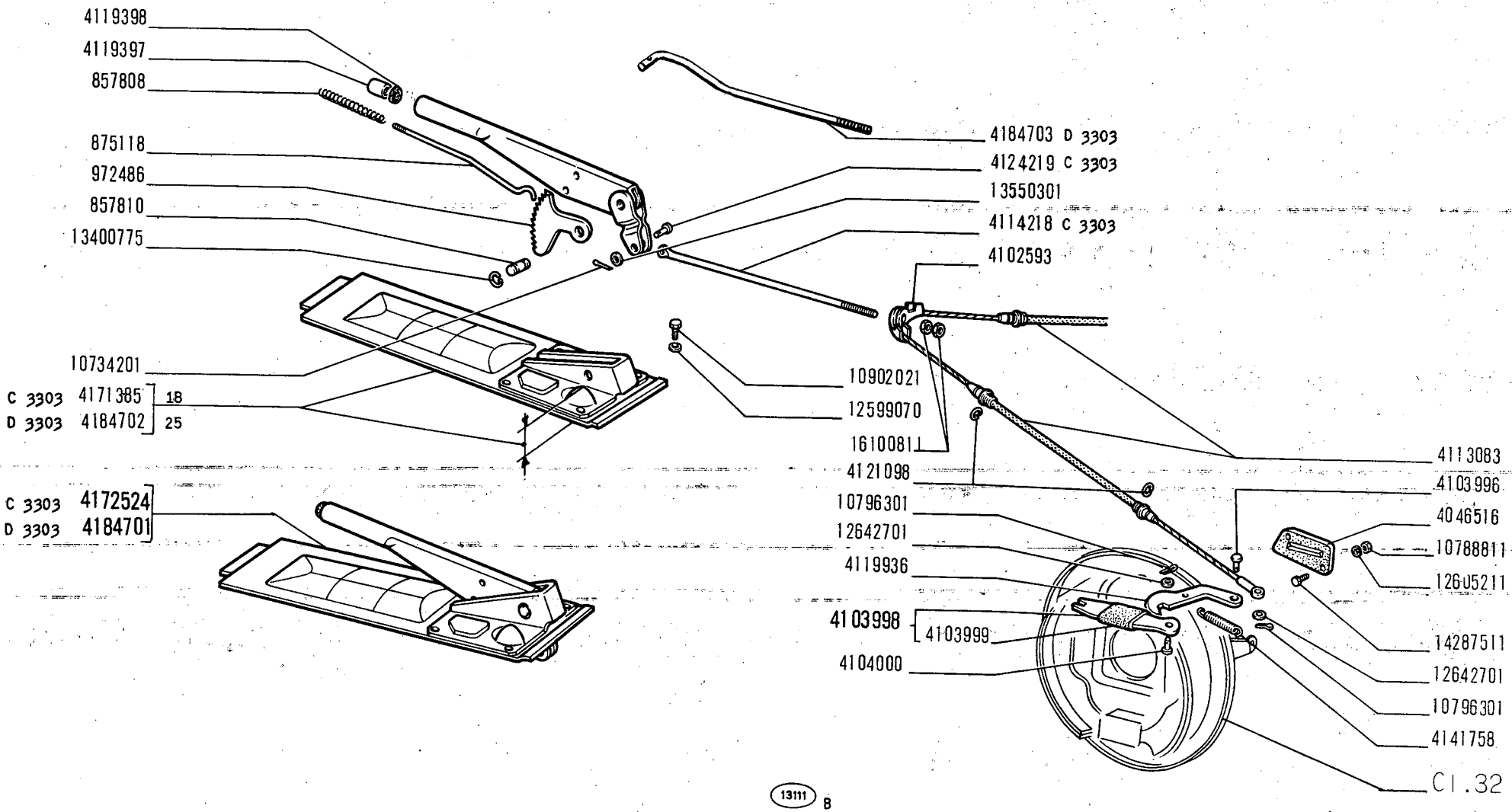

850 Sport

COMANDO A MANO FRENI

- *Commande de freins à main*
- *Handbremsbetätigung*
- *Brake Hand Control*
- *Freno de mano*

C1.35

V-1971

MODIF.	N.ORDINAZ.	Q.	DENOMINAZIONE	DESIGNATION	BENENNUNG	DESCRIPTION	DENOMINACIONES
	857808	1	MOLLA RICHIAMO	RESSORT	FEDER	SPRING	RESORTE
	857810	1	PERNO	AXE	BOLZEN	PIN	EJE
	875118	1	ASTA	TIGE	STANGE	ROD	VARILLA
	972486	1	SETTORE	SECTEUR	ZAHNBOGEN	SECTOR	RUEDA
	4046516	2	GUARNIZIONE	JOINT	DICHTUNG	GASKET	JUNTA
	4102593	1	SEDE FUNE	EQUILIBREUR	SEILAUSGLEICHER	EQUALIZER	BALANCIN
	4103996	2	PERNO	AXE	BOLZEN	PIN	PASADOR
	4103998	2	PUNTONE COMPL.	BIELLETTE	DRUCKSTANGE	PUSHROD	BIELA
	4103999	2	TASSELLO ELASTICO	TAMPON	GUMMISTUCK	PAD	ALMOHADILLA
	4104000	2	PERNO	AXE	BOLZEN	PIN	PASADOR
	4113083	1	FUNE	CABLE	SEIL	CABLE	CABLE
C 3303	4114218	1	TIRANTE	TIRANT	SPANNBOLZEN	TIEROD	PERNO
	4119397	1	BOTTONE	BOUTON	KNOPF	BUTTON	BOTON
	4119398	1	GUARNIZIONE	JOINT	DICHTUNG	GASKET	JUNTA
	4119936	2	LEVA	LEVIER	HEBEL	LEVER	PALANCA
	4121098	6	ANELLO SICUREZZA	ARRETOIR	SICHERUNGSRING	LOCKRING	ANILLO DE FRENO
C 3303	4124219	1	PERNO	AXE	BOLZEN	PIN	EJE
	4141758	2	MOLLA RICHIAMO	RESSORT	FEDER	SPRING	RESORTE
C 3303	4171385	1	PIASTRA	PLAQUE	PLATTE	PLATE	PLACA
C 3303	4172524	1	LEVA COMPL.	LEVIER	HEBEL	LEVER	PALANCA
D 3303	4184701	1	LEVA COMPL.	LEVIER	HEBEL	LEVER	PALANCA
D 3303	4184702	1	PIASTRA	PLAQUE	PLATTE	PLATE	PLACA
D 3303	4184703	1	TIRANTE	TIRANT	SPANNBOLZEN	TIEROD	PERNO
	10734201	1	COPIGLIA	GOUPILLE	SPLINT	PIN	PASADOR ABIERTO
	10788811	4	DADO	ECROU	MUTTER	NUT	TUERCA
	10796301	4	COPIGLIA	GOUPILLE	SPLINT	PIN	PASADOR ABIERTO
	10902021	4	VITE	VIS	SCHRAUBE	SCREW	TORNILLO
	12599070	4	ROSETTA SICUREZZA	RONDELLE FREIN	SICHERUNGSRING	LOCKWASHER	ARANDELA DE FRENO
	12605211	4	ROSETTA SICUREZZA	RONDELLE FREIN	SICHERUNGSRING	LOCKWASHER	ARANDELA DE FRENO
	12642701	4	ROSETTA PIANA	RONDELLE	SCHEIBE	WASHER	ARANDELA
	13400775	2	ANELLO SICUREZZA	ARRETOIR	SICHERUNGSRING	LOCKRING	ANILLO DE FRENO
	13550301	1	ROSETTA PIANA	RONDELLE	SCHEIBE	WASHER	ARANDELA
	14287511	4	VITE	VIS	SCHRAUBE	SCREW	TORNILLO
	16100811	2	DADO	ECROU	MUTTER	NUT	TUERCA

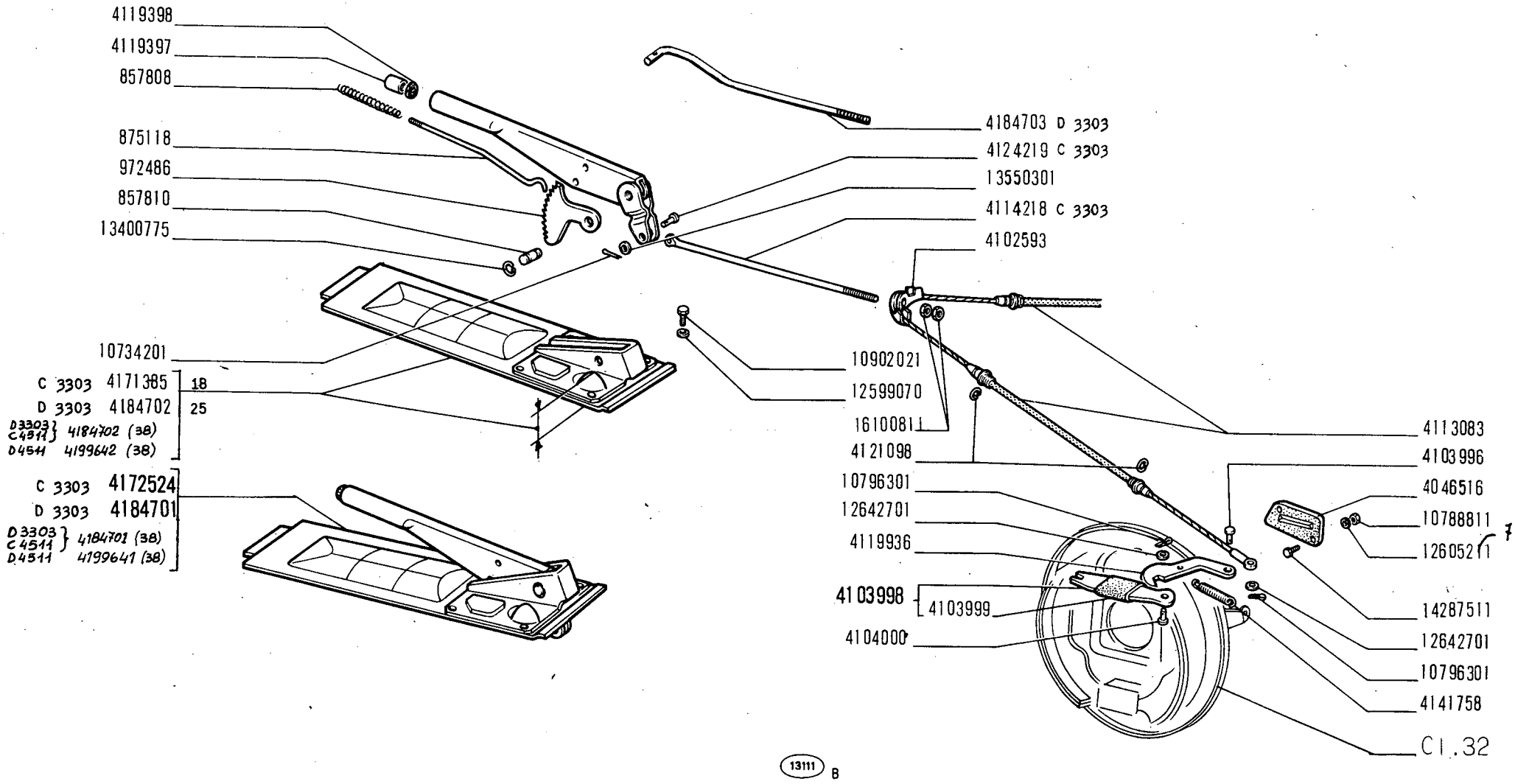

850 Sport

COMANDO A MANO FRENI

Commande de freins à main
Handbremsbetätigung

Brake Hand Control
Freno de mano

C1.35

V-1971
15-06-72

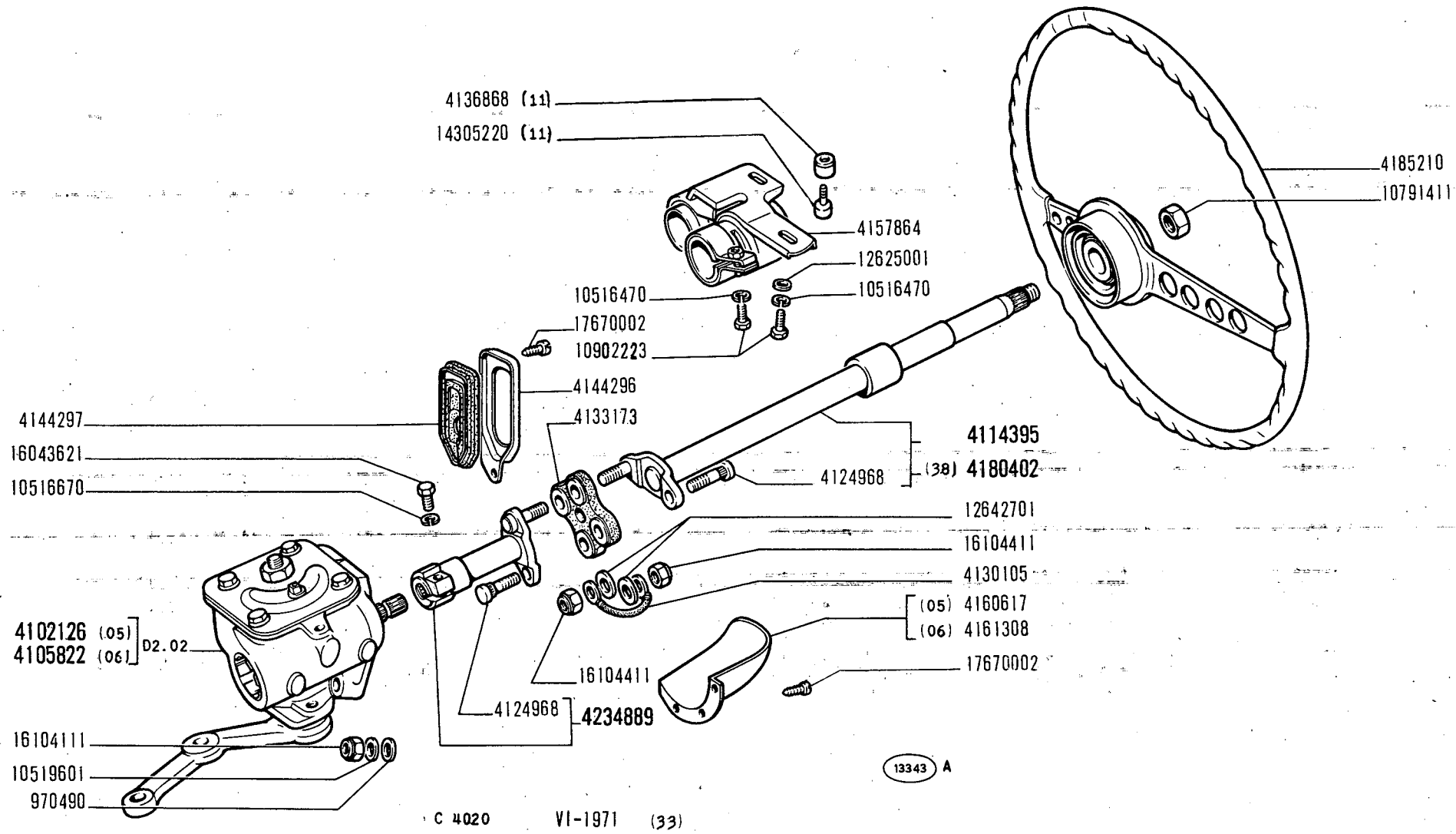

C 4020 VI-1971 (33)

C 4036 → vett. n. 327082 (38)

850 Sport

COMANDO STERZO

- *Commande de direction*
- *Lenkgetriebe*
- *Steering Gear*
- *Volante y caja de la dirección*

D2.01

V-1971

MODIF.	N.ORDINAZ.	Q.	DENOMINAZIONE	DESIGNATION	BENENNUNG	DESCRIPTION	DENOMINACIONES
	970490		PIASTRINA	CALE	DISTANZSCHEIBE	SHIM	SUPLEMENTO
	4102126	1	SCATOLA STERZO COMPL.(05)	BOITIER DE DIRECTION	LENKGEHAUSE	STEERING BOX	CAJA DE DIRECCION
	4105822	1	SCATOLA STERZO COMPL.(06)	BOITIER DE DIRECTION	LENKGEHAUSE	STEERING BOX	CAJA DE DIRECCION
	4114395	1	ALBERO SUP.COMPL.	ARBRE	WELLE	SHAFT	ARBOL
	4124968	4	VITE	VIS	SCHRAUBE	SCREW	TORNILLO
	4130105	1	CAVO MASSA	FIL DE MASSE	MASSEKABEL	GROUND CABLE	CABLE DE MASA
	4133173	1	GIUNTO ELASTICO	JOINT ELASTIQUE	ELAST.KUPPLUNG	FLEXIBLE JOINT	JUNTA ELASTICA
	4136868	2	SCODELLINO (11)	CUVETTE	TELLERSCHEIBE	CUP	PLATILLO
	4144296	1	COPRIGUARNIZIONE	COUVRE-JOINT	HALTER	COVER	ABRAZADERA
	4144297	1	GUARNIZIONE	JOINT	DICHTUNG	GASKET	JUNTA
	4157864	1	SUPPORTO	SUPPORT	LAGER	SUPPORT	SOPORTE
	4160617	1	RIPARO (05)	PROTECTION	ABDECKUNG	PROTECTION	DEFENSA
	4161308	1	RIPARO (06)	PROTECTION	ABDECKUNG	PROTECTION	DEFENSA
	4180402	1	ALBERO SUP.COMPL.(38)	ARBRE	WELLE	SHAFT	ARBOL
	4185210	1	VOLANTE	VOLANT	LENKRAD	STEERING WHEEL	VOLANTE
	4234889	1	ALBERO INF.COMPL.	ARBRE	WELLE	SHAFT	ARBOL
	10516470	3	ROSETTA SICUREZZA	RONDELLE FREIN	SICHERUNGSRING	LOCKWASHER	ARANDELA DE FRENO
	10516670	1	ROSETTA SICUREZZA	RONDELLE FREIN	SICHERUNGSRING	LOCKWASHER	ARANDELA DE FRENO
	10519601	3	ROSETTA PIANA	RONDELLE	SCHEIBE	WASHER	ARANDELA
	10791411	1	DADO	ECROU	MUTTER	NUT	TUERCA
	10902223	3	VITE	VIS	SCHRAUBE	SCREW	TORNILLO
	12625001	2	ROSETTA PIANA	RONDELLE	SCHEIBE	WASHER	ARANDELA
	12642701	2	ROSETTA PIANA	RONDELLE	SCHEIBE	WASHER	ARANDELA
	14305220	2	VITE (11)	VIS	SCHRAUBE	SCREW	TORNILLO
	16043621	1	VITE	VIS	SCHRAUBE	SCREW	TORNILLO
	16104111	3	DADO	ECROU	MUTTER	NUT	TUERCA
	16104411	4	DADO	ECROU	MUTTER	NUT	TUERCA
	17670002	4	VITE	VIS	SCHRAUBE	SCREW	TORNILLO

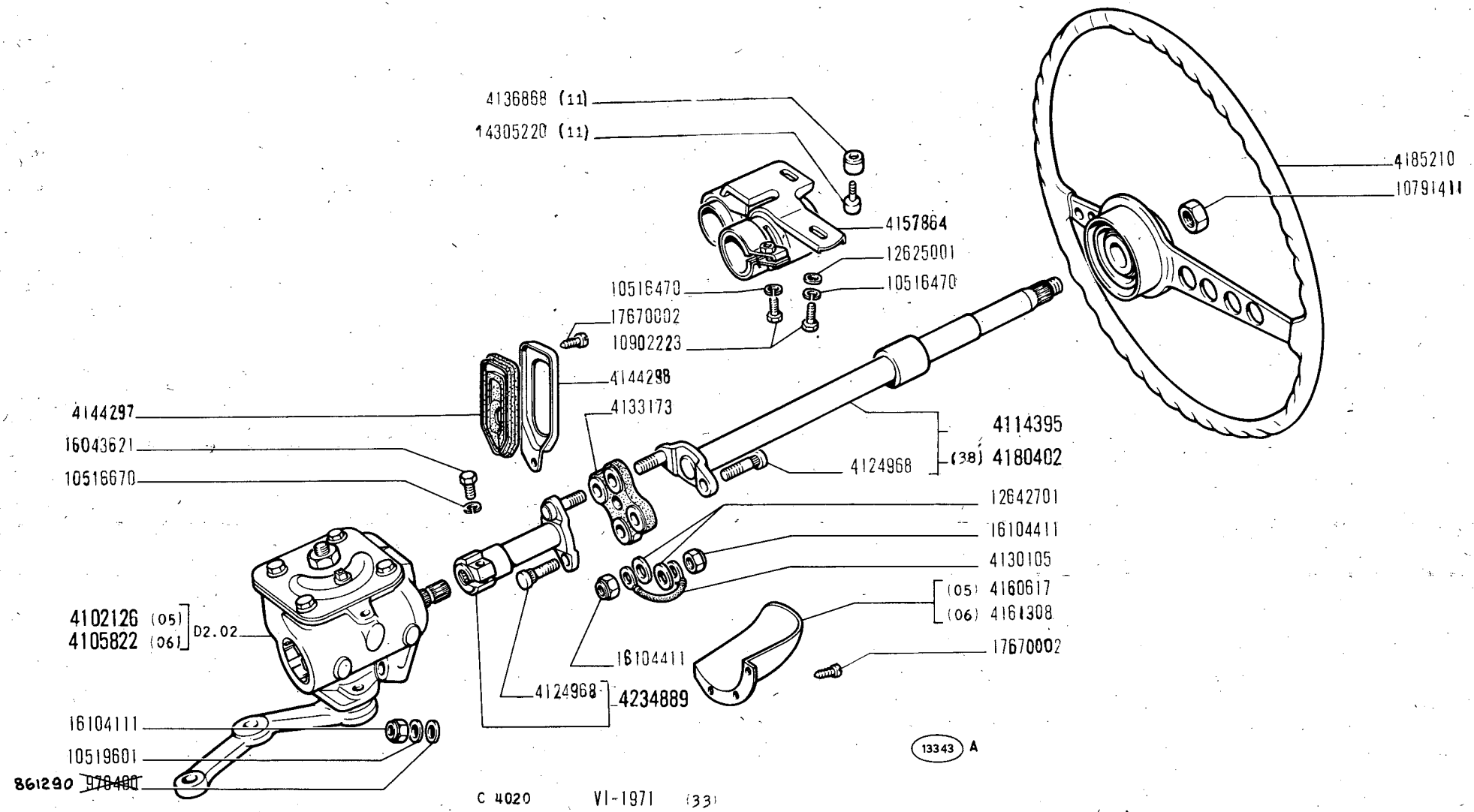

C 4020 VI-1971 (33)

C 4036 ⟶ vett n. 327082 (38) C 4118 ⟶ veh.n. 421793 (06)

850 Sport

COMANDO STERZO

Commande de direction
Lenkgetriebe

Steering Gear
Volante y caja de la dirección

D2.01

~~V-1971~~
01-12-71

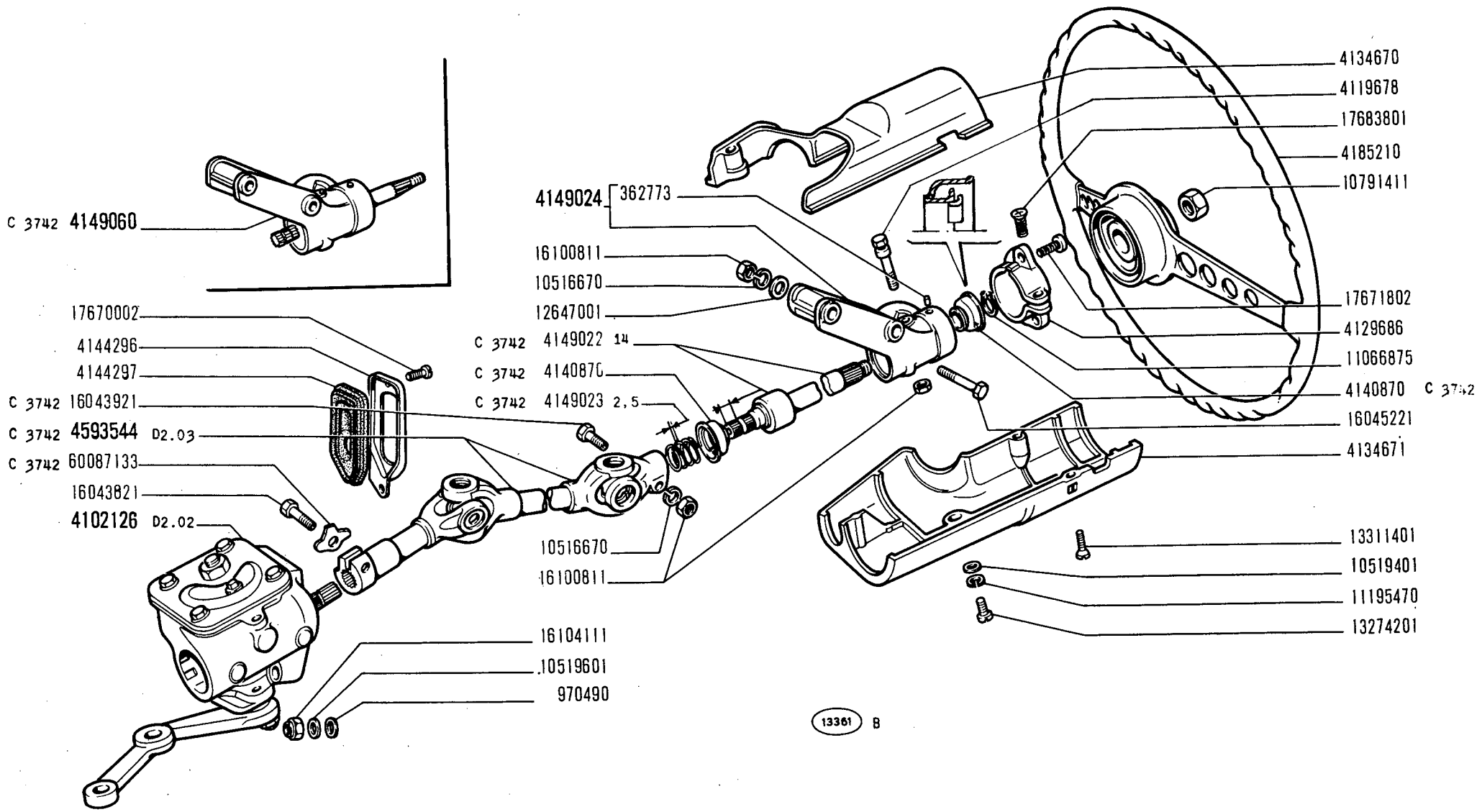

850 Sport

COMANDO STERZO

- *Commande de direction*
- *Lenkgetriebe*
- *Steering Gear*
- *Volante y caja de la dirección*

D2.01/1

1/2 V-1971

MODIF.	N.ORDINAZ.	Q.	DENOMINAZIONE	DESIGNATION	BENENNUNG	DESCRIPTION	DENOMINACIONES
	362773	1	GRANO	ERGOT	PASSTIFT	DOWEL	PITON
	970490		PIASTRINA	CALE	DISTANZSCHEIBE	SHIM	SUPLEMENTO
	4102126	1	SCATOLA STERZO COMPL.	BOITIER DE DIRECTION	LENKGEHAUSE	STEERING BOX	CAJA DE DIRECCION
	4119678	1	VITE	VIS	SCHRAUBE	SCREW	TORNILLO
	4129686	1	SUPPORTO	SUPPORT	LAGER	SUPPORT	SOPORTE
	4134670	1	RIPARO SUP.	PROTECTION	ABDECKUNG	PROTECTION	DEFENSA
	4134671	1	RIPARO INF.	PROTECTION	ABDECKUNG	PROTECTION	DEFENSA
C 3742	4140870	2	CUSCINETTO	ROULEMENT	LAGER	BEARING	RODAMIENTO
D 3742	4140870	1	CUSCINETTO SUP.	ROULEMENT	LAGER	BEARING	RODÀMIENTO
	4144296	1	COPRIGUARNIZIONE	COUVRE-JOINT	HALTER	COVER	ABRAZADERA
	4144297	1	GUARNIZIONE	JOINT	DICHTUNG	GASKET	JUNTA
C 3742	4149022	1	ALBERO	ARBRE	WELLE	SHAFT	ARBOL
C 3742	4149023	1	MOLLA	RESSORT	FEDER	SPRING	RESORTE
	4149024	1	SUPPORTO COMPL.	SUPPORT	LAGER	SUPPORT	SOPORTE
C 3742	4149060	1	SUPPORTO COMPL.	SUPPORT	LAGER	SUPPORT	SOPORTE
	4185210	1	VOLANTE	VOLANT	LENKRAD	STEERING WHEEL	VOLANTE
D 3742	4205777	1	ALBERO	ARBRE	WELLE	SHAFT	ARBOL
D 3742	4205784	1	ALBERO SNODATO SNODATO COMPL.	ARBRE ARTICULE	GELENKWELLE	ARTICULATED SHAFT	ARBOL ARTICULADO
D 3742	4216629	1	CUSCINETTO INF.	ROULEMENT	LAGER	BEARING	RODAMIENTO
D 3742	4218604	1	SUPPORTO COMPL.	SUPPORT	LAGER	SUPPORT	SOPORTE
D 3742	4228741	1	MOLLA	RESSORT	FEDER	SPRING	RESORTE
D 3742	4233105	1	VITE	VIS	SCHRAUBE	SCREW	TORNILLO
C 3742	4593544	1	ALBERO SNODATO COMPL.	ARBRE ARTICULE	GELENKWELLE	ARTICULATED SHAFT	ARBOL ARTICULADO
	10516670	3	ROSETTA SICUREZZA	RONDELLE FREIN	SICHERUNGSRING	LOCKWASHER	ARANDELA DE FRENO
D 3742	10516670	1	ROSETTA SICUREZZA	RONDELLE FREIN	SICHERUNGSRING	LOCKWASHER	ARANDELA DE FRENO
	10519401	2	ROSETTA PIANA	RONDELLE	SCHEIBE	WASHER	ARANDELA
	10519601	3	ROSETTA PIANA	RONDELLE	SCHEIBE	WASHER	ARANDELA
	10791411	1	DADO	ECROU	MUTTER	NUT	TUERCA
	11066875	1	ANELLO SICUREZZA	ARRETOIR	SICHERUNGSRING	LOCKRING	ANILLO DE FRENO
	11195470	2	ROSETTA SICUREZZA	RONDELLE FREIN	SICHERUNGSRING	LOCKWASHER	ARANDELA DE FRENO
	12647001	4	ROSETTA PIANA	RONDELLE	SCHEIBE	WASHER	ARANDELA
	13274201	2	VITE	VIS	SCHRAUBE	SCREW	TORNILLO
	13311401	3	VITE	VIS	SCHRAUBE	SCREW	TORNILLO
	16043821	1	VITE	VIS	SCHRAUBE	SCREW	TORNILLO
C 3742	16043921	1	VITE	VIS	SCHRAUBE	SCREW	TORNILLO
	16045221	2	VITE	VIS	SCHRAUBE	SCREW	TORNILLO
	16100811	4	DADO	ECROU	MUTTER	NUT	TUERCA
	16104111	3	DADO	ECROU	MUTTER	NUT	TUERCA
	17670002	1	VITE	VIS	SCHRAUBE	SCREW	TORNILLO
	17671802	2	VITE	VIS	SCHRAUBE	SCREW	TORNILLO
	17683801	1	VITE	VIS	SCHRAUBE	SCREW	TORNILLO
C 3742	60087133	1	PIASTRINA	PLAQUETTE	PLAETTCHEN	PLATE	PLACA

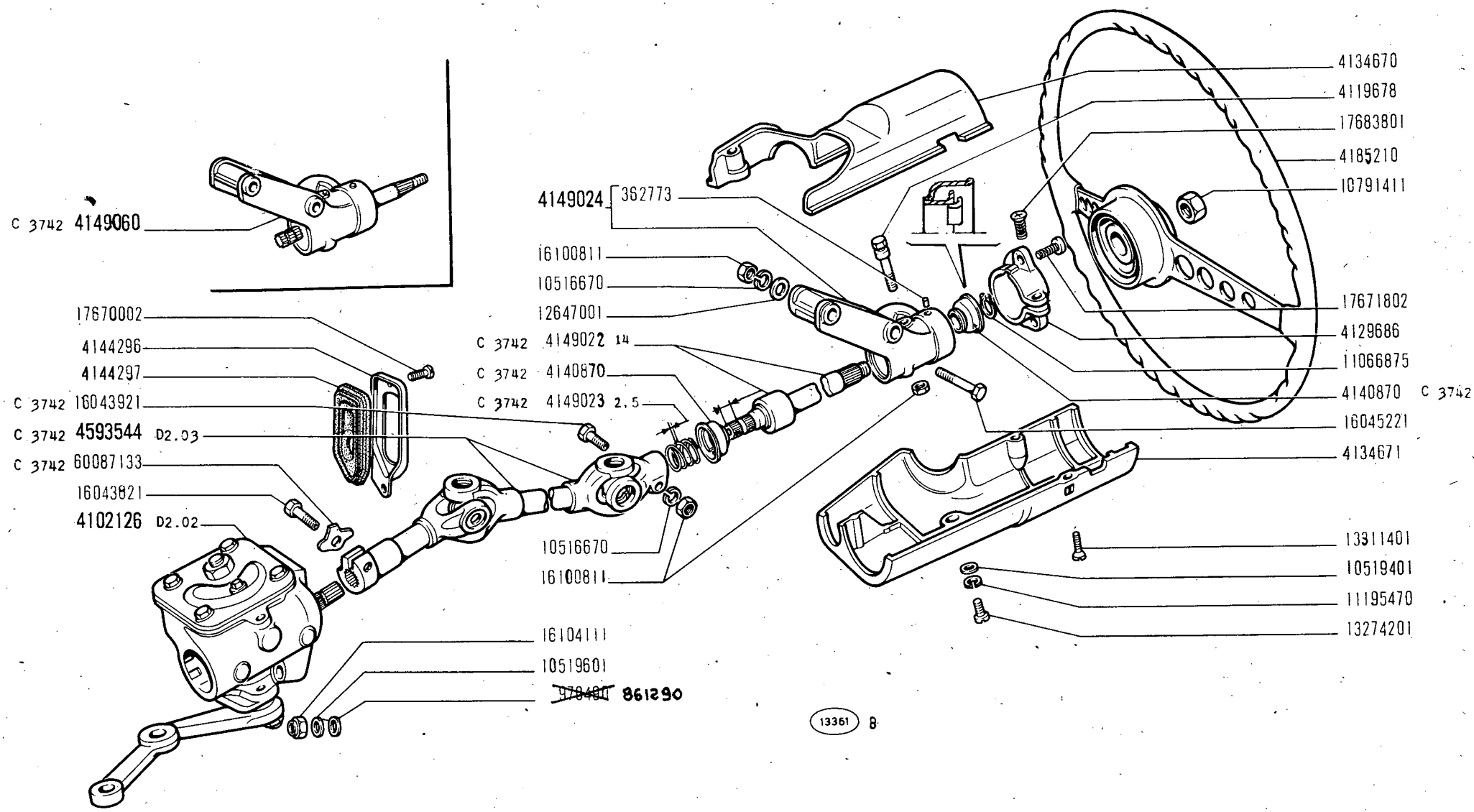

COMANDO STERZO

850 Sport

Commande de direction
Lenkgetriebe

Steering Gear
Volante y caja de la dirección

D2.01/1

1/2

~~V-1971~~
01-12-71

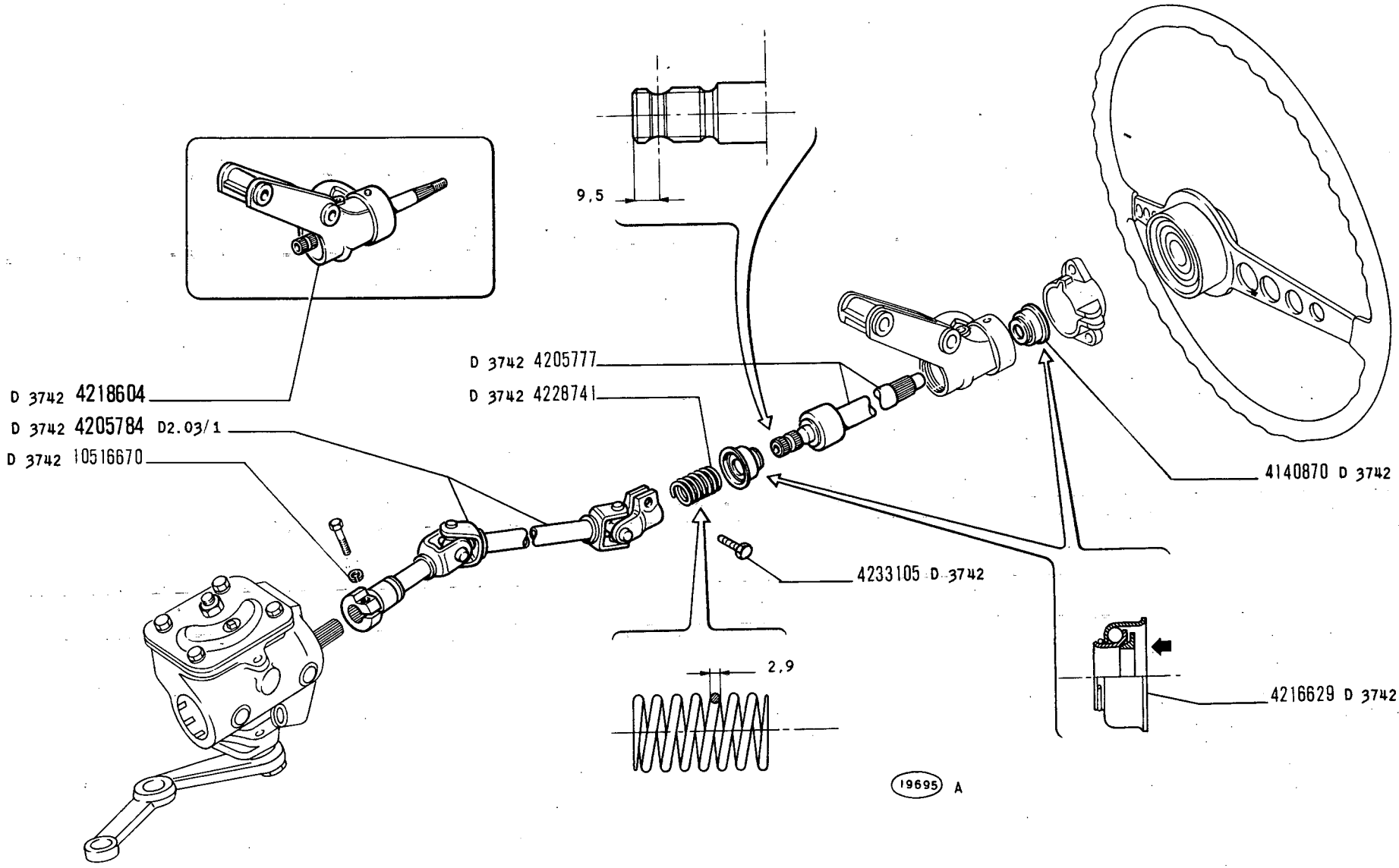

COMANDO STERZO

Steering Gear
Volante y caja de la dirección

Commande de direction
Lenkgetriebe

850 Sport

D2.01/1

2.2 - V-1971

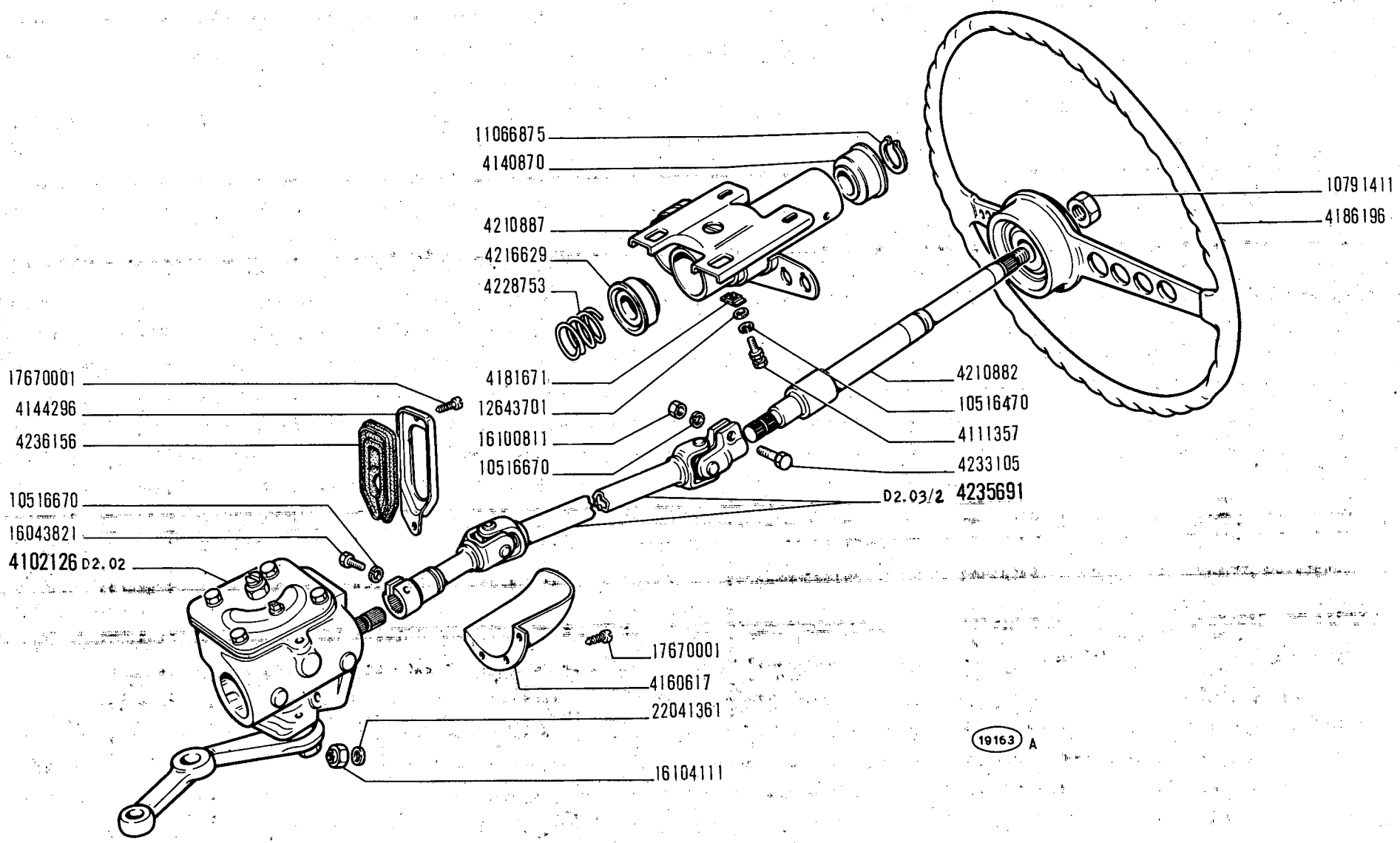

D 4020 VI - 1971 (33)

D 4036 vett n. 327083 → (38)

COMANDO STERZO

Steering Gear
Volante y caja de la dirección

Commande de direction
Lenkgetriebe

850 Sport

D2.01/2

V-1971

MODIF.	N.ORDINAZ.	Q.	DENOMINAZIONE	DESIGNATION	BENENNUNG	DESCRIPTION	DENOMINACIONES
	4102126	1	SCATOLA STERZO COMPL.	BOITIER DE DIRECTION	LENKGEHAUSE	STEERING BOX	CAJA DE DIRECCION
	4111357	4	VITE	VIS	SCHRAUBE	SCREW	TORNILLO
	4140870	1	CUSCINETTO SUP.	ROULEMENT	LAGER	BEARING	RODAMIENTO
	4144296	1	COPRIGUARNIZIONE	COUVRE-JOINT	HALTER	COVER	ABRAZADERA
	4160617	1	RIPARO	PROTECTION	ABDECKUNG	PROTECTION	DEFENSA
	4181671	2	STAFFETTA	COLLIER	HALTER	RETAINER	ABRAZADERA
	4186196	1	VOLANTE	VOLANT	LENKRAD	STEERING WHEEL	VOLANTE
	4210882	1	ALBERO SUP.	ARBRE	WELLE	SHAFT	ARBOL
	4210887	1	SUPPORTO	SUPPORT	LAGER	SUPPORT	SOPORTE
	4216629	1	CUSCINETTO INF.	ROULEMENT	LAGER	BEARING	RODAMIENTO
	4228753	1	MOLLA	RESSORT	FEDER	SPRING	RESORTE
	4233105	1	VITE	VIS	SCHRAUBE	SCREW	TORNILLO
	4235691	1	ALBERO SNODATO COMPL.	ARBRE ARTICULE	GELENKWELLE	ARTICULATED SHAFT	ARBOL ARTICULADO
	4236156	1	GUARNIZIONE	JOINT	DICHTUNG	GASKET	JUNTA
	10516470	4	ROSETTA SICUREZZA	RONDELLE FREIN	SICHERUNGSRING	LOCKWASHER	ARANDELA DE FRENO
	10516670	2	ROSETTA SICUREZZA	RONDELLE FREIN	SICHERUNGSRING	LOCKWASHER	ARANDELA DE FRENO
	10791411	1	DADO	ECROU	MUTTER	NUT	TUERCA
	11066875	1	ANELLO SICUREZZA	ARRETOIR	SICHERUNGSRING	LOCKRING	ANILLO DE FRENO
	12643701	4	ROSETTA PIANA	RONDELLE	SCHEIBE	WASHER	ARANDELA
	16043821	1	VITE	VIS	SCHRAUBE	SCREW	TORNILLO
	16100811	1	DADO	ECROU	MUTTER	NUT	TUERCA
	16104111	3	DADO	ECROU	MUTTER	NUT	TUERCA
	17670001	4	VITE	VIS	SCHRAUBE	SCREW	TORNILLO
	22041361	3	ROSETTA PIANA	RONDELLE	SCHEIBE	WASHER	ARANDELA

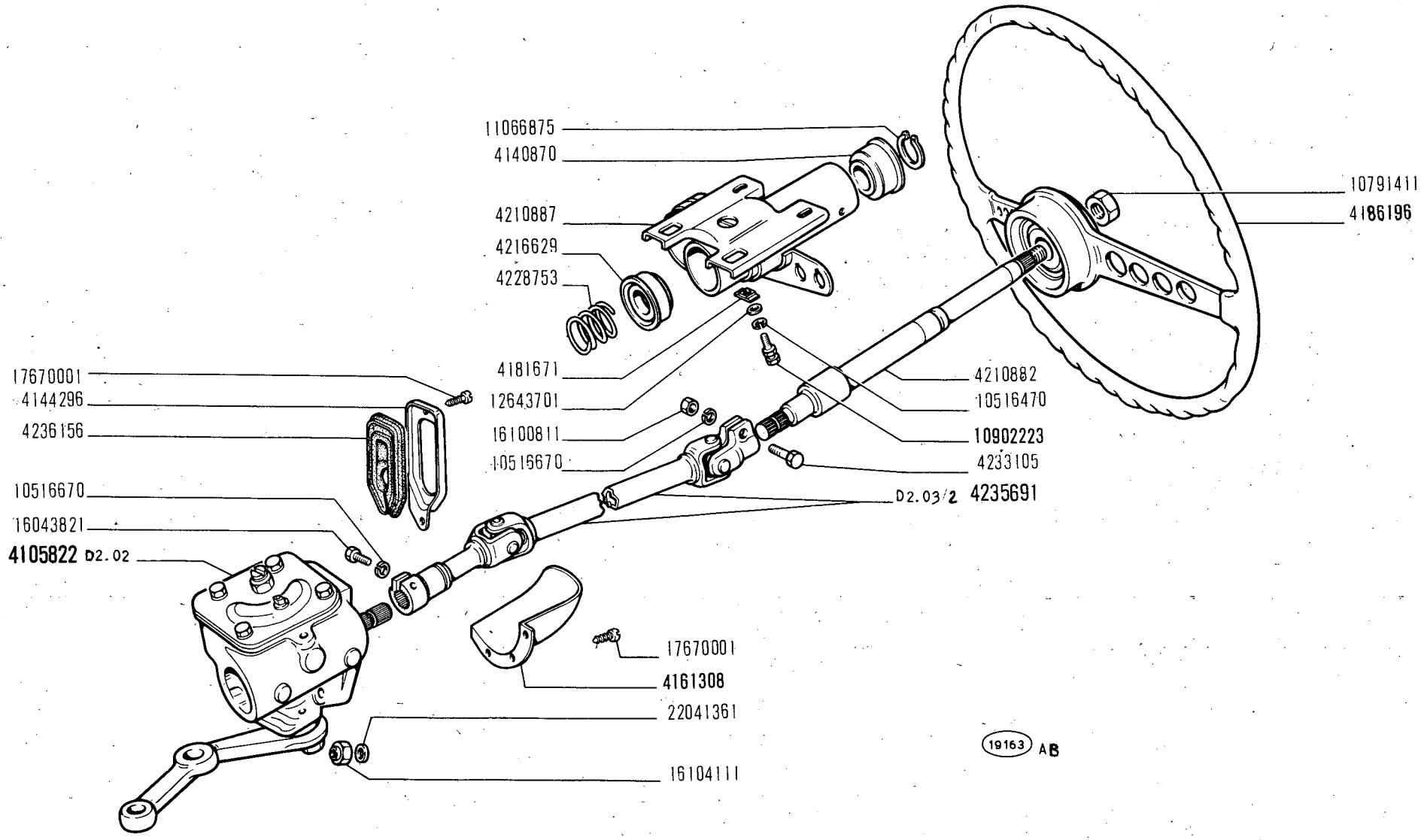

D4118 vett.n. 421794 ⟶ (06)

COMANDO STERZO

Commande de direction
Lenkgetriebe

Steering Gear
Volante y caja de la dirección

850 Sport

D2.01/3

01-12-11

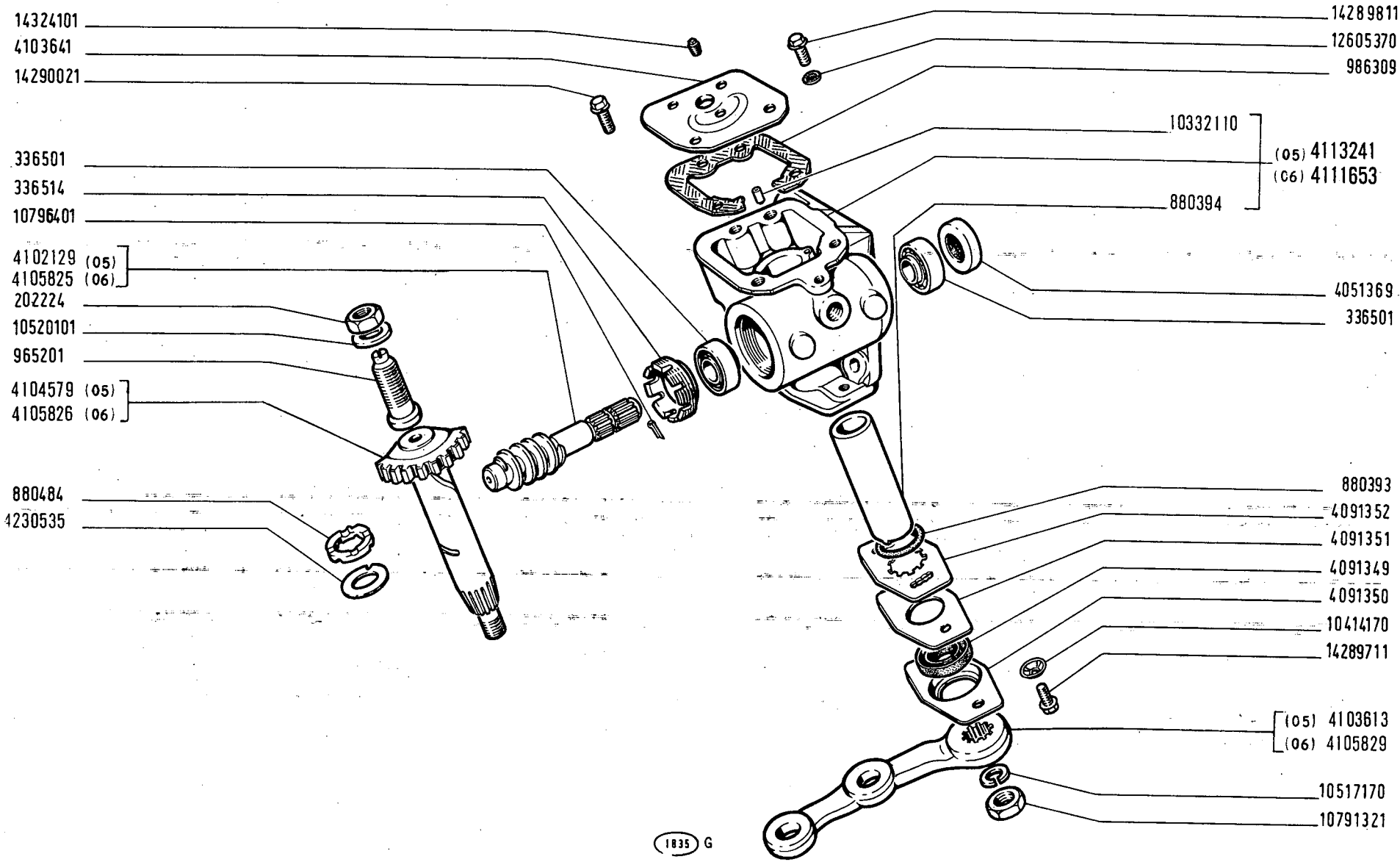

SCATOLA STERZO 4102126 - 4105822

850 Sport

- *Boîtier de direction*
- *Lenkgehäuse*
- *Steering Box*
- *Caja de la dirección*

D2.02

V-1971

MODIF.	N.ORDINAZ.	Q.	DENOMINAZIONE	DESIGNATION	BENENNUNG	DESCRIPTION	DENOMINACIONES
	202224	1	DADO	ECROU	MUTTER	NUT	TUERCA
	336501	2	CUSCINETTO	ROULEMENT	LAGER	BEARING	RODAMIENTO
	336514	1	MANICOTTO	MANCHON	MITNEHMER	SLEEVE	MANGUITO
	880393	1	ANELLO TENUTA	JOINT	DICHTRING	SEAL	JUNTA
	880394	1	BOCCOLA	DOUILLE	BUCHSE	BUSH	CASQUILLO
	880484	1	ROSETTA PIANA	RONDELLE	SCHEIBE	WASHER	ARANDELA
	965201	1	VITE	VIS	SCHRAUBE	SCREW	TORNILLO
	986309	1	GUARNIZIONE	JOINT	DICHTUNG	GASKET	JUNTA
	4051369	1	ANELLO TENUTA	JOINT	DICHTRING	SEAL	JUNTA
	4091349	1	ANELLO TENUTA	JOINT	DICHTRING	SEAL	JUNTA
	4091350	1	COPERCHIO	COUVERCLE	DECKEL	COVER	TAPA
	4091351	1	GUARNIZIONE	JOINT	DICHTUNG	GASKET	JUNTA
	4091352	1	PIASTRINA	PLAQUETTE	PLAETTCHEN	PLATE	PLACA
	4102129	1	VITE PERPETUA (05)	VIS SANS-FIN	SCHNECKE	WORM SCREW	TORNILLO SIN FIN
	4103613	1	LEVA COMANDO (05)	LEVIER	HEBEL	LEVER	PALANCA
	4103641	1	COPERCHIO	COUVERCLE	DECKEL	COVER	TAPA
	4104579	1	SETTORE CON ALBERO (05)	SECTEUR AVEC ARBRE	ZAHNBOGEN MIT WELLE	SECTOR W/SHAFT	RUEDA CON EJE
	4105825	1	VITE PERPETUA (06)	VIS SANS-FIN	SCHNECKE	WORM SCREW	TORNILLO SIN FIN
	4105826	1	SETTORE CON ALBERO (06)	SECTEUR AVEC ARBRE	ZAHNBOGEN MIT WELLE	SECTOR W/SHAFT	RUEDA CON EJE
	4105829	1	LEVA COMANDO (06)	LEVIER	HEBEL	LEVER	PALANCA
	4111653	1	SCATOLA COMPL.(06)	CARTER	GEHAUSE	CASE	CAJA
	4113241	1	SCATOLA COMPL.(05)	CARTER	GEHAUSE	CASE	CAJA
	4230535		ANELLO SP.0,10	BAGUE	RING	RING	ANILLO
	10332110	1	GRANO	ERGOT	PASSTIFT	DOWEL	PITON
	10414170	2	ROSETTA SICUREZZA	RONDELLE FREIN	SICHERUNGSRING	LOCKWASHER	ARANDELA DE FRENO
	10517170	1	ROSETTA SICUREZZA	RONDELLE FREIN	SICHERUNGSRING	LOCKWASHER	ARANDELA DE FRENO
	10520101	1	ROSETTA PIANA	RONDELLE	SCHEIBE	WASHER	ARANDELA
	10791321	1	DADO	ECROU	MUTTER	NUT	TUERCA
	10796401	1	COPIGLIA	GOUPILLE	SPLINT	PIN	PASADOR ABIERTO
	12605370	4	ROSETTA SICUREZZA	RONDELLE FREIN	SICHERUNGSRING	LOCKWASHER	ARANDELA DE FRENO
	14289711	2	VITE	VIS	SCHRAUBE	SCREW	TORNILLO
	14289811	2	VITE CORTA	VIS	SCHRAUBE	SCREW	TORNILLO
	14290021	2	VITE LUNGA	VIS	SCHRAUBE	SCREW	TORNILLO
	14324101	1	TAPPO	BOUCHON	STOPFEN	PLUG	TAPON

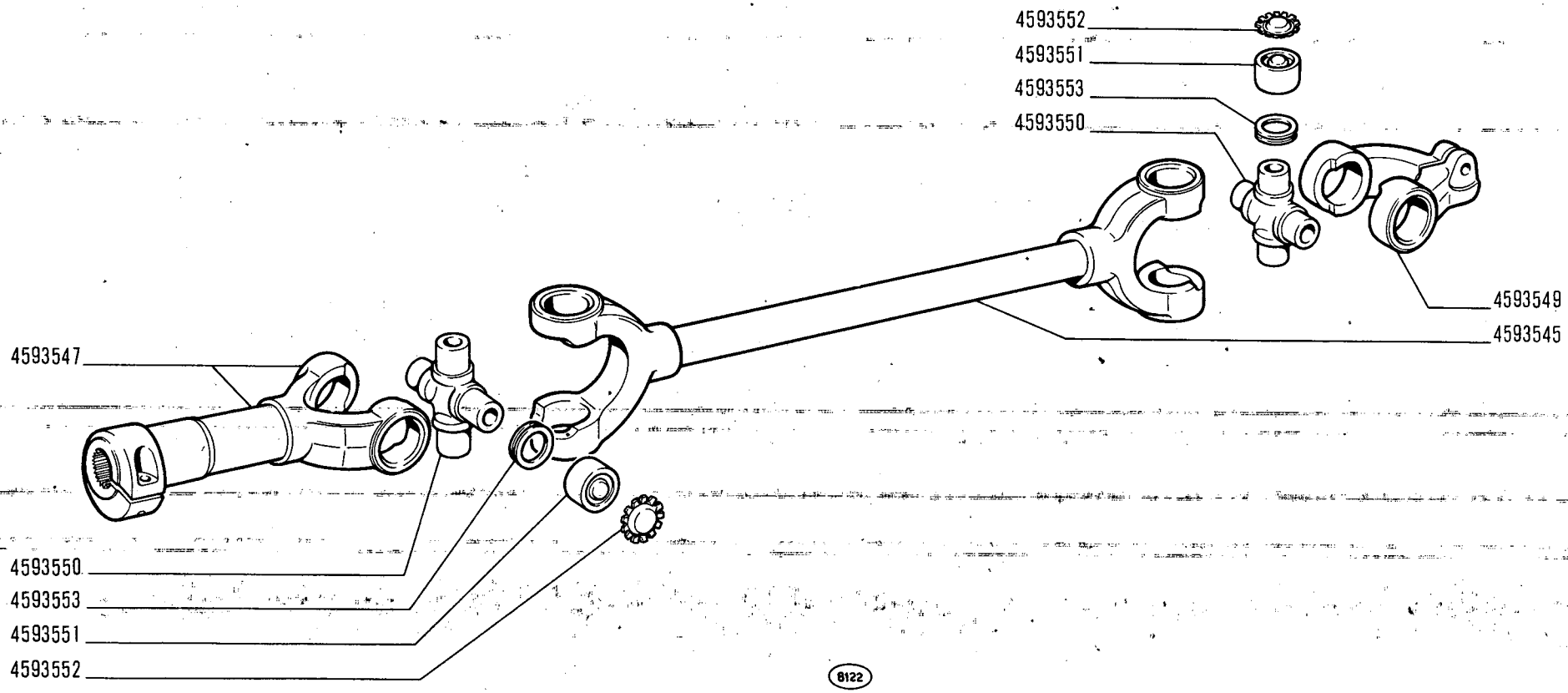

850 Sport

ALBERO SNODATO 4593544

- *Arbre articulé*
- *Gelenkwelle*
- *Shaft with Joint*
- *Árbol articulado*

D2.03

IV-1968

modif.	n. ordinaz.	quant.	Denominazione	Désignation	Benennung	Description	Denominaciones
	4593545	1	Albero	Arbre	Welle	Shaft	Árbol
	4593547	1	Forcella	Fourche	Gabel	Yoke	Horquilla
	4593549	1	Forcella	Fourche	Gabel	Yoke	Horquilla
	4593550	2	Crociera	Croisillon	Kreuzstück	Spider	Cruceta
	4593551	8	Cuscinetto	Roulement	Lager	Bearing	Rodamiento
	4593552	8	Rosetta sicurezza	Rondelle frein	Sicherungsring	Lockwasher	Arandela de freno
	4593553	8	Anello tenuta	Joint	Dichtring	Seal	Junta

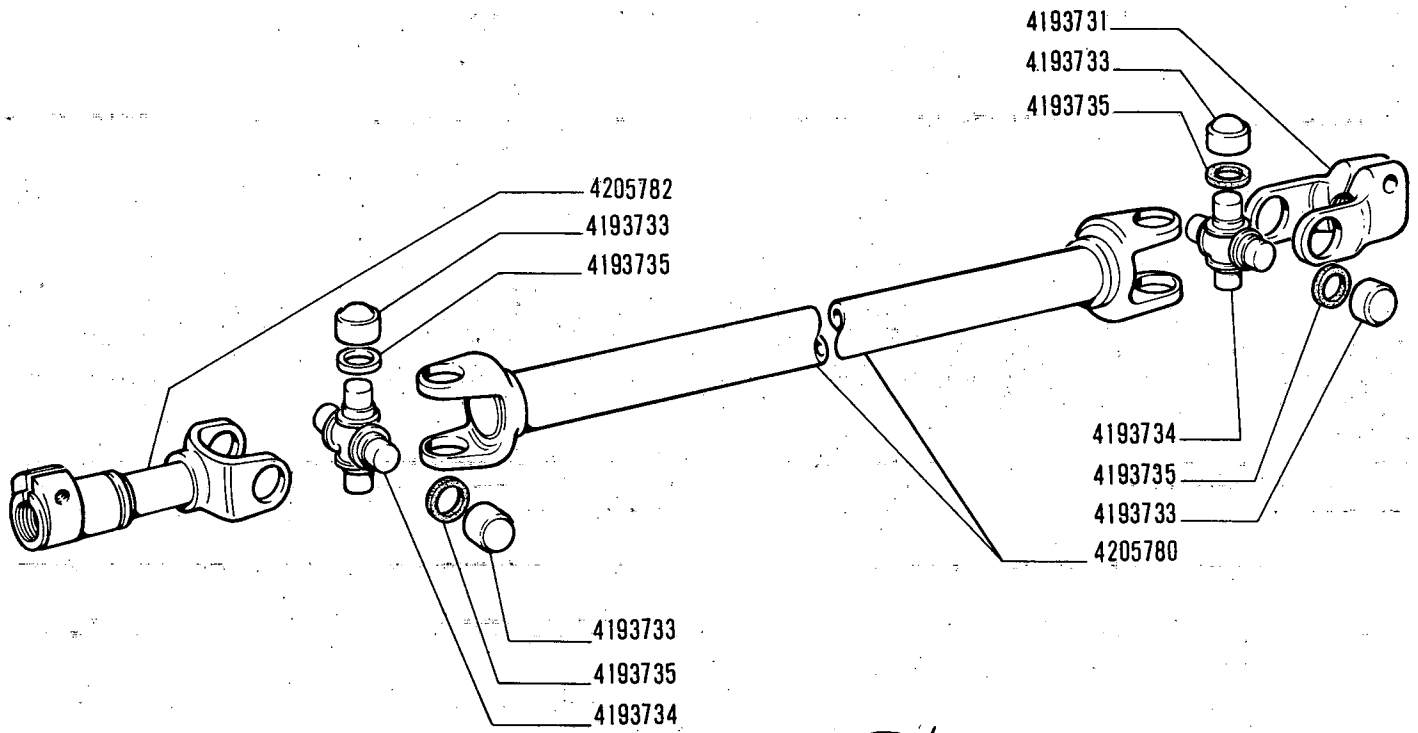

850 Sport

ALBERO SNODATO 4205784

Arbre articulé
Gelenkwelle

Shaft with Joint
Árbol articulado

D2.03/1

V-1971

FIAT 850 SPORT (1 ED - 2 AGG)

D203/ 1 (5-1971)

MODIF.	N.ORDINAZ.	Q.	DENOMINAZIONE	DESIGNATION	BENENNUNG	DESCRIPTION	DENOMINACIONES
	4193731	1	FORCELLA	FOURCHE	GABEL	YOKE	HORQUILLA
	4193733	8	CUSCINETTO	ROULEMENT	LAGER	BEARING	RODAMIENTO
	4193734	2	CROCIERA	CROISILLON	KREUZSTUCK	SPIDER	CRUCETA
	4193735	8	GUARNIZIONE	JOINT	DICHTUNG	GASKET	JUNTA
	4205780	1	ALBERO	ARBRE	WELLE	SHAFT	ARBOL
	4205782	1	FORCELLA	FOURCHE	GABEL	YOKE	HORQUILLA

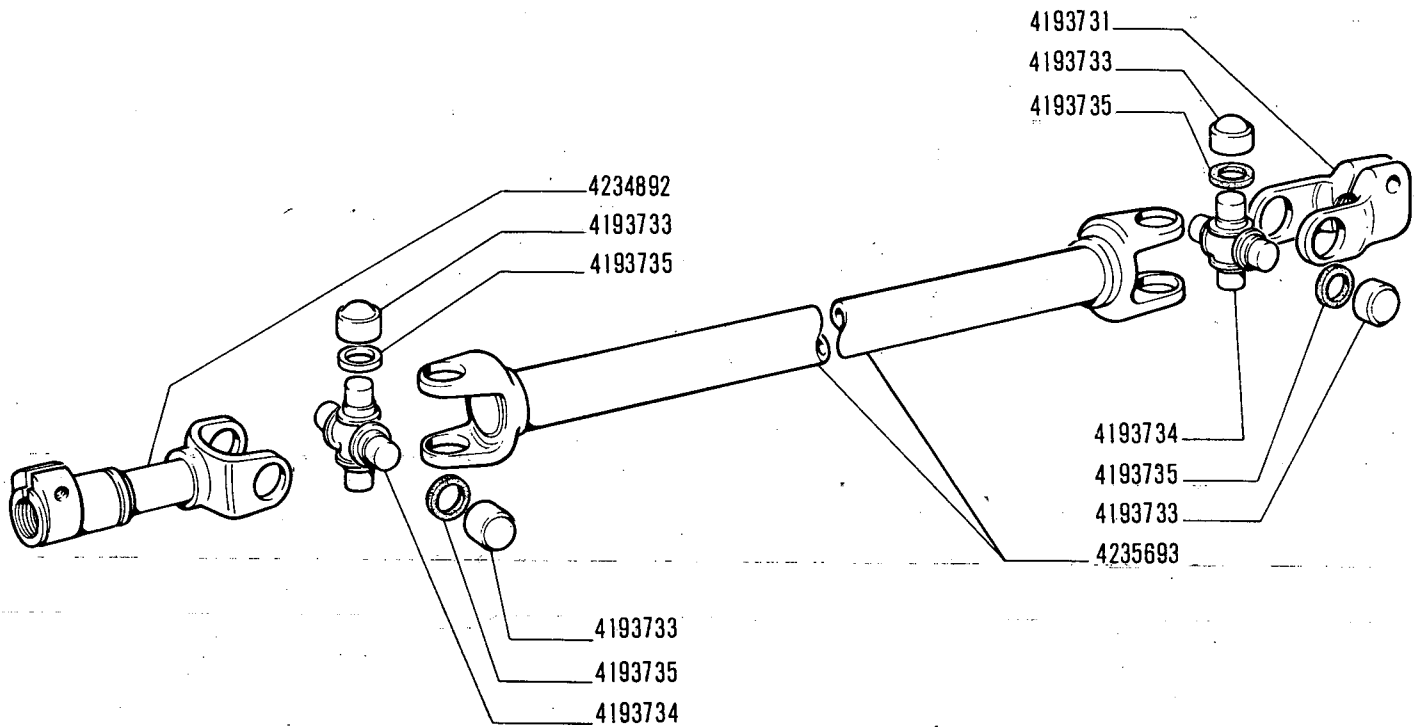

850 Sport

ALBERO SNODATO 4235691

Arbre articulé
Gelenkwelle

Shaft with Joint
Árbol articulado

D2.03/2

V-1971

MODIF.	N.ORDINAZ.	Q.	DENOMINAZIONE	DESIGNATION	BENENNUNG	DESCRIPTION	DENOMINACIONES
	4193731	1	FORCELLA	FOURCHE	GABEL	YOKE	HORQUILLA
	4193733	8	CUSCINETTO	ROULEMENT	LAGER	BEARING	RODAMIENTO
	4193734	2	CROCIERA	GROISILLON	KREUZSTUCK	SPIDER	CRUCETA
	4193735	8	GUARNIZIONE	JOINT	DICHTUNG	GASKET	JUNTA
	4234892	1	FORCELLA	FOURCHE	GABEL	YOKE	HORQUILLA
	4235693	1	ALBERO	ARBRE	WELLE	SHAFT	ARBOL

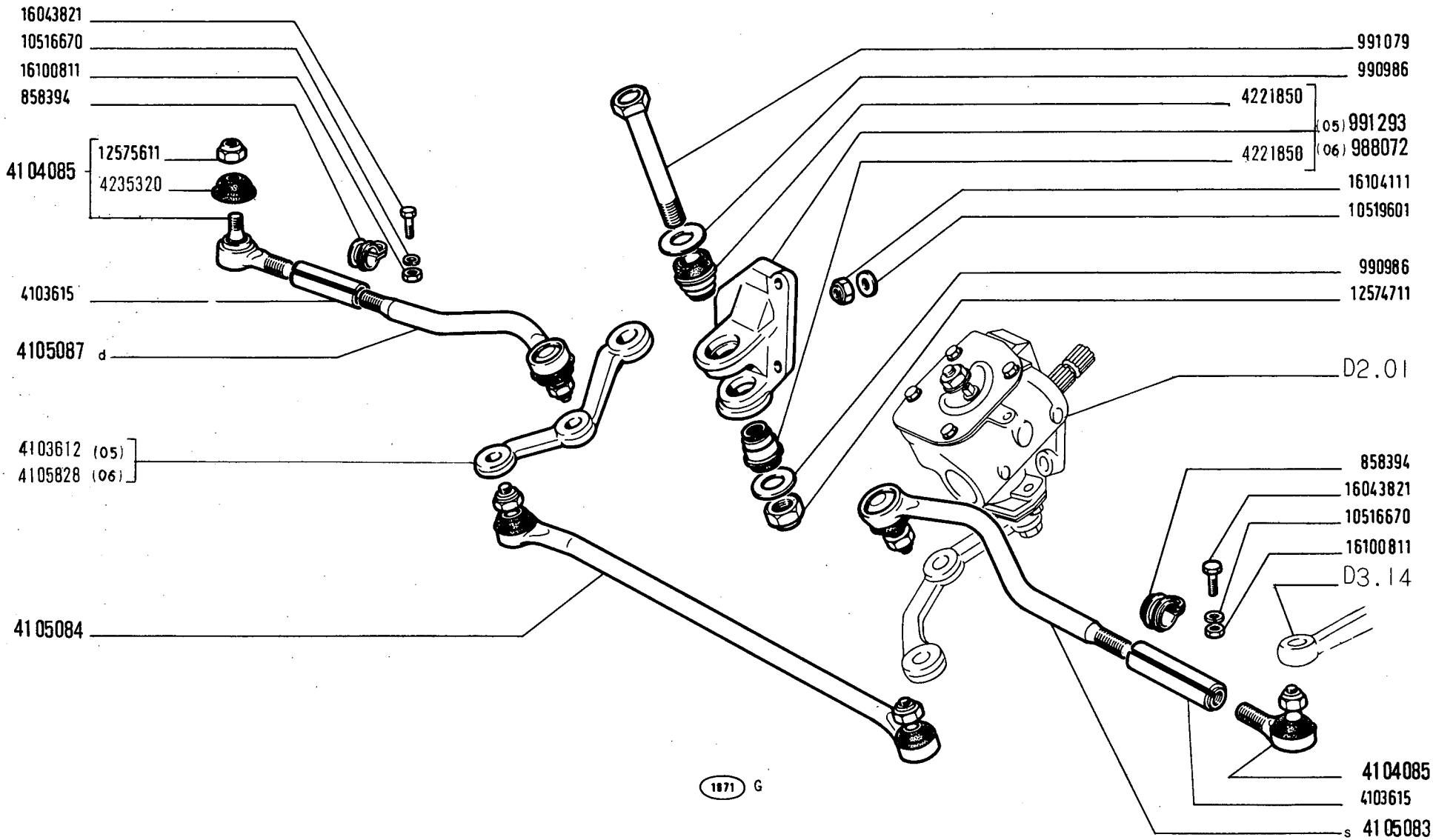

TIRANTERIA COMANDO STERZO

850 Sport

- *Timonerie de direction*
- *Lenkgestänge*
- *Steering Linkage*
- *Timonerla de la dirección*

D2.10

V-1971

MODIF.	N.ORDINAZ.	Q.	DENOMINAZIONE	DESIGNATION	BENENNUNG	DESCRIPTION	DENOMINACIONES
	858394	4	MORSETTO	COLLIER	KLEMME	CLAMP	COLLAR
	988072	1	SUPPORTO COMPL.(06)	SUPPORT	LAGER	SUPPORT	SOPORTE
	990986	2	ROSETTA PIANA	RONDELLE	SCHEIBE	WASHER	ARANDELA
	991079	1	PERNO	AXE	BOLZEN	PIN	PASADOR
	991293	1	SUPPORTO COMPL.(05)	SUPPORT	LAGER	SUPPORT	SOPORTE
	4103612	1	LEVA RINVIO (05)	LEVIER	HEBEL	LEVER	PALANCA
	4103615	2	MANICOTTO	MANCHON	MUFFE	SLEEVE	MANGUITO
	4104085	2	TESTA LAT.COMPL.	JOINT A ROTULE	STANGENKOPF	HEAD	ARTICULACION
	4105083	1	TESTA CENTR.S COMPL.	JOINT A ROTULE	STANGENKOPF	HEAD	ARTICULACION
	4105084	1	TIRANTE STERZO	BARRE	LENKSTANGE	ROD	BIELA DE DIRECCION
	4105087	1	TESTA CENTR.D COMPL.	JOINT A ROTULE	STANGENKOPF	HEAD	ARTICULACION
	4105828	1	LEVA RINVIO (06)	LEVIER	HEBEL	LEVER	PALANCA
	4221850	2	BOCCOLA ELASTICA	BAGUE ELASTIQUE	ELASTISCHE BUCHSE	RESILIENT BUSH	CASQUILLO ELASTICO
	4235320	6	CUFFIA	CAPUCHON	MANSCHETTE	BOOT	CAPUCHON
	10516670	4	ROSETTA SICUREZZA	RONDELLE FREIN	SICHERUNGSRING	LOCKWASHER	ARANDELA DE FRENO
	10519601	3	ROSETTA PIANA	RONDELLE	SCHEIBE	WASHER	ARANDELA
	12574711	1	DADO	ECROU	MUTTER	NUT	TUERCA
	12575611	6	DADO	ECROU	MUTTER	NUT	TUERCA
	16043821	4	VITE	VIS	SCHRAUBE	SCREW	TORNILLO
	16100811	4	DADO	ECROU	MUTTER	NUT	TUERCA
	16104111	3	DADO	ECROU	MUTTER	NUT	TUERCA

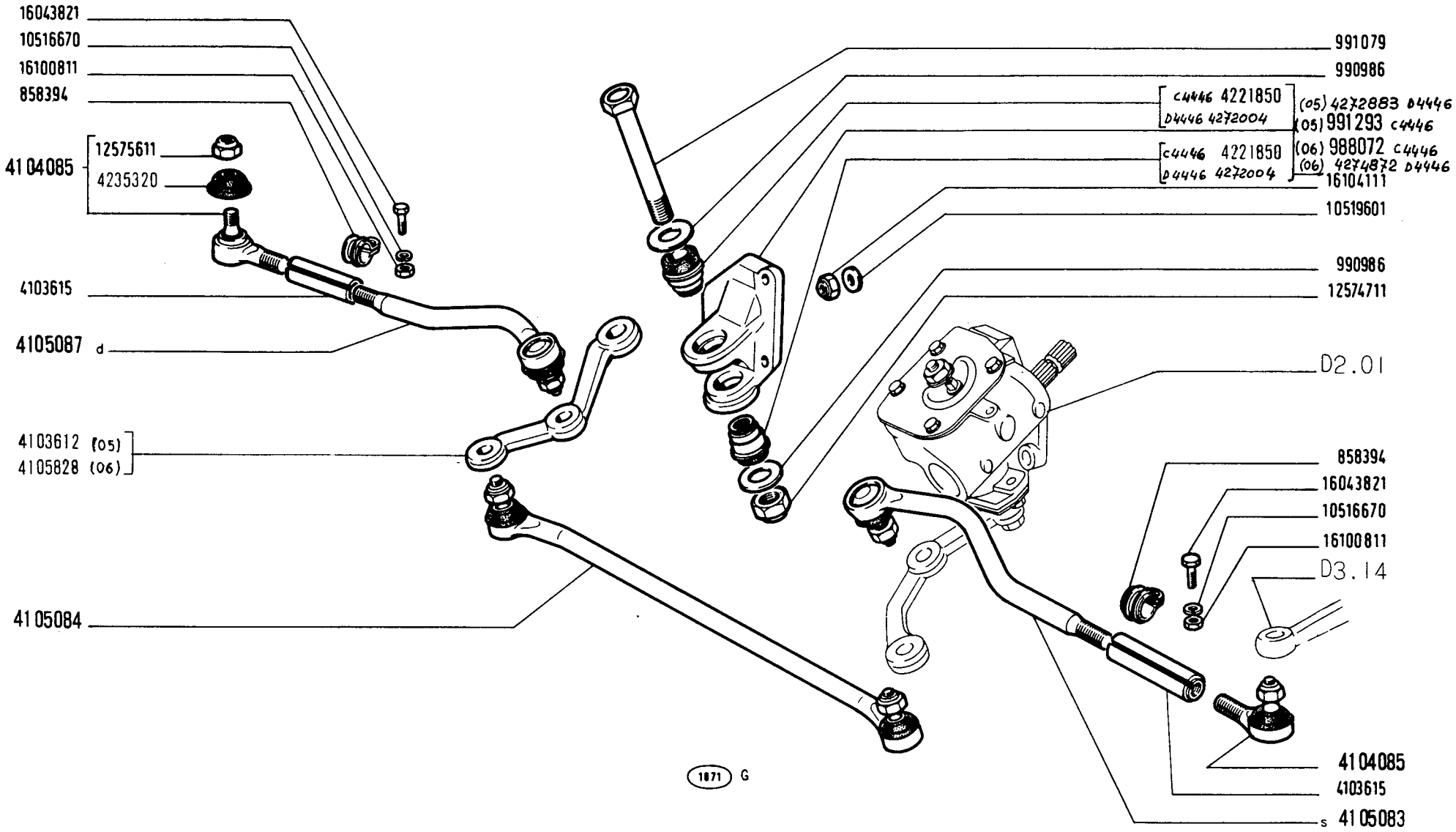

TIRANTERIA COMANDO STERZO

850 Sport

Timonerie de direction
Lenkgestänge

Steering Linkage
Timonerla de la dirección

D2.10

~~V-1971~~
15-06-72

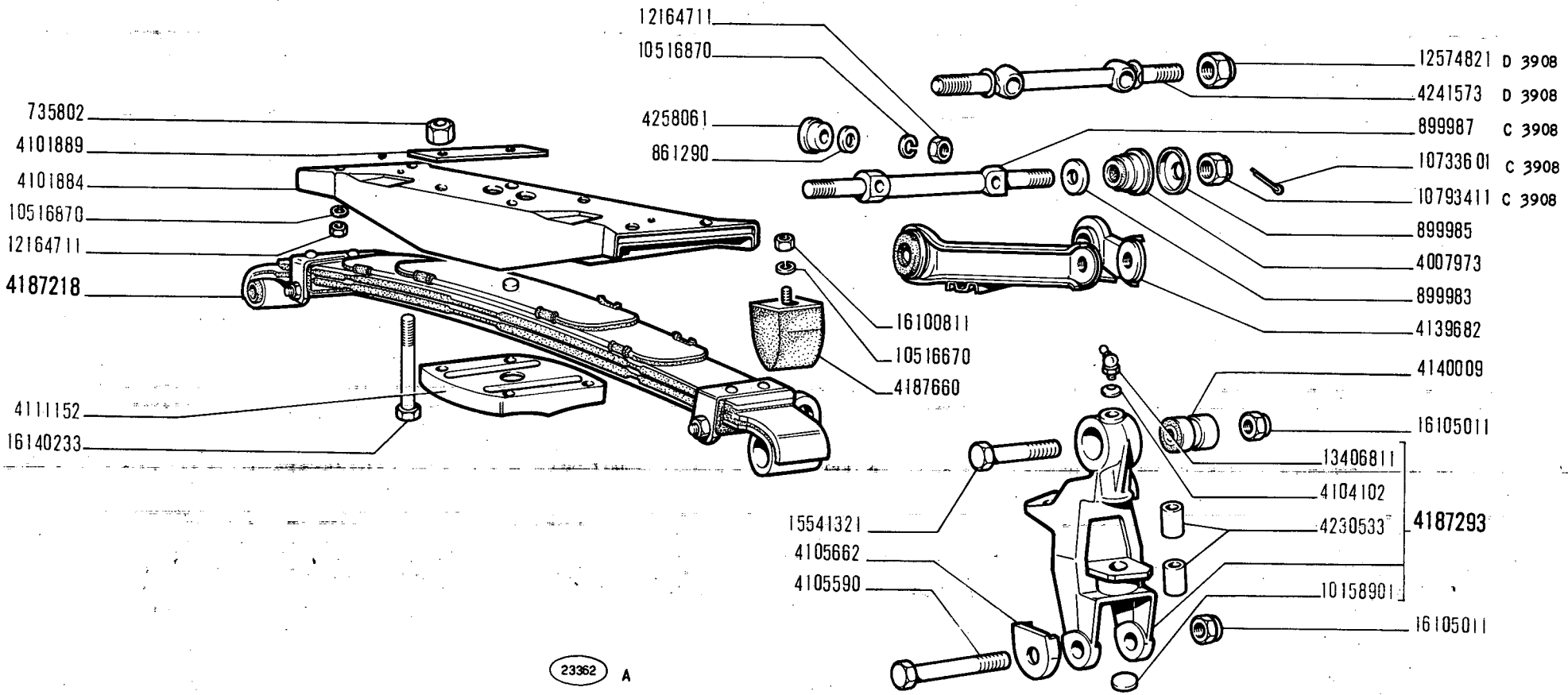

850 Sport

SOSPENSIONE ANTERIORE

- *Suspension AV*
- *Vorderradaufhängung*
- *Front Suspension*
- *Suspensión anterior*

D3.01

MODIF.	N.ORDINAZ.	Q.	DENOMINAZIONE	DESIGNATION	BENENNUNG	DESCRIPTION	DENOMINACIONES
	735802	4	DADO	ECROU	MUTTER	NUT	TUERCA
	861290		ROSETTA PIANA	RONDELLE	SCHEIBE	WASHER	ARANDELA
	899983	4	ROSETTA PIANA INT.	RONDELLE	SCHEIBE	WASHER	ARANDELA
	899985	4	SCODELLINO	CUVETTE	TELLERSCHEIBE	CUP	PLATILLO
C 3908	899987	2	PERNO	AXE	BOLZEN	PIN	EJE
	4007973	4	BOCCOLA	DOUILLE	BUCHSE	BUSH	CASQUILLO
	4101871	2	PERNO	AXE	BOLZEN	PIN	EJE
	4101877	2	DISTANZIALE	ENTRETOISE	ABSTANDSTUCK	SPACER	SEPARADOR
	4101884	1	TRAVERSA	TRAVERSE	TRAVERSE	CROSS RAIL	TRAVESANO
	4101889	2	PIASTRINA SICUREZZA	PLAQUETTE FREIN	SICHERUNGSBLECH	LOCKPLATE	PLACA DE FRENO
	4103506	2	SPESSORE ELASTICO	CALE ELASTIQUE	ELASTICHE UNTERLAGE	LINER	SUPLEMENTO
	4103507	2	SPESSORE ELASTICO	CALE ELASTIQUE	ELASTICHE UNTERLAGE	LINER	SUPLEMENTO
	4103508	2	SPESSORE CENTR.	CALE ELASTIQUE	ELASTICHE UNTERLAGE	LINER	SUPLEMENTO
	4103509	2	STAFFETTA	COLLIER	HALTER	RETAINER	ABRAZADERA
	4103510	1	PERNO	AXE	BOLZEN	PIN	EJE
	4103546	2	SPESSORE ELASTICO	CALE ELASTIQUE	ELASTICHE UNTERLAGE	LINER	SUPLEMENTO
	4104102	2	TAPPO SUP.	BOUCHON	STOPFEN	PLUG	TAPON
	4105590	2	PERNO	AXE	BOLZEN	PIN	EJE
	4105662	2	SCODELLINO	CUVETTE	TELLERSCHEIBE	CUP	PLATILLO
	4111152	1	PIASTRA	PLAQUE	PLATTE	PLATE	PLACA
	4123474	4	PATTINO	PATIN	GLEITSTEIN	PAD	PATIN
	4139682	2	BRACCIO OSCILLANTE	BALANCIER	ARM	SWINGING ARM	BRAZO OSCILANTE
	4140008	2	ESTENDBLOC	ESTENDBLOC	ESTENDBLOC	ESTENDBLOC	ESTENDBLOC
	4140009	2	ESTENDBLOC	ESTENDBLOC	ESTENDBLOC	ESTENDBLOC	ESTENDBLOC
	4187218	1	MOLLA A BALESTRA COMPL.	RESSORT A LAMES	BLATTFEDER	LEAF SPRING	BALLESTA
	4187219	1	LAMA MAESTRA	LAME	BLATTFEDER	LEAF	HOJA
	4187220	1	LAMA PRIMA	LAME	BLATTFEDER	LEAF	HOJA
	4187221	1	LAMA SECONDA	LAME	BLATTFEDER	LEAF	HOJA
	4187222	1	LAMA TERZA	LAME	BLATTFEDER	LEAF	HOJA
	4187223	1	LAMA QUARTA	LAME	BLATTFEDER	LEAF	HOJA
	4187293	2	SUPPORTO COMPL.	SUPPORT	LAGER	SUPPORT	SOPORTE
	4187660	2	PARACOLPI GOMMA	PARE-CHOCS	GUMMIPUFFER	BUMPER	TOPE
	4230533	4	BOCCOLA	DOUILLE	BUCHSE	BUSH	CASQUILLO
D 3908	4241573	2	PERNO	AXE	BOLZEN	PIN	EJE
	4258061	4	DISTANZIALE	ENTRETOISE	ABSTANDSTUCK	SPACER	SEPARADOR
	10158901	2	TAPPO INF.	BOUCHON	STOPFEN	PLUG	TAPON
	10516670	2	ROSETTA SICUREZZA	RONDELLE FREIN	SICHERUNGSRING	LOCKWASHER	ARANDELA DE FRENO
	10516870	8	ROSETTA SICUREZZA	RONDELLE FREIN	SICHERUNGSRING	LOCKWASHER	ARANDELA DE FRENO
	10546900	4	RIBATTINO	RIVET	NIET	RIVET	REMACHE
C 3908	10733601	4	COPIGLIA	GOUPILLE	SPLINT	PIN	PASADOR ABIERTO
	10791011	1	DADO	ECROU	MUTTER	NUT	TUERCA
C 3908	10793411	4	DADO	ECROU	MUTTER	NUT	TUERCA
	12164711	10	DADO	ECROU	MUTTER	NUT	TUERCA
D 3908	12574821	4	DADO	ECROU	MUTTER	NUT	TUERCA
	13406811	2	INGRASSATORE	GRAISSEUR	SCHMIERNIPPEL	FITTING	ENGRASADOR

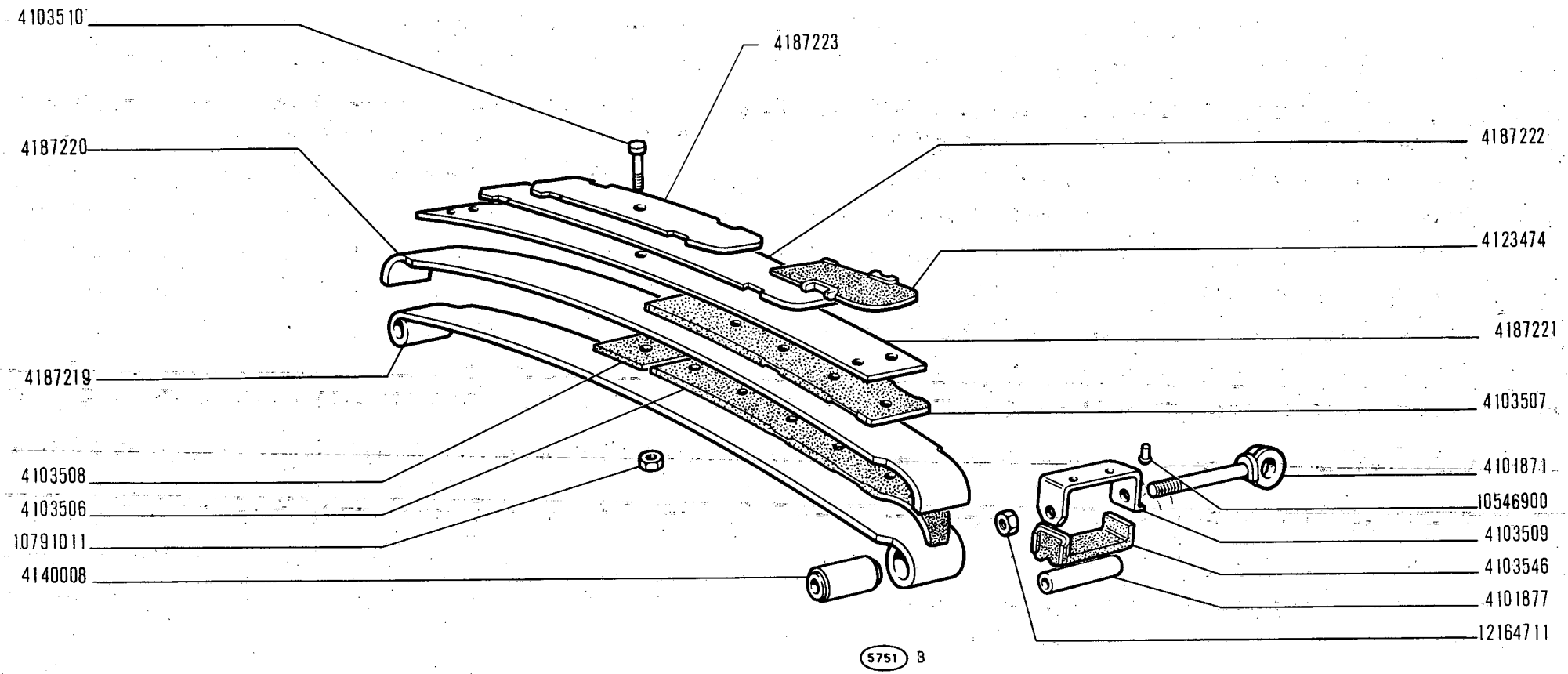

850 Sport

SOSPENSIONE ANTERIORE

- *Suspension AV*
- *Vorderradaufhängung*
- *Front Suspension*
- *Suspensión anterior*

D3.01

2/2

V-1971

MODIF.	N.ORDINAZ.	Q.	DENOMINAZIONE	DESIGNATION	BENENNUNG	DESCRIPTION	DENOMINACIONES
	15541321	2	VITE	VIS	SCHRAUBE	SCREW	TORNILLO
	16100811	2	DADO	ECROU	MUTTER	NUT	TUERCA
	16105011	4	DADO	ECROU	MUTTER	NUT	TUERCA
	16140233	4	VITE	VIS	SCHRAUBE	SCREW	TORNILLO

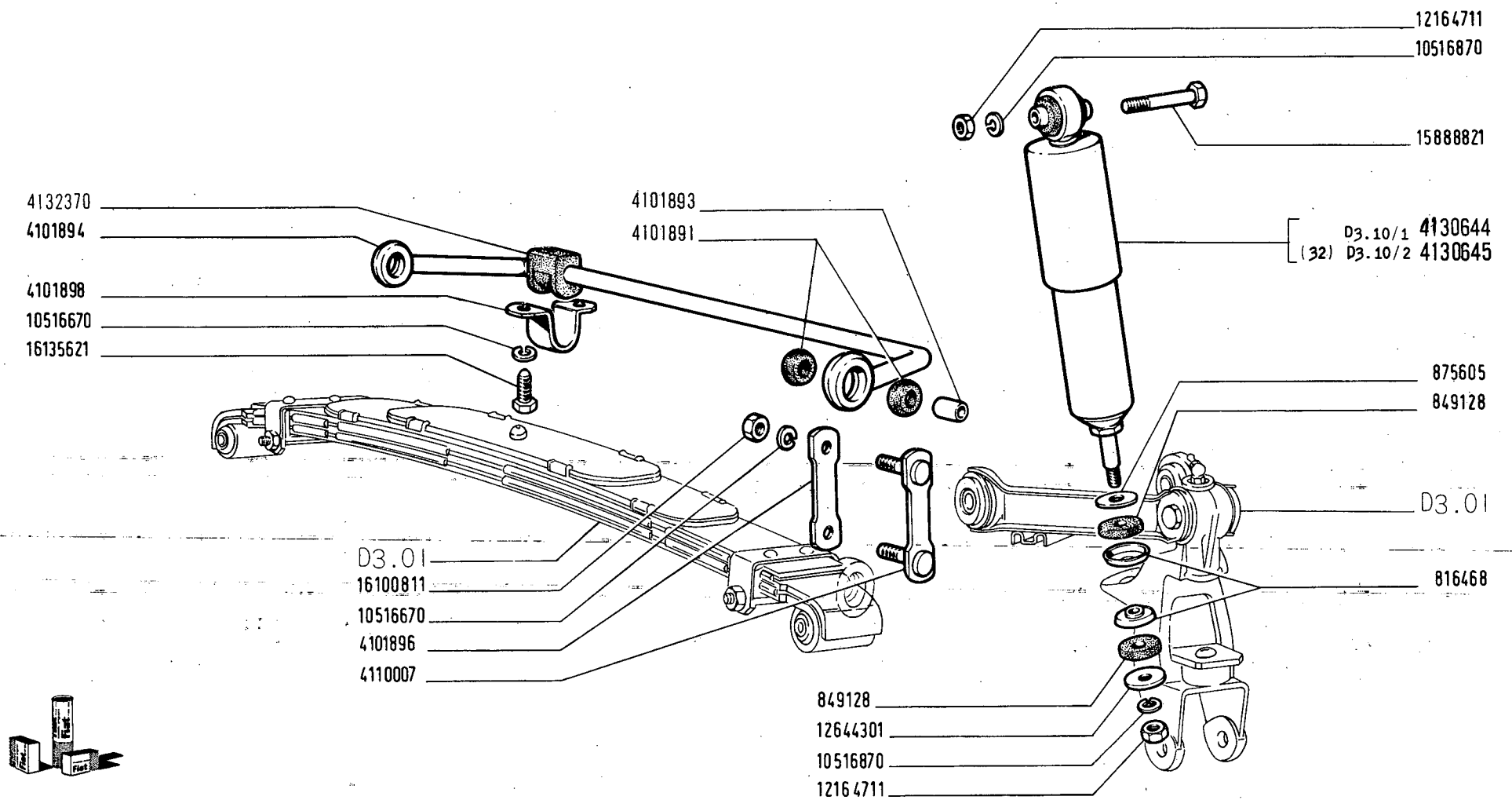

(2102) D

850 Sport

AMMORTIZZATORI E BARRE ANTERIORI

- *Amortisseurs et barres AV*
- *Vordere Stossdämpfer und Stabilisator*
- *Front Shock Absorbers and Bars*
- *Amortiguadores y barras anteriores*

D3.02

XI-1969

modif.	n. ordinaz.	quant.	Denominazione	Désignation	Benennung	Description	Denominaciones
	816468	4	Scodellino	Cuvette	Tellerscheibe	Cup	Platillo
	849128	4	Anello gomma	Bague	Ring	Ring	Guarnición
	875605	2	Rosetta sup.	Rondelle	Scheibe	Washer	Arandela
	4101891	8	Boccola elastica	Bague	Ring	Ring	Guarnición
	4101893	4	Distanziale	Entretoise	Abstandstück	Spacer	Separador
	4101894	1	Barra	Barre	Stabilisator	Stabilizer bar	Barra
	4101896	2	Biscottino	Jumelle	Lasche	Shackle	Biela
	4101898	2	Supporto	Support	Lager	Support	Soporte
	4110007	2	Biscottino	Jumelle	Lasche	Shackle	Biela
	4130644	2	Ammortizzatore compl.	Amortisseur	Stossdämpfer	Shock absorber	Amortiguador
	4130645	2	Ammortizzatore compl.	Amortisseur	Stossdämpfer	Shock absorber	Amortiguador
			-32-				
	4132370	2	Tassello elastico	Tampon	Beilage	Pad	Taco
	10516670	8	Rosetta elastica	Rondelle frein	Sicherungsring	Lockwasher	Arandela de freno
	10516870	4	Rosetta elastica	Rondelle frein	Sicherungsring	Lockwasher	Arandela de freno
	12164711	4	Dado	Écrou	Mutter	Nut	Tuerca
	12644301	2	Rosetta piana	Rondelle	Scheibe	Washer	Arandela
	15888821	2	Vite	Vis	Schraube	Screw	Tornillo
	16100811	4	Dado	Écrou	Mutter	Nut	Tuerca
	16135621	4	Vite	Vis	Schraube	Screw	Tornillo
	900105	S	Perni e boccole	Axes et douilles	Bolzen u. Büchsen	Pins and bushes	Ejes y casquillos

D3.02 Fiat 850 Sport (1)

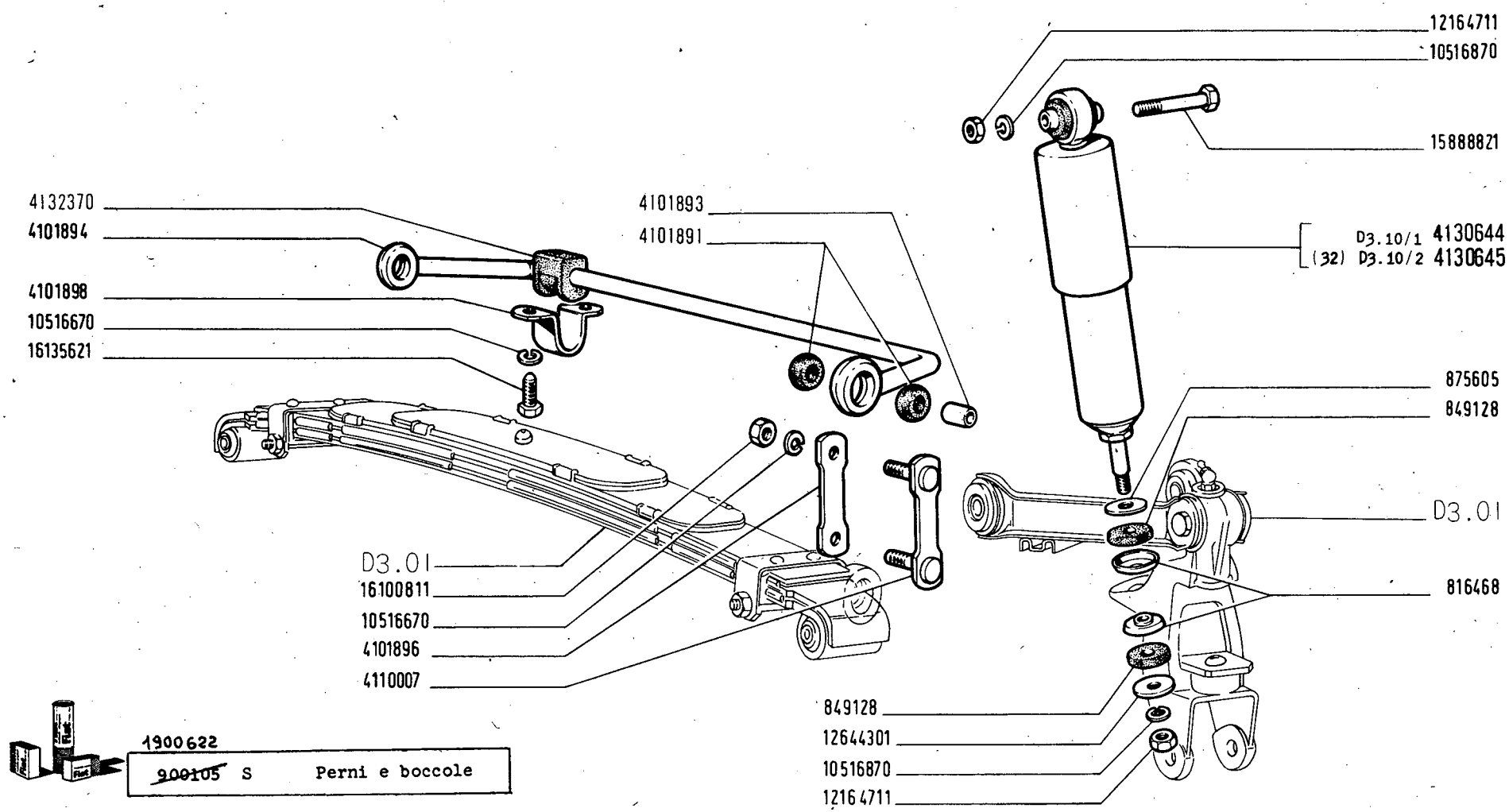

2102 D

850 Sport

AMMORTIZZATORI E BARRE ANTERIORI

Amortisseurs et barres AV
Vordere Stossdämpfer und Stabilisator

Front Shock Absorbers and Bars
Amortiguadores y barras anteriores

D3.02

~~XI 1969~~
01-12-71

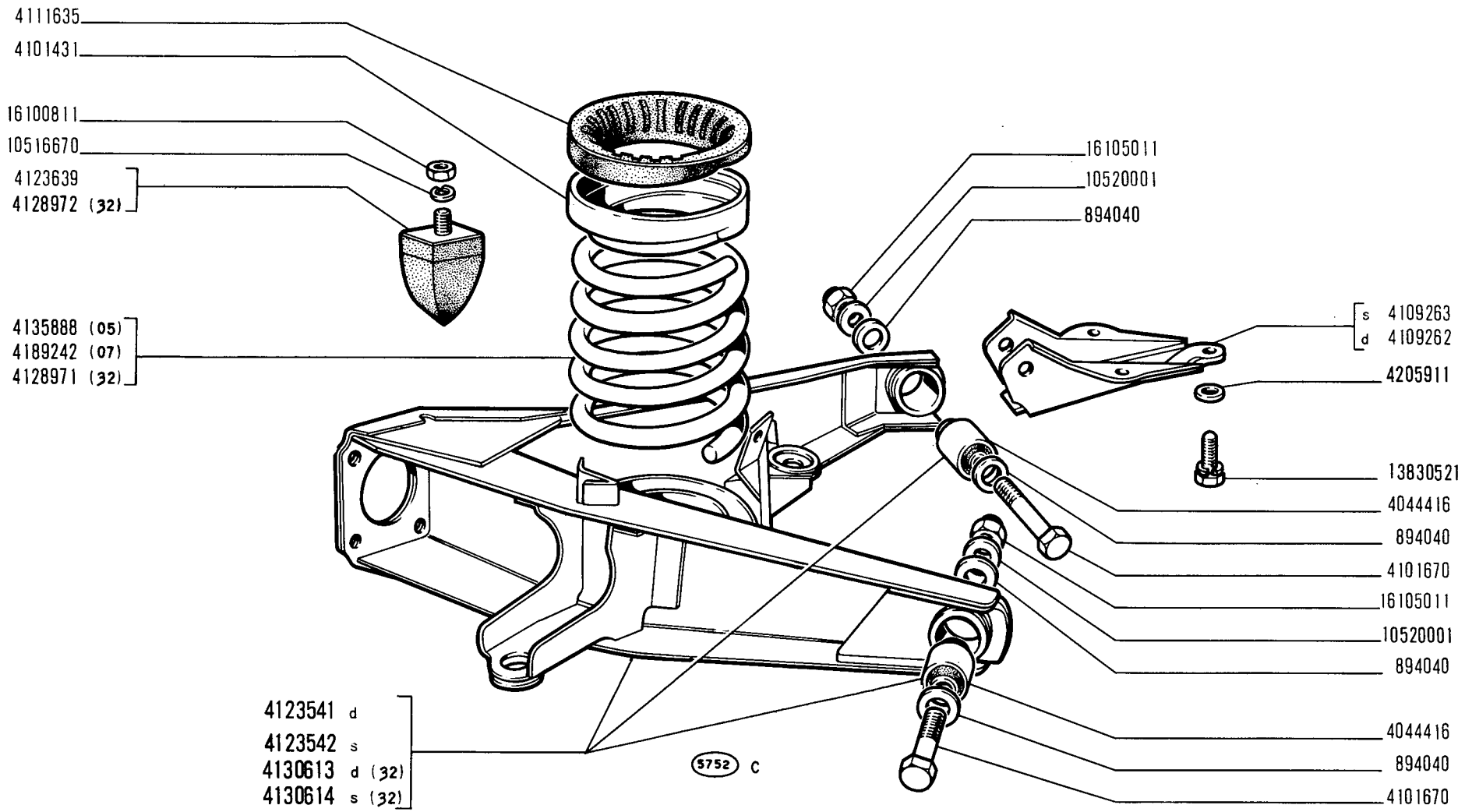

850 Sport

SOSPENSIONE POSTERIORE

- *Suspension AR*
- *Hinterradaufhängung*
- *Rear Suspension*
- *Suspensión posterior*

D3.05

XI-1969

modif.	n. ordinaz.	quant.	Denominazione	Désignation	Benennung	Description	Denominaciones
	894040		Rosetta registro	Rondelle	Scheibe	Washer	Arandela
	4044416	4	Estendbloc	Estendbloc	Estendbloc	Estendbloc	Estendbloc
	4101431	2	Anello appoggio	Rondelle butée	Druckscheibe	Thrust ring	Anillo de apoyo
	4101670	4	Perno	Axe	Bolzen	Pin	Eje
	4109262	1	Supporto d	Support	Lager	Support	Soporte
	4109263	1	Supporto s	Support	Lager	Support	Soporte
	4111635	2	Anello gomma sup.	Bague	Isolierring	Ring	Guarnición
	4123541	1	Braccio d compl.	Balancier	Arm	Swinging arm	Brazo oscilante
	4123542	1	Braccio s compl.	Balancier	Arm	Swinging arm	Brazo oscilante
	4123639	2	Paracolpi	Pare-chocs	Gummipuffer	Bumper	Tope
	4128971	2	Molla -32-	Ressort	Feder	Spring	Resorte
	4128972	2	Paracolpi -32-	Pare-chocs	Gummipuffer	Bumper	Tope
	4130613	1	Braccio d compl.-32-	Balancier	Arm	Swinging arm	Brazo oscilante
	4130614	1	Braccio s compl.-32-	Balancier	Arm	Swinging arm	Brazo oscilante
	4135888	2	Molla -05-	Ressort	Feder	Spring	Resorte
	4189242	2	Molla -07-	Ressort	Feder	Spring	Resorte
	4205911	6	Rosetta piana	Rondelle	Scheibe	Washer	Arandela
	10516670	2	Rosetta elastica	Rondelle frein	Sicherungsring	Lockwasher	Arandela de freno
	10520001	4	Rosetta piana	Rondelle	Scheibe	Washer	Arandela
	13830521	6	Vite con rosetta	Vis	Schraube	Screw	Tornillo
	16100811	2	Dado	Écrou	Mutter	Nut	Tuerca
	16105011	4	Dado	Écrou	Mutter	Nut	Tuerca

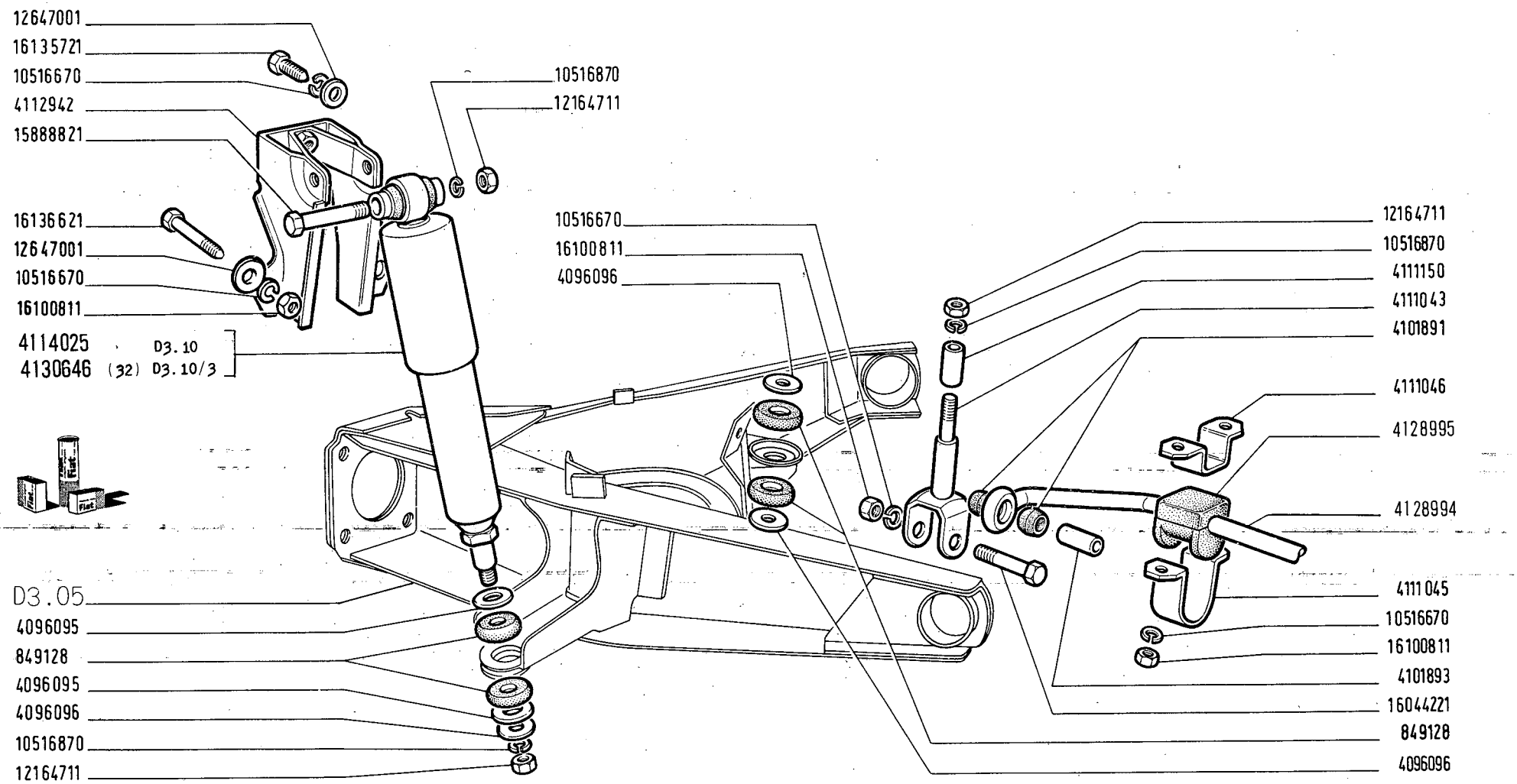

850 Sport

AMMORTIZZATORI E BARRE POSTERIORI

- *Amortisseurs et barres AR*
- *Hintere Stossdämpfer und Stabilisator*
- *Rear Shock Absorbers and Bars*
- *Amortiguadores y barras posteriores*

D3.06

XI-1969

modif.	n. ordinaz.	quant.	Denominazione	Désignation	Benennung	Description	Denominaciones
	849128	8	Anello gomma	Bague	Ring	Ring	Guarnición
	4096095	4	Rosetta inf.	Rondelle	Scheibe	Washer	Arandela
	4096096	6	Rosetta piana	Rondelle	Scheibe	Washer	Arandela
	4101891	4	Boccola elastica	Bague	Ring	Ring	Guarnición
	4101893	2	Distanziale	Entretoise	Abstandstück	Spacer	Separador
	4111043	2	Tirante	Tirant	Spannbolzen	Tierod	Perno
	4111045	2	Staffa	Étrier	Halter	U bolt	Brida
	4111046	2	Distanziale	Entretoise	Abstandstück	Spacer	Separador
	4111150	2	Distanziale	Entretoise	Abstandstück	Spacer	Separador
	4112942	2	Supporto	Support	Lager	Support	Soporte
	4114025	2	Ammortizzatore compl.	Amortisseur	Stossdämpfer	Shock absorber	Amortiguador
	4128994	1	Barra	Barre	Stabilisator	Stabilizer bar	Barra
	4128995	2	Tassello elastico	Tampon	Beilage	Pad	Taco
	4130646	2	Ammortizzatore compl.	Amortisseur	Stossdämpfer	Shock absorber	Amortiguador
			-32-				
	10516670	12	Rosetta elastica	Rondelle frein	Sicherungsring	Lockwasher	Arandela de freno
	10516870	6	Rosetta elastica	Rondelle frein	Sicherungsring	Lockwasher	Arandela de freno
	12164711	6	Dado	Écrou	Mutter	Nut	Tuerca
	12647001	6	Rosetta piana	Rondelle	Scheibe	Washer	Arandela
	15888821	2	Vite	Vis	Schraube	Screw	Tornillo
	16044221	2	Vite	Vis	Schraube	Screw	Tornillo
	16100811	10	Dado	Écrou	Mutter	Nut	Tuerca
	16135721	2	Vite	Vis	Schraube	Screw	Tornillo
	16136621	4	Vite	Vis	Schraube	Screw	Tornillo
	901866	S	Perni e boccole	Axes et douilles	Bolzen u. Büchsen	Pins and bushes	Ejes y casquillos

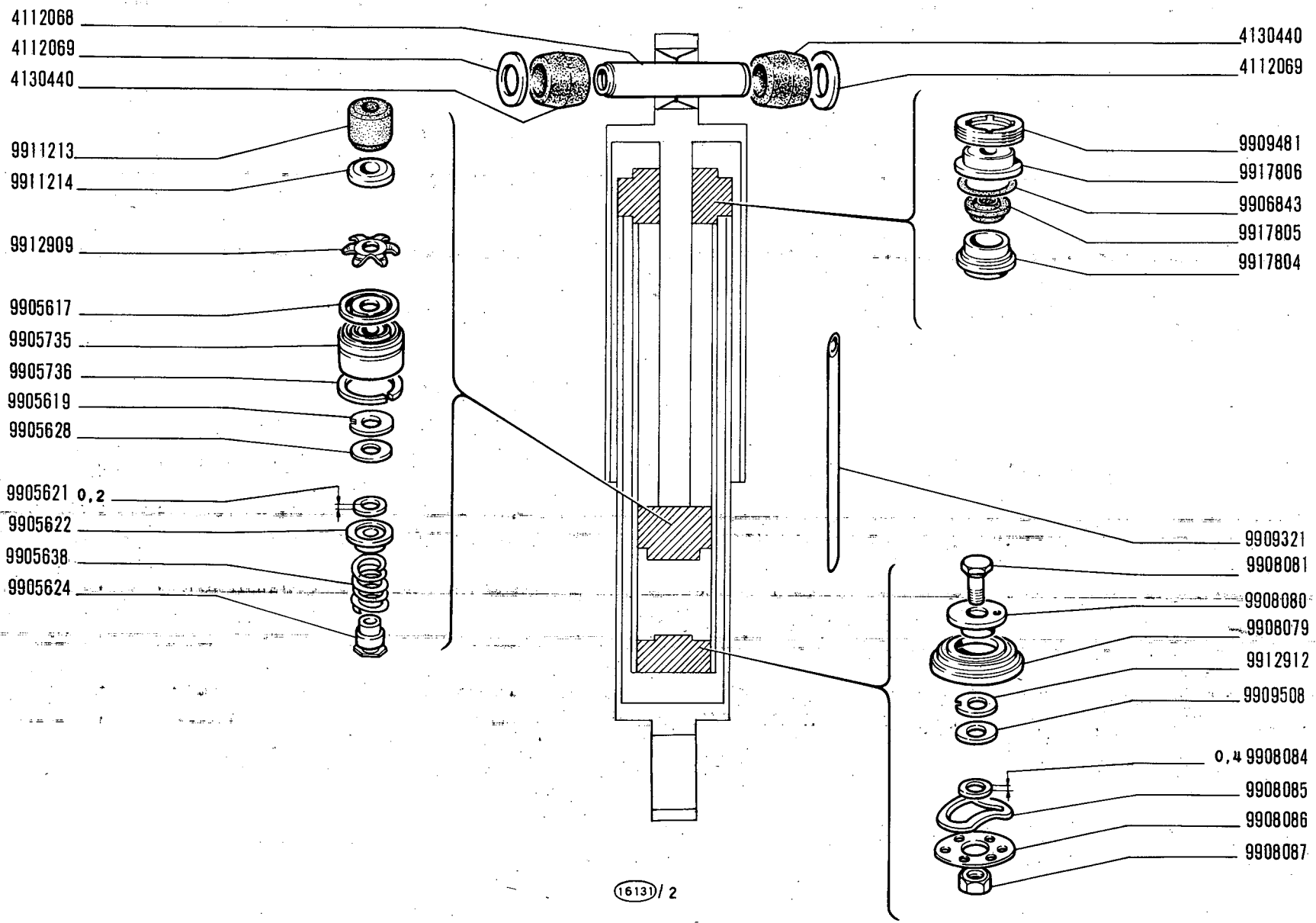

AMMORTIZZATORE POSTERIORE 4114025 (Riv)

850 Sport

- *Amortisseur AR*
- *Hinterer Stossdämpfer*
- *Rear Shock Absorber*
- *Amortiguador posterior*

D3.10

XI-1969

modif.	n. ordinaz.	quant.	Denominazione	Désignation	Benennung	Description	Denominaciones
	4112068	1	Bussola	Douille	Gewindebüchse	Bushing	Casquillo
	4112069	2	Rosetta piana	Rondelle	Scheibe	Washer	Arandela
	4130440	2	Boccola gomma	Bague caoutchouc	Gummibüchse	Rubber bush	Cojinete
	9905617	1	Valvola	Soupape	Ventil	Valve	Válvula
	9905619	1	Disco a 1 intaglio	Disque	Scheibe	Plate	Disco
	9905621	1	Rosetta sp.0,2	Rondelle	Scheibe	Washer	Arandela
	9905622	1	Scodellino	Cuvette	Tellerscheibe	Cup	Platillo
	9905624	1	Tappo	Bouchon	Stopfen	Plug	Tapón
	9905628	1	Disco	Disque	Scheibe	Plate	Disco
	9905638	1	Molla	Ressort	Feder	Spring	Resorte
	9905735	1	Stantuffo	Piston	Kolben	Piston	Émbolo
	9905736	1	Anello stantuffo	Segment	Kolbenring	Ring	Aro de émbolo
	9906843	1	Anello tenuta	Joint	Dichtring	Seal	Junta
	9908079	1	Fondello	Culot	Bodenteller	End plate	Tapón
	9908080	1	Piattello a 3 fori	Coupelle	Tellerscheibe	Plate	Platillo
	9908081	1	Vite	Vis	Schraube	Screw	Tornillo
	9908084	1	Rosetta sp.0,4	Rondelle	Scheibe	Washer	Arandela
	9908085	1	Molla	Ressort	Feder	Spring	Resorte
	9908086	1	Disco	Disque	Scheibe	Plate	Disco
	9908087	1	Dado	Écrou	Mutter	Nut	Tuerca
	9909321	1	Tubetto	Tuyau	Schlauch	Hose	Manga
	9909481	1	Ghiera	Écrou	Gewindering	Plug	Tornillo
	9909508	1	Disco	Disque	Scheibe	Plate	Disco
	9911213	1	Tampone	Tampon	Gummipuffer	Pad	Tope
	9911214	1	Disco	Disque	Scheibe	Plate	Disco
	9912909	1	Molla a 3 punte	Ressort	Federscheibe	Spring	Muelle
	9912912	1	Disco a 2 intagli	Disque	Scheibe	Plate	Disco
	9917804	1	Boccola di guida	Douille	Büchse	Bushing	Casquillo
	9917805	1	Boccola gomma	Bague caoutchouc	Gummibüchse	Rubber bush	Cojinete
	9917806	1	Scodellino	Cuvette	Tellerscheibe	Cup	Platillo

D3.10 Fiat 850 Sport (1)

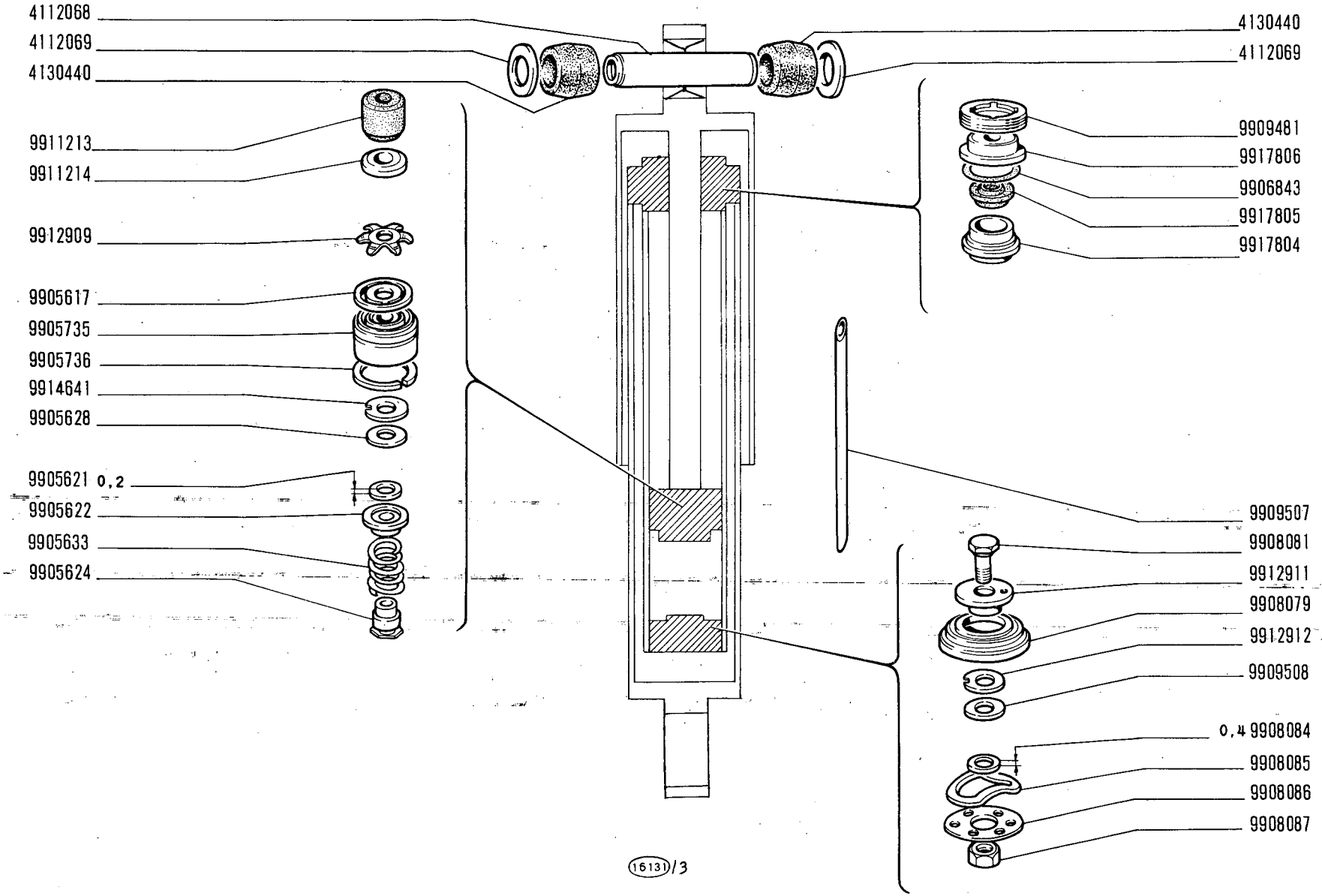

AMMORTIZZATORE ANTERIORE 4130644 (Riv)

850 Sport

- *Amortisseur AV*
- *Vorderer Stossdämpfer*
- *Front Shock Absorber*
- *Amortiguador anterior*

D3.10/1

XI-1969

modif.	n. ordinaz.	quant.	Denominazione	Désignation	Benennung	Description	Denominaciones
	4112068	1	Bussola	Douille	Gewindebüchse	Bushing	Casquillo
	4112069	2	Rosetta piana	Rondelle	Scheibe	Washer	Arandela
	4130440	2	Boccola gomma	Bague caoutchouc	Gummibüchse	Rubber bush	Cojinete
	9905617	1	Valvola	Soupape	Ventil	Valve	Válvula
	9905621	1	Rosetta sp.0,2	Rondelle	Scheibe	Washer	Arandela
	9905622	1	Scodellino	Cuvette	Tellerscheibe	Cup	Platillo
	9905624	1	Tappo	Bouchon	Stopfen	Plug	Tapón
	9905628	1	Disco	Disque	Scheibe	Plate	Disco
	9905633	1	Molla	Ressort	Feder	Spring	Resorte
	9905735	1	Stantuffo	Piston	Kolben	Piston	Émbolo
	9905736	1	Anello stantuffo	Segment	Kolbenring	Ring	Aro de émbolo
	9906843	1	Anello tenuta	Joint	Dichtring	Seal	Junta
	9908079	1	Fondello	Culot	Bodenteller	End plate	Tapón
	9908081	1	Vite	Vis	Schraube	Screw	Tornillo
	9908084	1	Rosetta sp.0,4	Rondelle	Scheibe	Washer	Arandela
	9908085	1	Molla	Ressort	Feder	Spring	Resorte
	9908086	1	Disco	Disque	Scheibe	Plate	Disco
	9908087	1	Dado	Écrou	Mutter	Nut	Tuerca
	9909481	1	Ghiera	Écrou	Gewindering	Plug	Tornillo
	9909507	1	Tubetto	Tuyau	Schlauch	Hose	Manga
	9909508	1	Disco	Disque	Scheibe	Plate	Disco
	9911213	1	Tampone	Tampon	Gummipuffer	Pad	Tope
	9911214	1	Disco	Disque	Scheibe	Plate	Disco
	9912909	1	Molla a 3 punte	Ressort	Federscheibe	Spring	Muelle
	9912911	1	Piattello a 1 foro	Coupelle	Tellerscheibe	Plate	Platillo
	9912912	1	Disco a 2 intagli	Disque	Scheibe	Plate	Disco
	9914641	1	Disco a 3 intagli	Disque	Scheibe	Plate	Disco
	9917804	1	Boccola di guida	Douille	Büchse	Bushing	Casquillo
	9917805	1	Boccola gomma	Bague caoutchouc	Gummibüchse	Rubber bush	Cojinete
	9917806	1	Scodellino	Cuvette	Tellerscheibe	Cup	Platillo

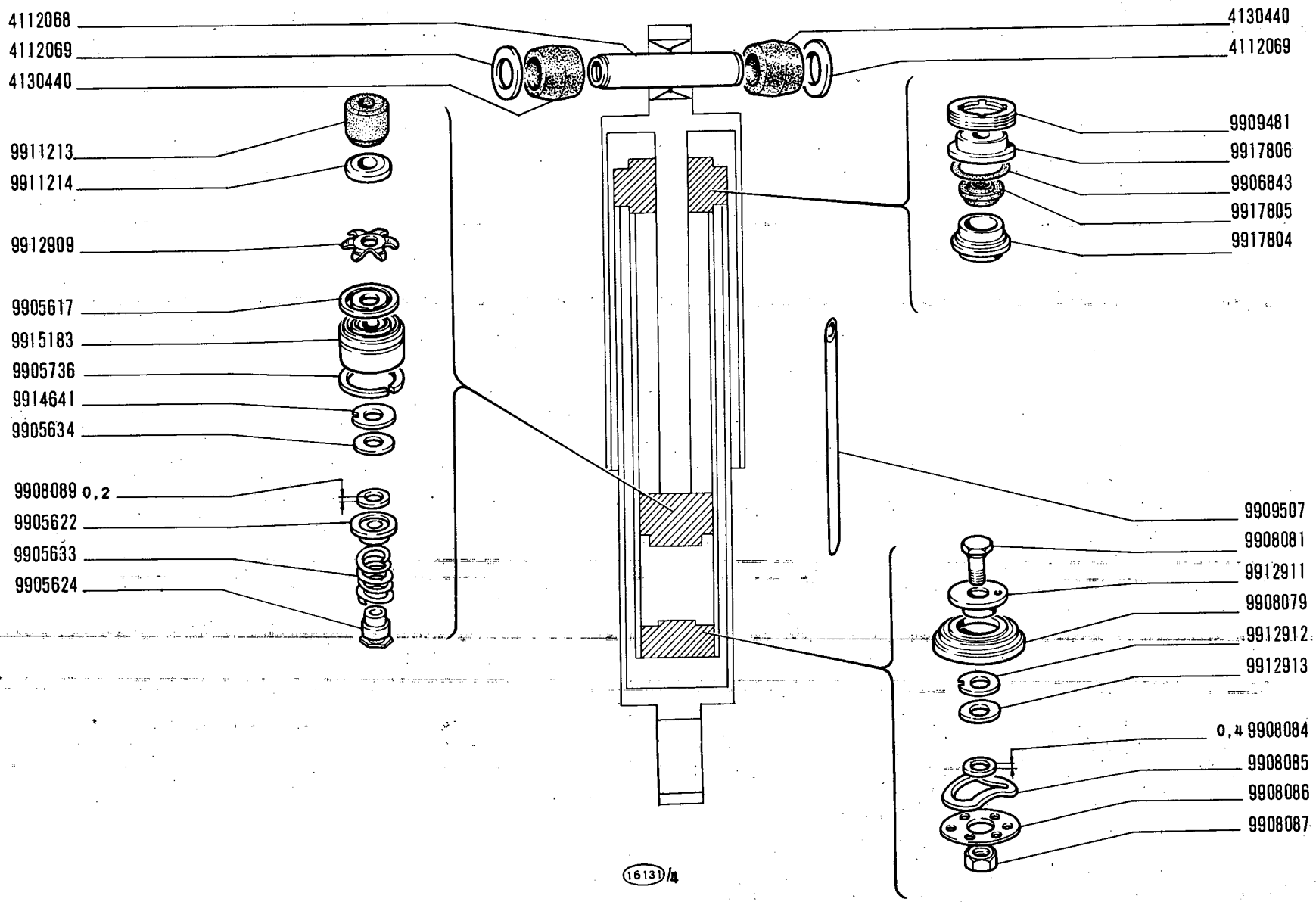

AMMORTIZZATORE ANTERIORE 4130645 (Riv)

2

850 Sport

- *Amortisseur AV*
- *Vorderer Stossdämpfer*
- *Front Shock Absorber*
- *Amortiguador anterior*

D3.10 /2

XI-1969

modif.	n. ordinaz.	quant.	Denominazione	Désignation	Benennung	Description	Denominaciones
	4112068	1	Bussola	Douille	Gewindebüchse	Bushing	Casquillo
	4112069	2	Rosetta piana	Rondelle	Scheibe	Washer	Arandela
	4130440	2	Boccola gomma	Bague caoutchouc	Gummibüchse	Rubber bush	Cojinete
	9905617	1	Valvola	Soupape	Ventil	Valve	Válvula
	9905622	1	Scodellino	Cuvette	Tellerscheibe	Cup	Platillo
	9905624	1	Tappo	Bouchon	Stopfen	Plug	Tapón
	9905633	1	Molla	Ressort	Feder	Spring	Resorte
	9905634	1	Disco	Disque	Scheibe	Plate	Disco
	9905736	1	Anello stantuffo	Segment	Kolbenring	Ring	Aro de émbolo
	9906843	1	Anello tenuta	Joint	Dichtring	Seal	Junta
	9908079	1	Fondello	Culot	Bodenteller	End plate	Tapón
	9908081	1	Vite	Vis	Schraube	Screw	Tornillo
	9908084	1	Rosetta sp.0,4	Rondelle	Scheibe	Washer	Arandela
	9908085	1	Molla	Ressort	Feder	Spring	Resorte
	9908086	1	Disco	Disque	Scheibe	Plate	Disco
	9908087	1	Dado	Écrou	Mutter	Nut	Tuerca
	9908089	1	Rosetta sp.0,2	Rondelle	Scheibe	Washer	Arandela
	9909481	1	Ghiera	Écrou	Gewindering	Plug	Tornillo
	9909507	1	Tubetto	Tuyau	Schlauch	Hose	Manga
	9911213	1	Tampone	Tampon	Gummipuffer	Pad	Tope
	9911214	1	Disco	Disque	Scheibe	Plate	Disco
	9912909	1	Molla a 3 punte	Ressort	Federscheibe	Spring	Muelle
	9912911	1	Piattello a 1 foro	Coupelle	Tellerscheibe	Plate	Platillo
	9912912	1	Disco a 2 intagli	Disque	Scheibe	Plate	Disco
	9912913	1	Disco	Disque	Scheibe	Plate	Disco
	9914641	1	Disco a 3 intagli	Disque	Scheibe	Plate	Disco
	9915183	1	Stantuffo	Piston	Kolben	Piston	Émbolo
	9917804	1	Boccola di guida	Douille	Büchse	Bushing	Casquillo
	9917805	1	Boccola gomma	Bague caoutchouc	Gummibüchse	Rubber bush	Cojinete
	9917806	1	Scodellino	Cuvette	Tellerscheibe	Cup	Platillo

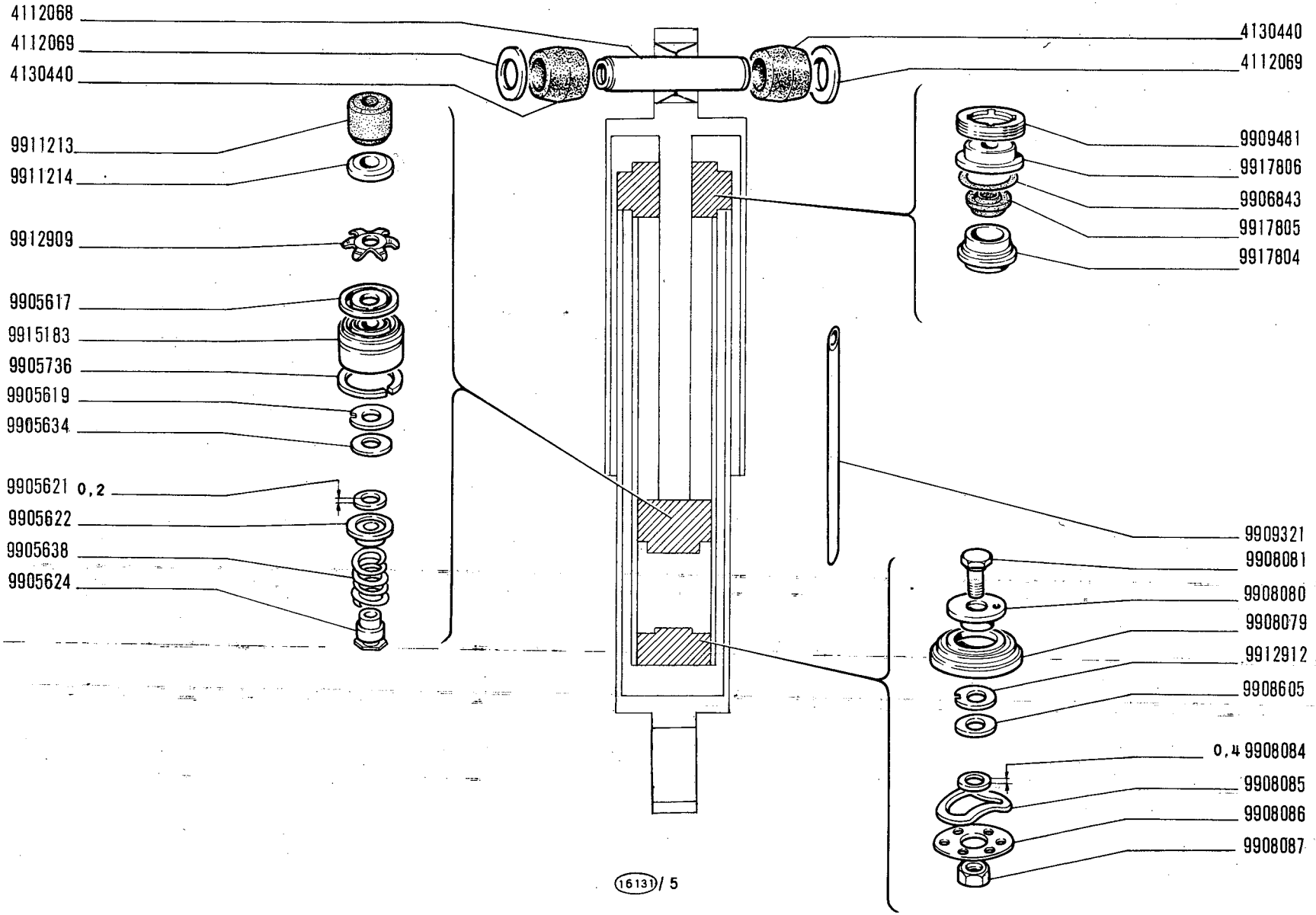

AMMORTIZZATORE POSTERIORE 4130646 (Riv) 3

850 Sport

- *Amortisseur AR*
- *Hinterer Stossdämpfer*
- *Rear Shock Absorber*
- *Amortiguador posterior*

D3.10/3

XI-1969

modif.	n. ordinaz.	quant.	Denominazione	Désignation	Benennung	Description	Denominaciones
	4112068	1	Bussola	Douille	Gewindebüchse	Bushing	Casquillo
	4112069	2	Rosetta piana	Rondelle	Scheibe	Washer	Arandela
	4130440	2	Boccola gomma	Bague caoutchouc	Gummibüchse	Rubber bush	Cojinete
	9905617	1	Valvola	Soupape	Ventil	Valve	Válvula
	9905619	1	Disco a 1 intaglio	Disque	Scheibe	Plate	Disco
	9905621	1	Rosetta sp.0,2	Rondelle	Scheibe	Washer	Arandela
	9905622	1	Scodellino	Cuvette	Tellerscheibe	Cup	Platillo
	9905624	1	Tappo	Bouchon	Stopfen	Plug	Tapón
	9905634	1	Disco	Disque	Scheibe	Plate	Disco
	9905638	1	Molla	Ressort	Feder	Spring	Resorte
	9905736	1	Anello stantuffo	Segment	Kolbenring	Ring	Aro de émbolo
	9906843	1	Anello tenuta	Joint	Dichtring	Seal	Junta
	9908079	1	Fondello	Culot	Bodenteller	End plate	Tapón
	9908080	1	Piattello a 3 fori	Coupelle	Tellerscheibe	Plate	Platillo
	9908081	1	Vite	Vis	Schraube	Screw	Tornillo
	9908084	1	Rosetta sp.0,4	Rondelle	Scheibe	Washer	Arandela
	9908085	1	Molla	Ressort	Feder	Spring	Resorte
	9908086	1	Disco	Disque	Scheibe	Plate	Disco
	9908087	1	Dado	Écrou	Mutter	Nut	Tuerca
	9908605	1	Disco	Disque	Scheibe	Plate	Disco
	9909321	1	Tubetto	Tuyau	Schlauch	Hose	Manga
	9909481	1	Ghiera	Écrou	Gewindering	Plug	Tornillo
	9911213	1	Tampone	Tampon	Gummipuffer	Pad	Tope
	9911214	1	Disco	Disque	Scheibe	Plate	Disco
	9912909	1	Molla a 3 punte	Ressort	Federscheibe	Spring	Muelle
	9912912	1	Disco a 2 intagli	Disque	Scheibe	Plate	Disco
	9915183	1	Stantuffo	Piston	Kolben	Piston	Émbolo
	9917804	1	Boccola di guida	Douille	Büchse	Bushing	Casquillo
	9917805	1	Boccola gomma	Bague caoutchouc	Gummibüchse	Rubber bush	Cojinete
	9917806	1	Scodellino	Cuvette	Tellerscheibe	Cup	Platillo

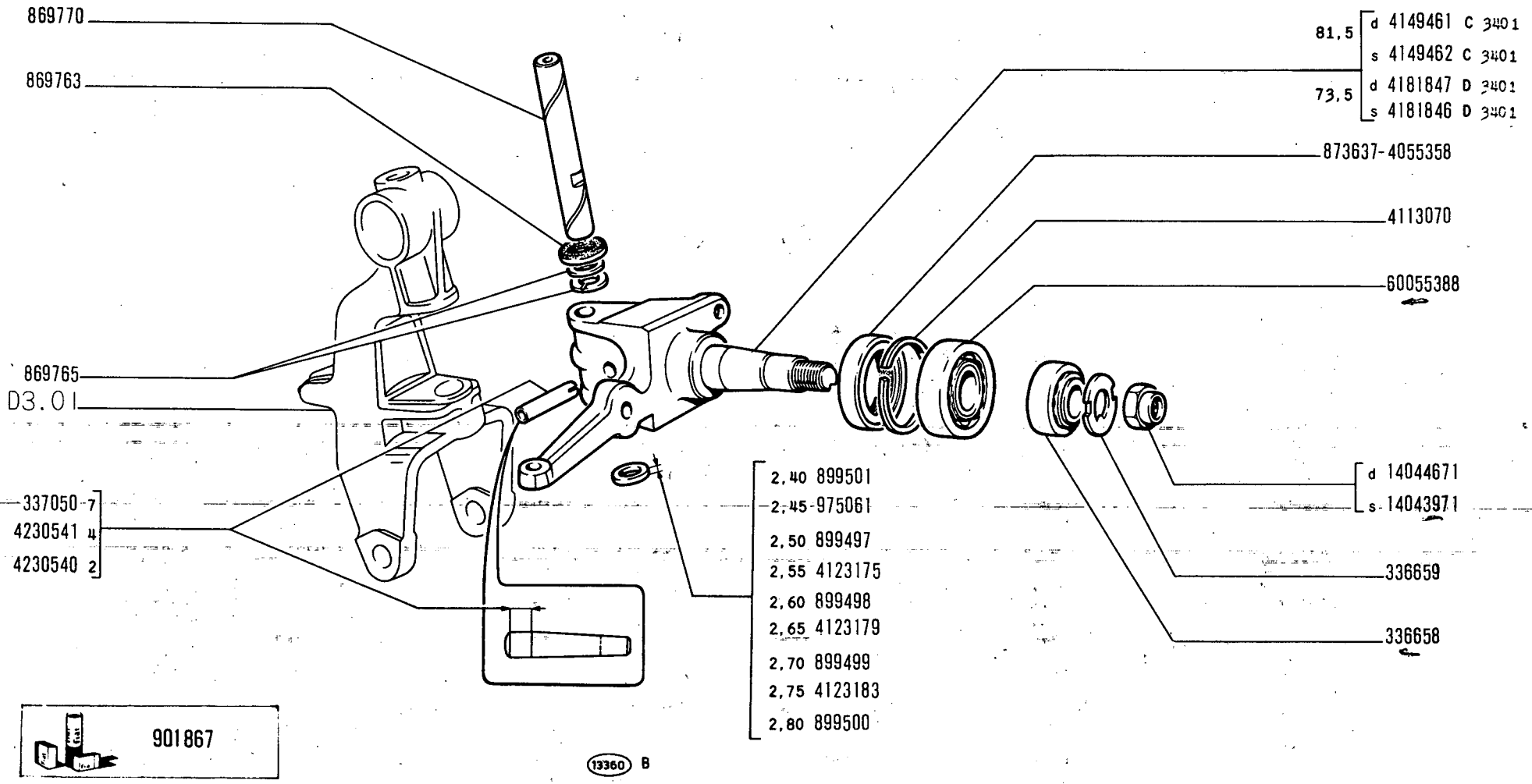

850 Sport

FUSO A SNODO

- *Fusée*
- *Achsschenkel*
- *Steering Knuckle*
- *Mangueta*

D3.14

V-1971

MODIF.	N.ORDINAZ.	Q.	DENOMINAZIONE	DESIGNATION	BENENNUNG	DESCRIPTION	DENOMINACIONES
	336658	2	CUSCINETTO EST.	ROULEMENT	LAGER	BEARING	RODAMIENTO
	336659	2	ROSETTA PIANA	RONDELLE	SCHEIBE	WASHER	ARANDELA
	337050	2	SPINA	GOUPILLE	STIFT	PIN	PASADOR
	869763	2	ANELLO GOMMA	BAGUE	RING	RING	GUARNICION
	869765	4	ANELLO REGGISPINTA	BAGUE	RING	RING	ANILLO
	869770	2	PERNO	AXE	BOLZEN	PIN	EJE
	873637	2	ANELLO TENUTA	JOINT	DICHTRING	SEAL	JUNTA
	899497	2	ANELLO SP.2,50	BAGUE	RING	RING	ANILLO
	899498	2	ANELLO SP.2,60	BAGUE	RING	RING	ANILLO
	899499	2	ANELLO SP.2,70	BAGUE	RING	RING	ANILLO
	899500	2	ANELLO SP.2,80	BAGUE	RING	RING	ANILLO
	899501	2	ANELLO SP.2,40	BAGUE	RING	RING	ANILLO
	901867	S	PERNI E BOCCOLE	AXES ET DOUILLES	BOLZEN UND BUECHSEN	PINS AND BUSHES	EJES Y CASQUILLOS
	975061	2	ANELLO SP.2,45	BAGUE	RING	RING	ANILLO
	4055358	2	ANELLO TENUTA	JOINT	DICHTRING	SEAL	JUNTA
	4113070	2	DISTANZIALE	ENTRETOISE	ABSTANDSTUCK	SPACER	SEPARADOR
	4123175	2	ANELLO SP.2,55	BAGUE	RING	RING	ANILLO
	4123179	2	ANELLO SP.2,65	BAGUE	RING	RING	ANILLO
	4123183	2	ANELLO SP.2,75	BAGUE	RING	RING	ANILLO
C 3401	4149461	1	FUSO A SNODO D	FUSEE	ACHSSCHENKEL	STEERING KNUCKLE	MANGUETA
C 3401	4149462	1	FUSO A SNODO S	FUSEE	ACHSSCHENKEL	STEERING KNUCKLE	MANGUETA
D 3401	4181846	1	FUSO A SNODO S	FUSEE	ACHSSCHENKEL	STEERING KNUCKLE	MANGUETA
D 3401	4181847	1	FUSO A SNODO D	FUSEE	ACHSSCHENKEL	STEERING KNUCKLE	MANGUETA
	4230540	2	SPINA	GOUPILLE	STIFT	PIN	PASADOR
	4230541	2	SPINA	GOUPILLE	STIFT	PIN	PASADOR
	14043971	1	DADO S	ECROU	MUTTER	NUT	TUERCA
	14044671	1	DADO D	ECROU	MUTTER	NUT	TUERCA
	60055388	1	CUSCINETTO INT.	ROULEMENT	LAGER	BEARING	RODAMIENTO

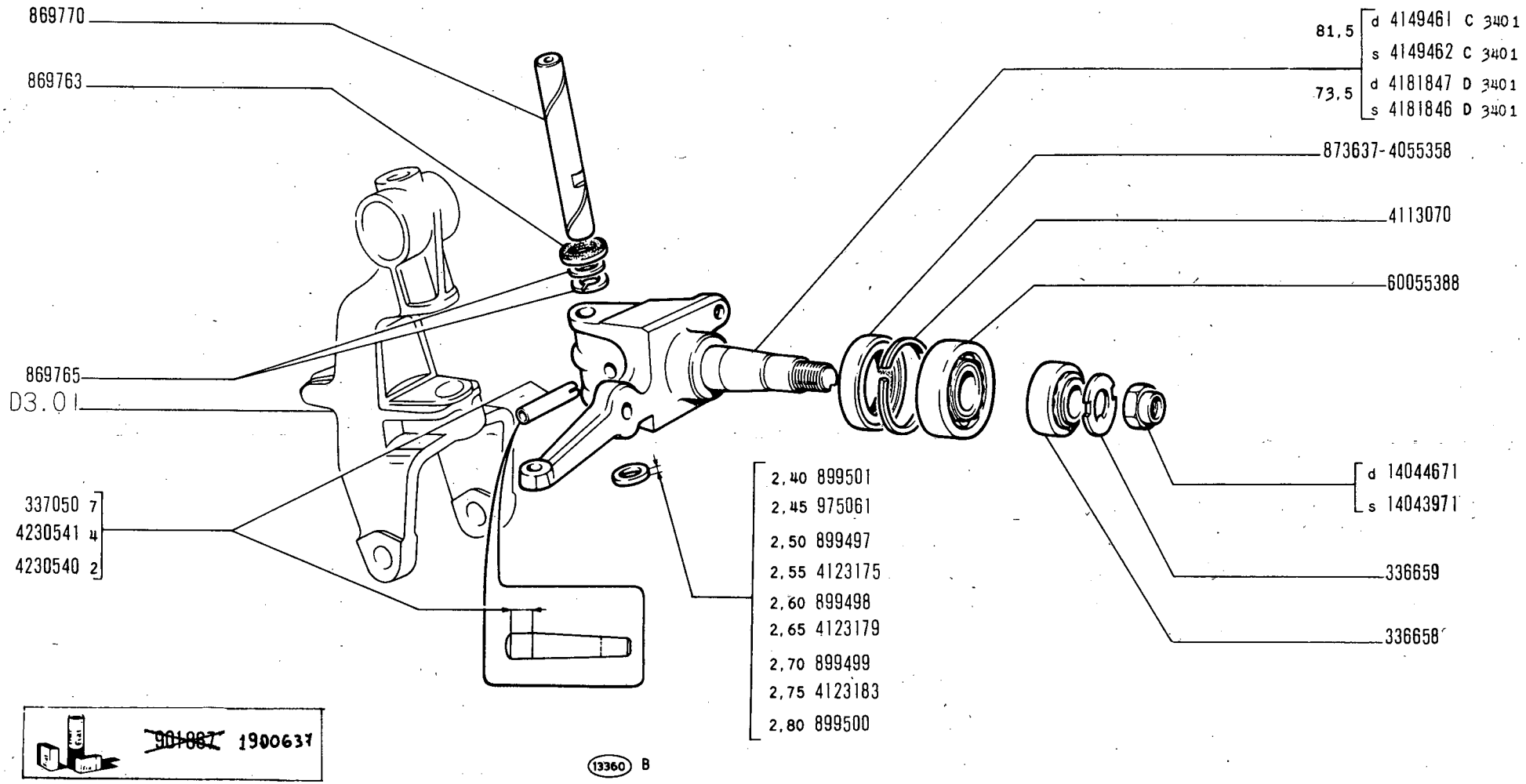

850 Sport

FUSO A SNODO

Fusée
Achsschenkel

Steering Knuckle
Mangueta

D3.14

~~V-1971~~
01-12-71

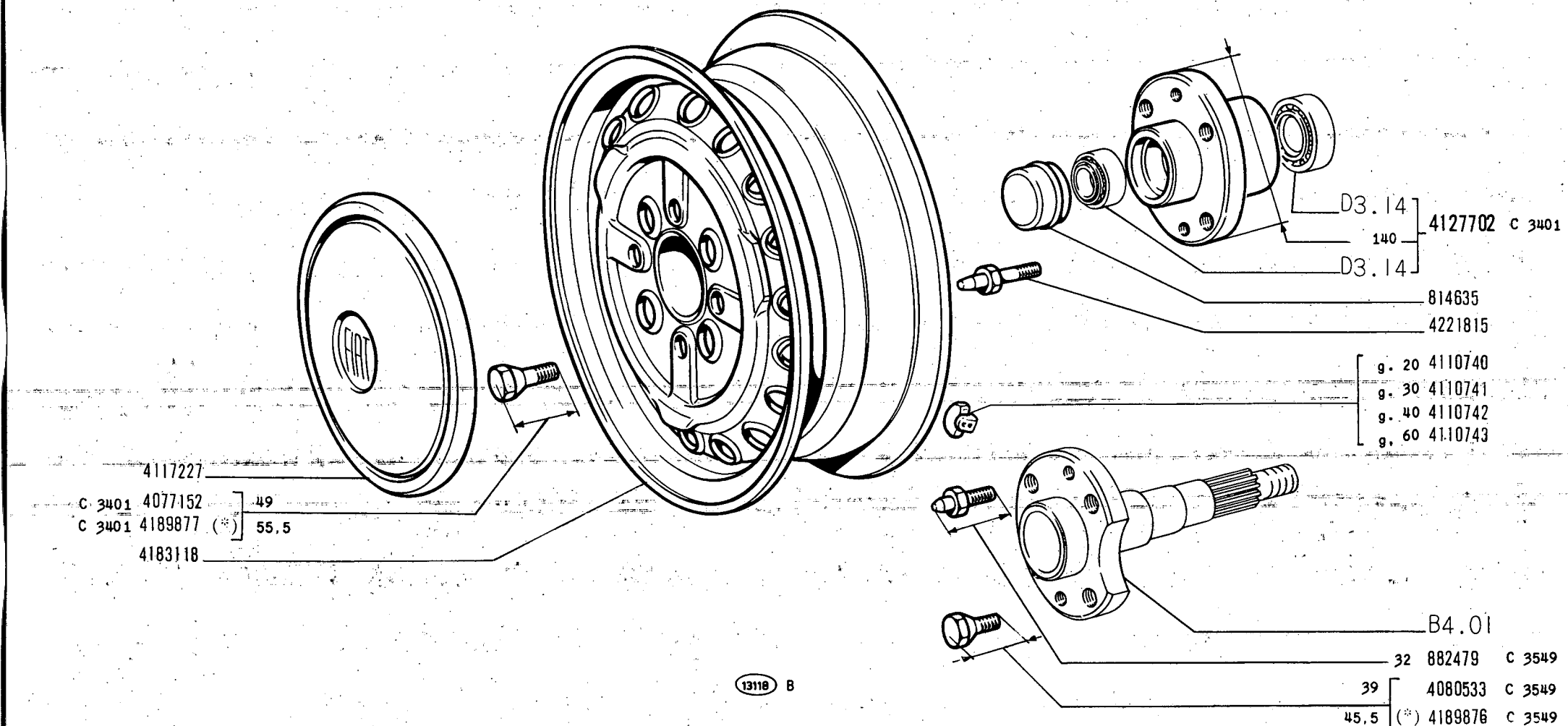

(*) - Vedere elenco - Voir la liste - Siehe tabelle - See list - Vease la lista

MODIF.	N.ORDINAZ.	Q.	DENOMINAZIONE	DESIGNATION	BENENNUNG	DESCRIPTION	DENOMINACIONES
	814635	2	COPPA MOZZO	CHAPEAU	NABENDECKEL	CUP	TAPACUBO
C 3549	882479	2	COLONNETTA POST.	COLONNETTE	BOLZEN	STUD	ESPARRAGO
C 3401	4077152	8	VITE ANT.	VIS	SCHRAUBE	SCREW	TORNILLO
C 3549	4080533	8	VITE POST.	VIS	SCHRAUBE	SCREW	TORNILLO
	4110740		CONTRAPPESO G 20	MASSELOTTE	AUSGLEICHGEWICHT	BALANCE WEIGHT	CONTRAPESO
	4110741		CONTRAPPESO G 30	MASSELOTTE	AUSGLEICHGEWICHT	BALANCE WEIGHT	CONTRAPESO
	4110742		CONTRAPPESO G 40	MASSELOTTE	AUSGLEICHGEWICHT	BALANCE WEIGHT	CONTRAPESO
	4110743		CONTRAPPESO G 60	MASSELOTTE	AUSGLEICHGEWICHT	BALANCE WEIGHT	CONTRAPESO
	4117227	4	COPPA RUOTA	ENJOLIVEUR	RADKAPPE	CAP	EMBELLECEDOR
C 3401	4127702	2	MOZZO CON CUSCINETTI	MOYEU	NABE	HUB	BUJE
D 3401	4136688	8	VITE ANT.	VIS	SCHRAUBE	SCREW	TORNILLO
D 3549	4136688	8	VITE POST.	VIS	SCHRAUBE	SCREW	TORNILLO
	4183118	5	RUOTA	ROUE	RAD	WHEEL	RUEDA
C 3549	4189876	8	COLONNETTA POST.(*)	COLONNETTE	BOLZEN	STUD	ESPARRAGO
C 3401	4189877	8	VITE ANT.(*)	VIS	SCHRAUBE	SCREW	TORNILLO
	4190712	5	FREGIO (*)	MOTIF	ZIERSTUCK	ORNAMENT	EMBELLECEDOR
D 3401	4199873	2	MOZZO	MOYEU	NABE	HUB	BUJE
D 3401	4206852	8	VITE ANT.(*)	VIS	SCHRAUBE	SCREW	TORNILLO
D 3549	4206852	8	VITE POST.(*)	VIS	SCHRAUBE	SCREW	TORNILLO
	4217165	5	RUOTA (*)	ROUE	RAD	WHEEL	RUEDA
	4221815	2	COLONNETTA ANT.	COLONNETTE	BOLZEN	STUD	ESPARRAGO
D 3549	4221815	2	COLONNETTA POST.	COLONNETTE	BOLZEN	STUD	ESPARRAGO

(*) A RICHIESTA SUR DEMANDE AUF WUNSCH OPTIONAL EXTRA SOBRE PEDIDO

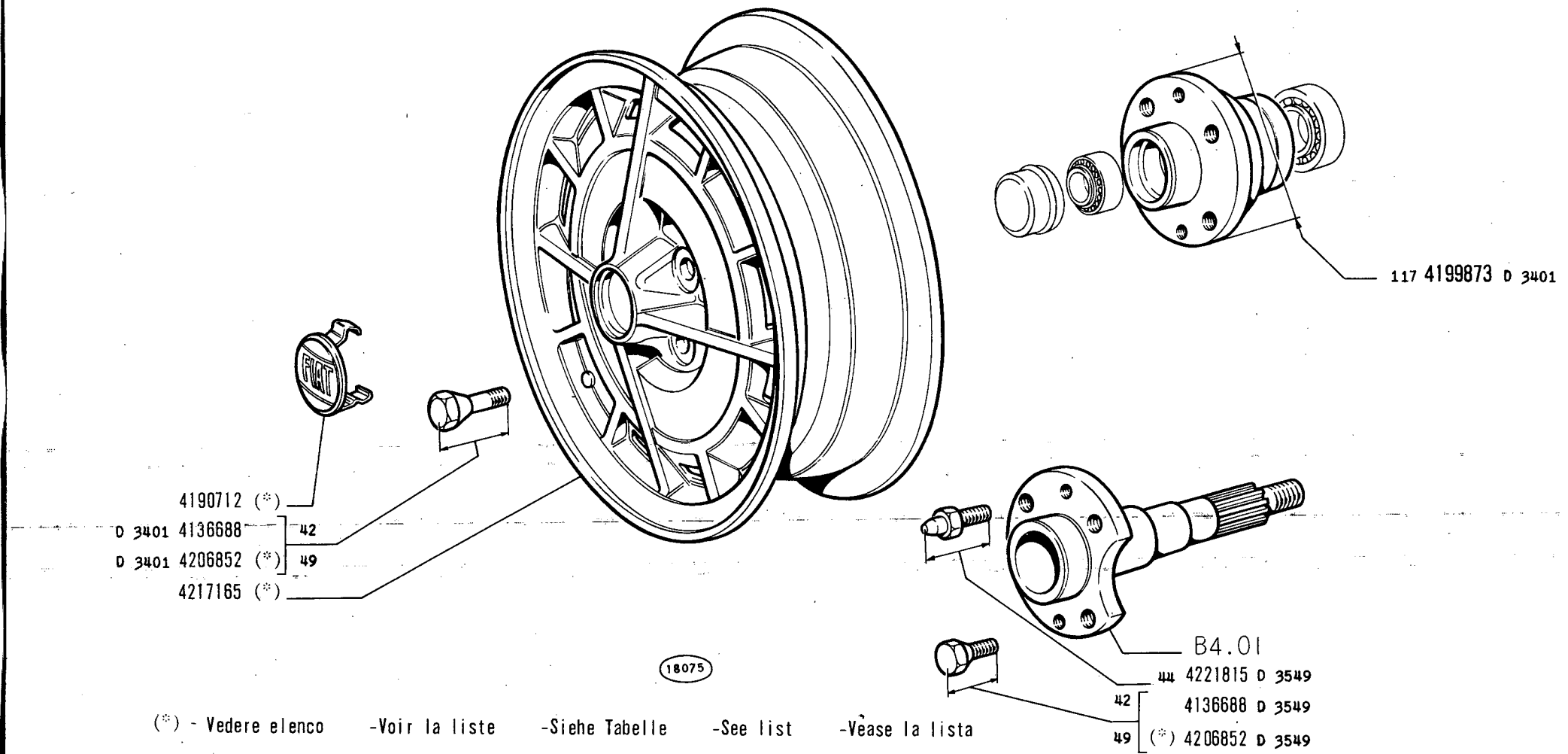

(*) - Vedere elenco -Voir la liste -Siehe Tabelle -See list -Vease la lista -Vease la lista

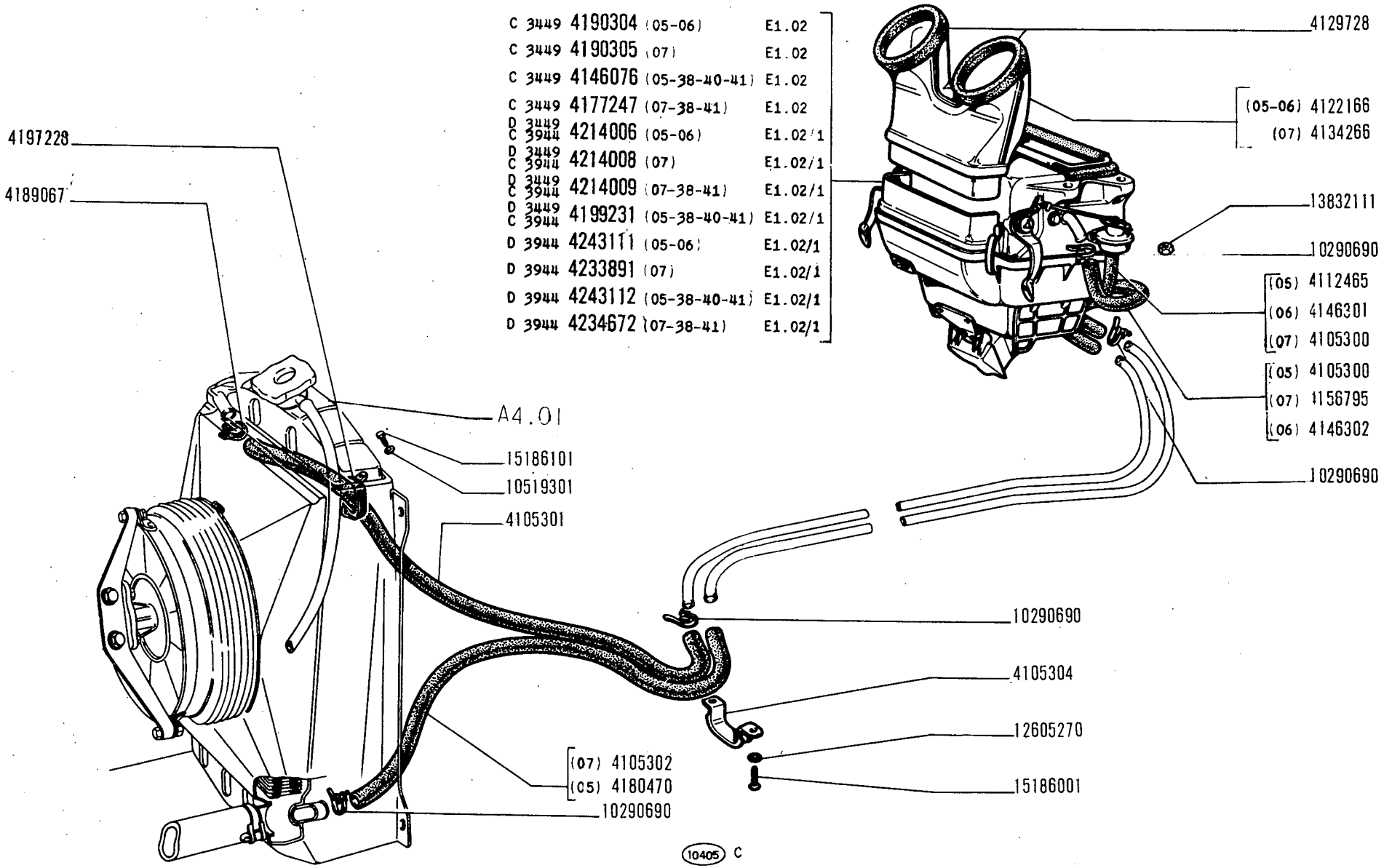
C 3449 4190304 (05-06) E1.02
C 3449 4190305 (07) E1.02
C 3449 4146076 (05-38-40-41) E1.02
C 3449 4177247 (07-38-41) E1.02
D 3449 C 3944 4214006 (05-06) E1.02/1
D 3449 C 3944 4214008 (07) E1.02/1
D 3449 C 3944 4214009 (07-38-41) E1.02/1
D 3449 C 3944 4199231 (05-38-40-41) E1.02/1
D 3944 4243111 (05-06) E1.02/1
D 3944 4233891 (07) E1.02/1
D 3944 4243112 (05-38-40-41) E1.02/1
D 3944 4234672 (07-38-41) E1.02/1
4197228
4189067
A4.01
15186101
10519301
4105301
4129728
(05-06) 4122166
(07) 4134266
13832111
10290690
(05) 4112465
(06) 4146301
(07) 4105300
(05) 4105300
(07) 1156795
(06) 4146302
10290690
10290690
4105304
12605270
15186001
(07) 4105302
(05) 4180470
10290690
10405 C

MODIF.	N.ORDINAZ.	Q.	DENOMINAZIONE	DESIGNATION	BENENNUNG	DESCRIPTION	DENOMINACIONES
	4105300	1	TUBO FLESSIBILE ANT.RITORNO (05)	TUYAU	SCHLAUCH	HOSE	MANGA
	4105300	1	TUBO FLESSIBILE ANT.MANDATA (07)	TUYAU	SCHLAUCH	HOSE	MANGA
	4105301	1	TUBO FLESSIBILE POST.	TUYAU	SCHLAUCH	HOSE	MANGA
	4105302	1	TUBO FLESSIBILE POST.(07)	TUYAU	SCHLAUCH	HOSE	MANGA
	4105304	1	STAFFA	ETRIER	HALTER	U BOLT	BRIDA
	4112465	1	TUBO FLESSIBILE ANT.MANDATA (05)	TUYAU	SCHLAUCH	HOSE	MANGA
	4122166	1	CONDOTTO ARIA (05-06)	CONDUIT	LUFTLEITUNG	DUCTING	CONDUCTO DE AIRE
	4129728	2	ANELLO TENUTA	JOINT	DICHTRING	SEAL	JUNTA
	4134266	1	CONDOTTO ARIA (07)	CONDUIT	LUFTLEITUNG	DUCTING	CONDUCTO DE AIRE
C 3449	4146076	1	RISCALDATORE COMPL.(05-38-40-41)	RECHAUFFEUR	WAERMETAUSCHER	HEATER	CALORIFERO
	4146301	1	TUBO FLESSIBILE ANT.MANDATA (06)	TUYAU	SCHLAUCH	HOSE	MANGA
	4146302	1	TUBO FLESSIBILE ANT.RITORNO (06)	TUYAU	SCHLAUCH	HOSE	MANGA
	4156795	1	TUBO FLESSIBILE ANT.RITORNO (07)	TUYAU	SCHLAUCH	HOSE	MANGA
C 3449	4177247	1	RISCALDATORE COMPL.(07-38-41)	RECHAUFFEUR	WAERMETAUSCHER	HEATER	CALORIFERO
	4180470	1	TUBO FLESSIBILE POST.(05)	TUYAU	SCHLAUCH	HOSE	MANGA
	4189067	1	COLLARE LATO MOTORE	COLLIER	SCHELLE	COLLAR	COLLAR
C 3449	4190304	1	RISCALDATORE COMPL.(05-06)	RECHAUFFEUR	WAERMETAUSCHER	HEATER	CALORIFERO
C 3449	4190305	1	RISCALDATORE COMPL.(07)	RECHAUFFEUR	WAERMETAUSCHER	HEATER	CALORIFERO
	4197228	1	ANELLO ISOLANTE	BAGUE	ISOLIERRING	RING	GUARNICION
D 3449	4199231	1	RISCALDATORE COMPL.(05-38-40-41)	RECHAUFFEUR	WAERMETAUSCHER	HEATER	CALORIFERO
C 3944	4199231						
D 3449	4214006	1	RISCALDATORE COMPL.(05-06)	RECHAUFFEUR	WAERMETAUSCHER	HEATER	CALORIFERO
C 3944	4214006						
D 3449	4214008	1	RISCALDATORE COMPL.(07)	RECHAUFFEUR	WAERMETAUSCHER	HEATER	CALORIFERO
C 3944	4214008						
D 3449	4214009	1	RISCALDATORE COMPL.(07-38-41)	RECHAUFFEUR	WAERMETAUSCHER	HEATER	CALORIFERO
C 3944	4214009						
D 3944	4233891	1	RISCALDATORE COMPL.(07)	RECHAUFFEUR	WAERMETAUSCHER	HEATER	CALORIFERO
D 3944	4234672	1	RISCALDATORE COMPL.(07-38-41)	RECHAUFFEUR	WAERMETAUSCHER	HEATER	CALORIFERO

MODIF.	N.ORDINAZ.	Q.	DENOMINAZIONE	DESIGNATION	BENENNUNG	DESCRIPTION	DENOMINACIONES
D 3944	4243111	1	RISCALDATORE COMPL.(05-06)	RECHAUFFEUR	WAERMETAUSCHER	HEATER	CALORIFERO
D 3944	4243112	1	RISCALDATORE COMPL.(05-38-40-41)	RECHAUFFEUR	WAERMETAUSCHER	HEATER	CALORIFERO
	10290690	7	COLLARE	COLLIER	SCHELLE	COLLAR	COLLAR
	10519301	1	ROSETTA PIANA	RONDELLE	SCHEIBE	WASHER	ARANDELA
	12605270	2	ROSETTA SICUREZZA	RONDELLE FREIN	SICHERUNGSRING	LOCKWASHER	ARANDELA DE FRENO
	13832111	4	DADO	ECROU	MUTTER	NUT	TUERCA
	15186001	2	VITE	VIS	SCHRAUBE	SCREW	TORNILLO
	15186101	2	VITE	VIS	SCHRAUBE	SCREW	TORNILLO

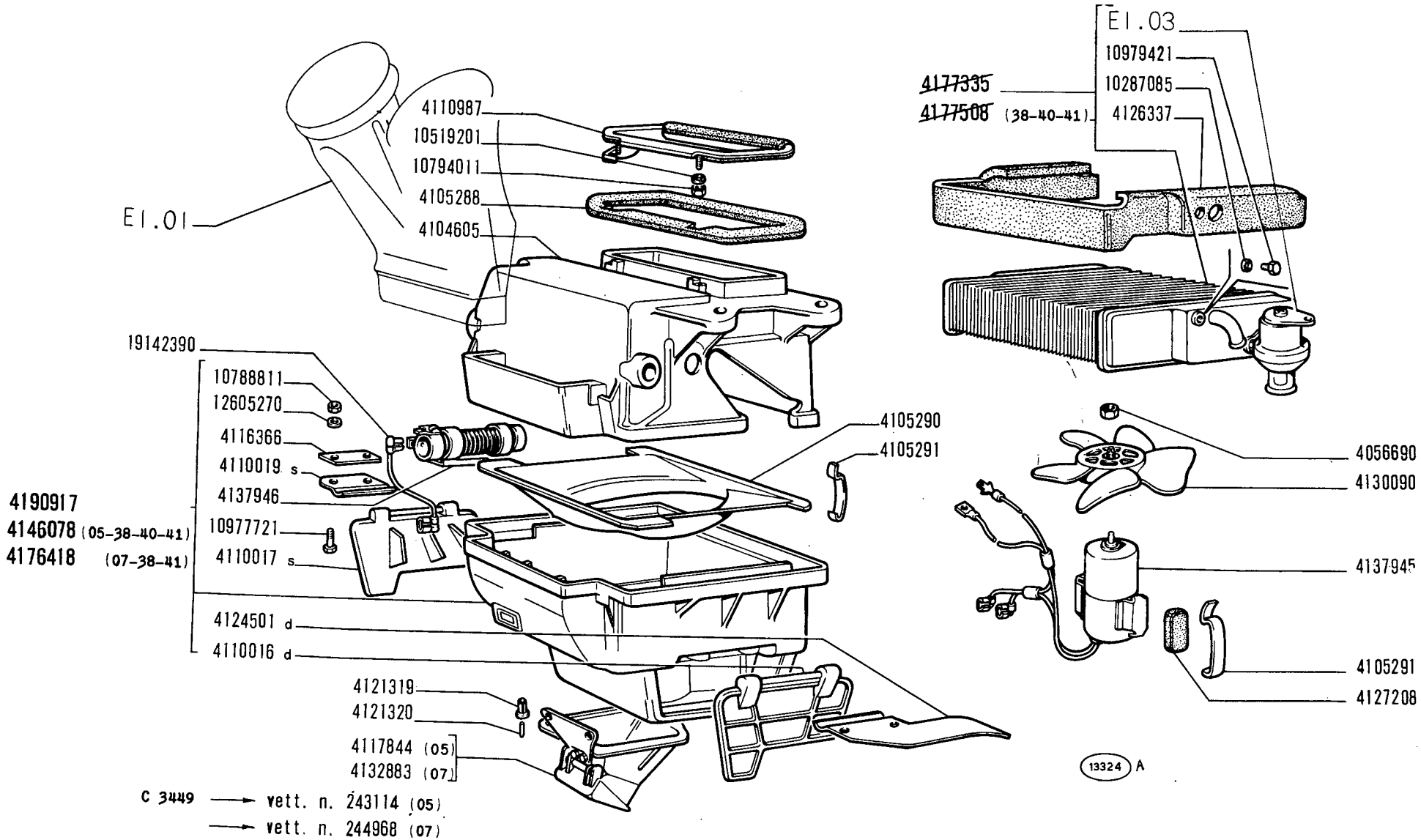

850 Sport

RISCALDATORE Riscaldatore 4146076 - 4177247 - 4190304 - 4190305

- *Réchauffeur*
- *Heizgerät*
- *Heater*
- *Calorifero*

1

E1.02

V-1971

MODIF.	N.ORDINAZ.	Q.	DENOMINAZIONE	DESIGNATION	BENENNUNG	DESCRIPTION	DENOMINACIONES
	4056690	1	DADO	ECROU	MUTTER	NUT	TUERCA
	4104605	1	SCATOLA	CARTER	GEHAUSE	CASE	CAJA
	4105288	1	GUARNIZIONE	JOINT	DICHTUNG	GASKET	JUNTA
	4105290	1	CONVOGLIATORE	CONVOYEUR	LEITBLECH	CONVEYOR	CANALIZADOR
	4105291	6	FERMAGLIO	AGRAFE	KLEMMSTUCK	CLIP	SUJETADOR
	4110016	1	SPORTELLO D	VOLET	DECKEL	LID	TAPA
	4110017	1	SPORTELLO S	VOLET	DECKEL	LID	TAPA
	4110019	1	CERNIERA S	CHARNIERE	SCHARNIER	HINGE	BISAGRA
	4110987	1	SPORTELLO	VOLET	DECKEL	LID	TAPA
	4116366	1	PIASTRINA	PLAQUETTE	PLAETTCHEN	PLATE	PLACA
	4117844	1	RACCORDO (05)	RACCORD	STUTZEN	CONNECTION	RACOR
	4121319	3	TASSELLO ELASTICO	TAMPON	GUMMISTUCK	PAD	ALMOHADILLA
	4121320	3	RIBATTINO	RIVET	NIET	RIVET	REMACHE
	4124501	1	CERNIERA D	CHARNIERE	SCHARNIER	HINGE	BISAGRA
	4126337	1	GUARNIZIONE	JOINT	DICHTUNG	GASKET	JUNTA
	4127208	2	TASSELLO ELASTICO	TAMPON	GUMMISTUCK	PAD	ALMOHADILLA
	4130090	1	GIRANTE	ROTOR	PUMPENRAD	IMPELLER	IMPULSOR
	4132883	1	RACCORDO (07)	RACCORD	STUTZEN	CONNECTION	RACOR
	4137945	1	MOTORINO	MOTEUR	MOTOR	MOTOR	MOTOR
	4137946	1	RESISTENZA	RESISTANCE	WIDERSTAND	RESISTOR	RESISTENCIA
	4146078	1	SCATOLA COMPL.(05-38-40-41)	CARTER	GEHAUSE	CASE	CAJA
	4176418	1	SCATOLA COMPL.(07-38-41)	CARTER	GEHAUSE	CASE	CAJA
	~~4177335~~	1	RADIATORE COMPL.	RADIATEUR	KUEHLER	RADIATOR	RADIADOR
	~~4177508~~	1	RADIATORE COMPL.(38-40-41)	RADIATEUR	KUEHLER	RADIATOR	RADIADOR
	4190917	1	SCATOLA COMPL.	CARTER	GEHAUSE	CASE	CAJA
	10287085	1	ROSETTA TENUTA	JOINT	DICHTRING	GASKET	JUNTA
	10519201	2	ROSETTA PIANA	RONDELLE	SCHEIBE	WASHER	ARANDELA
	10788811	4	DADO	ECROU	MUTTER	NUT	TUERCA
	10794011	2	DADO	ECROU	MUTTER	NUT	TUERCA
	10977721	4	VITE	VIS	SCHRAUBE	SCREW	TORNILLO
	10979421	1	VITE	VIS	SCHRAUBE	SCREW	TORNILLO
	12605270	4	ROSETTA SICUREZZA	RONDELLE FREIN	SICHERUNGSRING	LOCKWASHER	ARANDELA DE FRENO
	19142390	T	CAVO	CABLE	LEITUNG	CABLE	CABLE

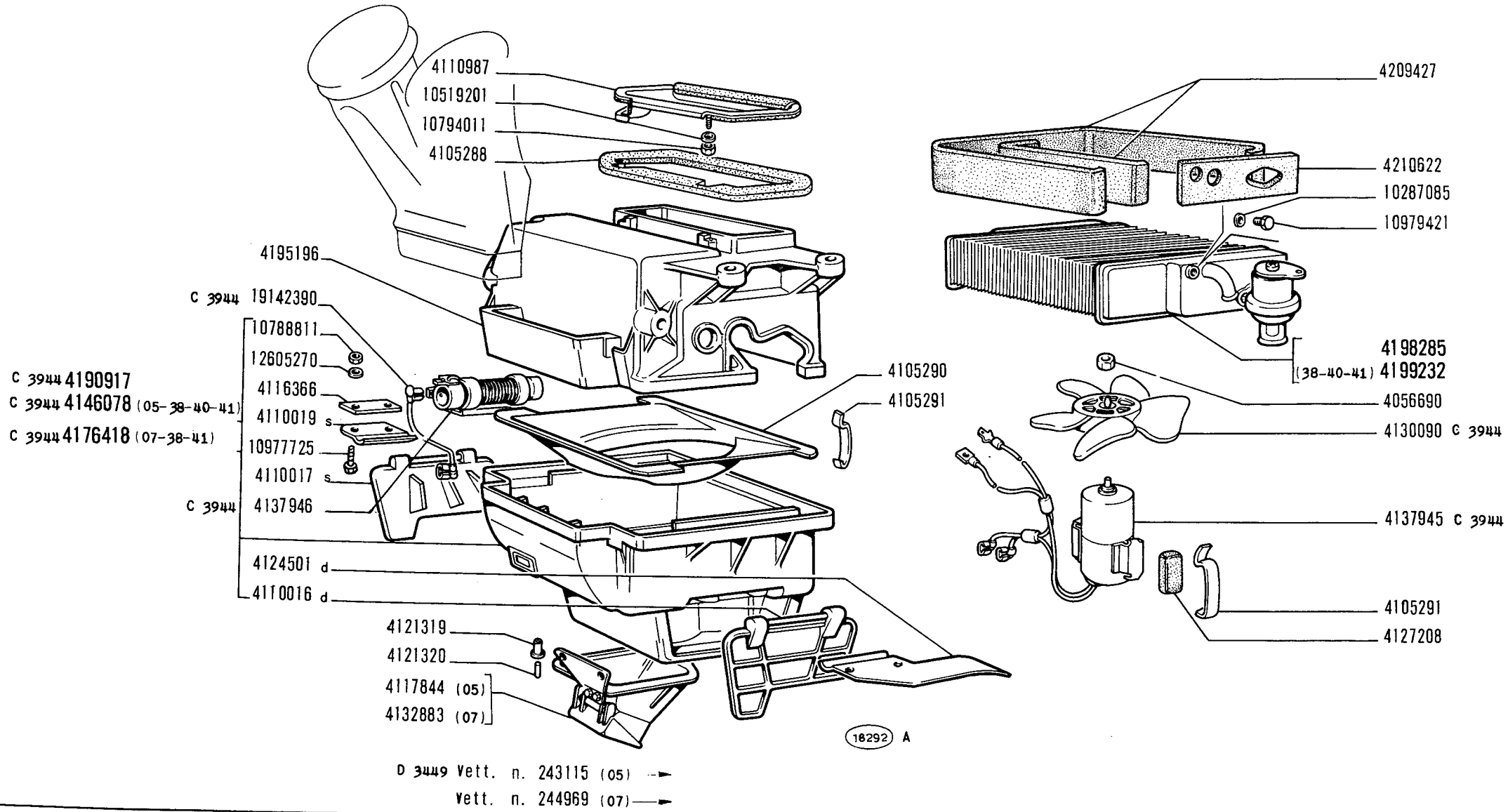

RISCALDATORE 4199231 - 4214006 - 4214008 - 4214009 - 4233891 - 4234672 - 4243111 - 4243112

Réchauffeur
Heizgerät

Heater
Calorifero

850 Sport

E1.02/1

1/2

V-1971

MODIF.	N.ORDINAZ.	Q.	DENOMINAZIONE	DESIGNATION	BENENNUNG	DESCRIPTION	DENOMINACIONES
	4056690	1	DADO	ECROU	MUTTER	NUT	TUERCA
	4105288	1	GUARNIZIONE	JOINT	DICHTUNG	GASKET	JUNTA
	4105290	1	CONVOGLIATORE	CONVOYEUR	LEITBLECH	CONVEYOR	CANALIZADOR
	4105291	6	MOLLA	RESSORT	FEDER	SPRING	RESORTE
	4110016	1	SPORTELLO D	VOLET	DECKEL	LID	TAPA
	4110017	1	SPORTELLO S	VOLET	DECKEL	LID	TAPA
	4110019	1	CERNIERA S	CHARNIERE	SCHARNIER	HINGE	BISAGRA
	4110987	1	SPORTELLO	VOLET	DECKEL	LID	TAPA
	4116366	1	PIASTRINA	PLAQUETTE	PLAETTCHEN	PLATE	PLACA
D 3944	4116366	1	PIASTRINA	CALE	DISTANZSCHEIBE	SHIM	SUPLEMENTO
	4117844	1	RACCORDO (05)	RACCORD	STUTZEN	CONNECTION	RACOR
	4121319	3	TASSELLO	TAMPON	BEILAGE	PAD	TACO
	4121320	3	RIBATTINO	RIVET	NIET	RIVET	REMACHE
	4124501	1	CERNIERA D	CHARNIERE	SCHARNIER	HINGE	BISAGRA
	4127208	2	TAMPONE	TAMPON	GUMMIPUFFER	PAD	TOPE
C 3944	4130090	1	VENTILATORE	VENTILATEUR	LUEFTER	FAN	VENTILADOR
D 3944	4130093	1	SCATOLA COMPL.	CARTER	GEHAUSE	CASE	CAJA
	4132883	1	RACCORDO (07)	RACCORD	STUTZEN	CONNECTION	RACOR
C 3944	4137945	1	MOTORINO	MOTEUR	MOTOR	MOTOR	MOTOR
C 3944	4137946	1	RESISTENZA	RESISTANCE	WIDERSTAND	RESISTOR	RESISTENCIA
C 3944	4146078	1	SCATOLA COMPL.(05-38-40-41)	CARTER	GEHAUSE	CASE	CAJA
C 3944	4176418	1	SCATOLA COMPL.(07-38-41)	CARTER	GEHAUSE	CASE	CAJA
C 3944	4190917	1	SCATOLA COMPL.	CARTER	GEHAUSE	CASE	CAJA
	4195196	1	SCATOLA	CARTER	GEHAUSE	CASE	CAJA
	4198285	1	RADIATORE COMPL.	RADIATEUR	HEIZKOERPER	RADIATOR	RADIADOR
	4199232	1	RADIATORE COMPL.(38-40-41)	RADIATEUR	HEIZKOERPER	RADIATOR	RADIADOR
	4209427	2	GUARNIZIONE	JOINT	DICHTUNG	GASKET	JUNTA
	4210622	1	GUARNIZIONE	JOINT	DICHTUNG	GASKET	JUNTA
D 3944	4231826	1	MOZZO	MOYEU	NABE	HUB	BUJE
D 3944	4231827	1	MOTORINO	MOTEUR	MOTOR	MOTOR	MOTOR
D 3944	4231854	1	VENTILATORE	VENTILATEUR	LUEFTER	FAN	VENTILADOR
D 3944	4232248	1	SCATOLA COMPL.(05-38-40-41)	CARTER	GEHAUSE	CASE	CAJA
D 3944	4235000	1	SCATOLA COMPL.(07-38-41)	CARTER	GEHAUSE	CASE	CAJA
	10287085	1	ROSETTA TENUTA	JOINT	DICHTRING	GASKET	JUNTA
	10519201	2	ROSETTA PIANA	RONDELLE	SCHEIBE	WASHER	ARANDELA
	10788811	4	DADO	ECROU	MUTTER	NUT	TUERCA
	10794011	2	DADO	ECROU	MUTTER	NUT	TUERCA
	10977725	4	VITE	VIS	SCHRAUBE	SCREW	TORNILLO
	10979421	1	VITE	VIS	SCHRAUBE	SCREW	TORNILLO
	12605270	4	ROSETTA SICUREZZA	RONDELLE FREIN	SICHERUNGSRING	LOCKWASHER	ARANDELA DE FRENO
C 3944	19142390	T	CAVO	CABLE	LEITUNG	CABLE	CABLE

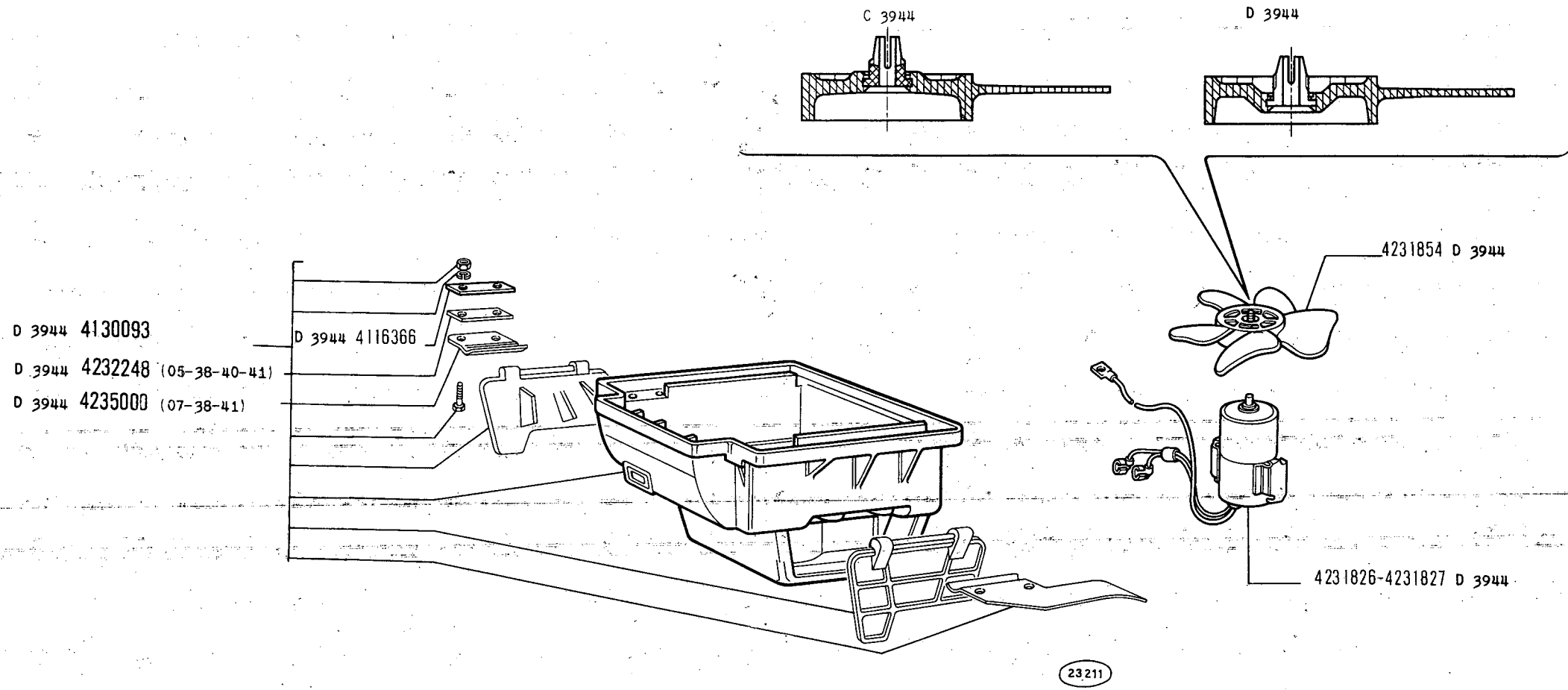

850 Sport

RISCALDATORE 4199231 - 4214006 - 4214008 - 4214009 - 4233891 - 4234672 - 4243111 - 4243112

Réchauffeur
Heizgerät

Heater
Calorifero

E1.02/1

2/2

V-1971

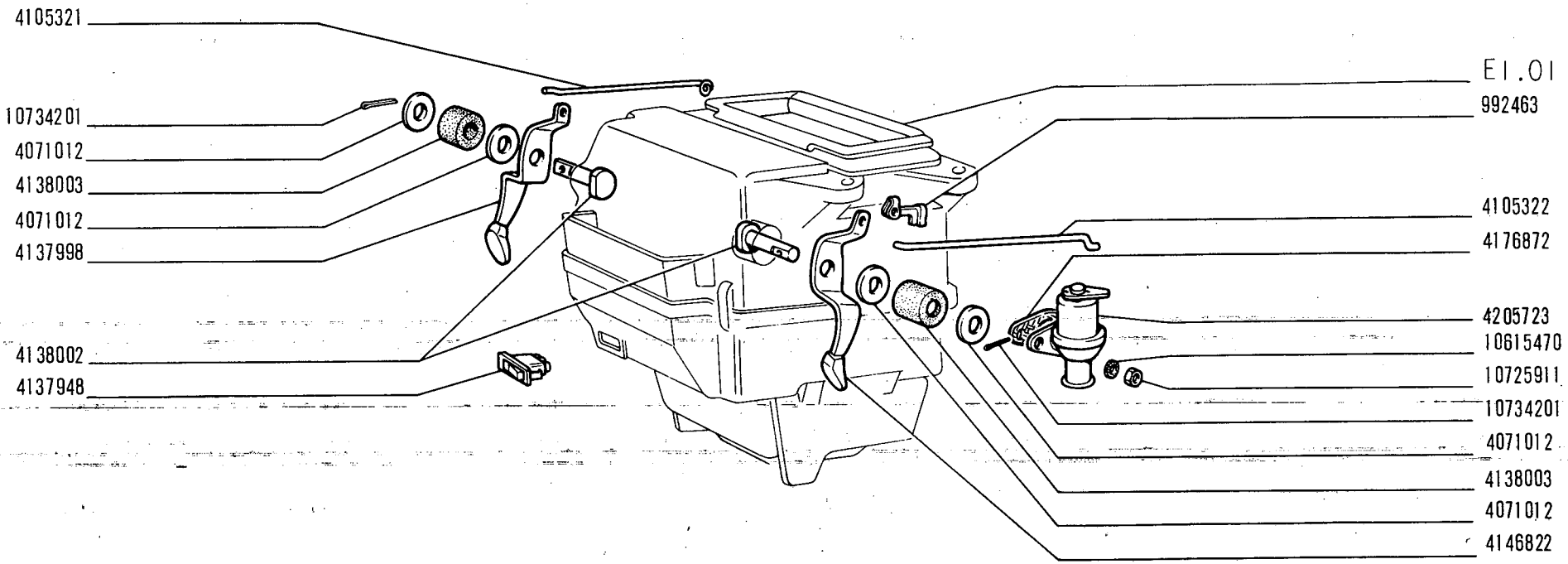

850 Sport

COMANDI RISCALDAMENTO E VENTILAZIONE

- *Commandes de chauffage et d'aération*
- *Bedienungsvorrichtung für Heizung und Belüftung*
- *Ventilation and Heating Controls*
- *Mandos de ventilación y calefacción*

E1.03

XI-1969

modif.	n. ordinaz.	quant.	Denominazione	Désignation	Benennung	Description	Denominaciones
	992463	1	Fermaglio	Agrafe	Klemmstück	Clip	Sujetador
	4071012	4	Rosetta piana	Rondelle	Scheibe	Washer	Arandela
	4105321	1	Tirante	Tirant	Verbindungsstange	Link	Biela
	4105322	1	Tirante	Tirant	Verbindungsstange	Link	Biela
	4137948	1	Interruttore	Interrupteur	Schalter	Switch	Interruptor
	4137998	1	Leva	Levier	Hebel	Lever	Palanca
	4138002	2	Perno	Axe	Bolzen	Pin	Pasador
	4138003	2	Tassello	Tampon	Beilage	Pad	Taco
	4176872	1	Guarnizione	Joint	Dichtring	Gasket	Junta
	4205723	1	Rubinetto	Robinet	Hahn	Cock	Grifo
	4146822	1	Leva	Levier	Hebel	Lever	Palanca
	10615470	2	Rosetta sicurezza	Rondelle frein	Sicherungsring	Lockwasher	Arandela de freno
	10725911	2	Dado	Écrou	Mutter	Nut	Tuerca
	10734201	2	Copiglia	Goupille	Splint	Pin	Pasador abierto
	E1.03		Fiat 850 Sport (1)				

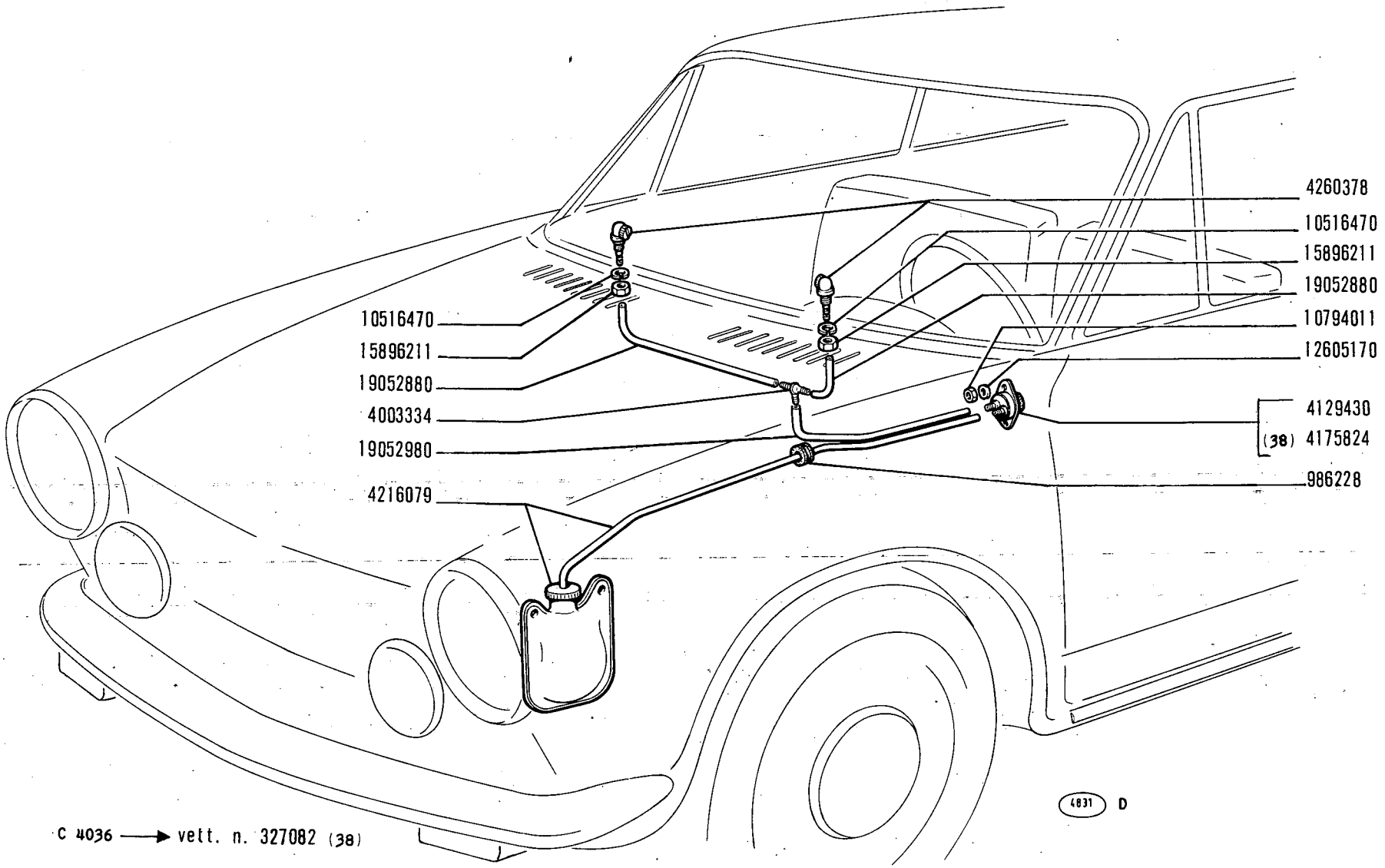

850 Sport

LAVACRISTALLO

- *Lave-glace*
- *Scheibenwascher*
- *Windshield Washer*
- *Lava-parabrisas*

E1.07

V-1971

MODIF.	N.ORDINAZ.	Q.	DENOMINAZIONE	DESIGNATION	BENENNUNG	DESCRIPTION	DENOMINACIONES
	986228	1	ANELLO GOMMA	BAGUE	RING	RING	GUARNICION
	4003334	1	RACCORDO	RACCORD	STUTZEN	CONNECTION	RACOR
	4129430	1	POMPA	POMPE	PUMPE	PUMP	BOMBA
	4175824	1	POMPA (38)	POMPE	PUMPE	PUMP	BOMBA
	4216079	1	RECIPIENTE	RESERVOIR	BEHAELTER	RESERVOIR	DEPOSITO
	4260378	2	GETTO	GICLEUR	DUESE	JET	SURTIDOR
	10516470	2	ROSETTA SICUREZZA	RONDELLE FREIN	SICHERUNGSRING	LOCKWASHER	ARANDELA DE FRENO
	10794011	2	DADO	ECROU	MUTTER	NUT	TUERCA
	12605170	2	ROSETTA SICUREZZA	RONDELLE FREIN	SICHERUNGSRING	LOCKWASHER	ARANDELA DE FRENO
	15896211	2	DADO	ECROU	MUTTER	NUT	TUERCA
	19052880	M	TUBO FLESSIBILE 2X3,8	TUYAU	SCHLAUCH	HOSE	MANGA
	19052980	M	TUBO FLESSIBILE 4X6	TUYAU	SCHLAUCH	HOSE	MANGA

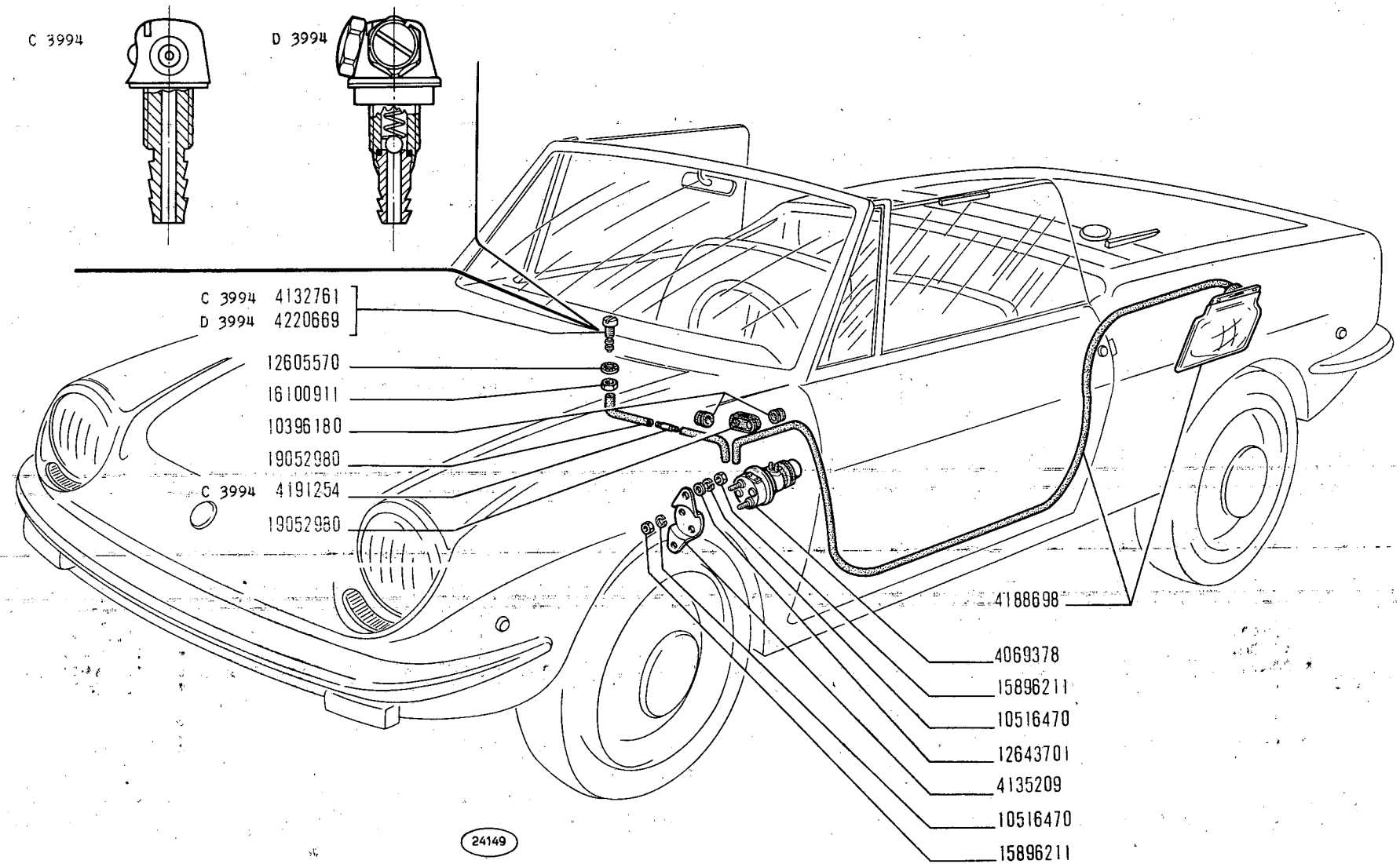

850 Sport

LAVACRISTALLO

- *Lave-glace*
- *Scheibenwascher*
- *Windshield Washer*
- *Lava-parabrisas*

MODIF.	N.ORDINAZ.	Q.	DENOMINAZIONE	DESIGNATION	BENENNUNG	DESCRIPTION	DENOMINACIONES
	4069378	1	PEDALPOMPA	POMPE AU PIED	PUMPE	FOOT CONTROLLED PUMP	BOMBA DE PIE
C 3994	4132761	1	GETTO	GICLEUR	DUESE	JET	SURTIDOR .
	4133998	1	ANELLO GOMMA	BAGUE	RING	RING	GUARNICION
	4135209	1	SUPPORTO	SUPPORT	LAGER	SUPPORT	SOPORTE
	4188698	1	RECIPIENTE	RESERVOIR	BEHAELTER	RESERVOIR	DEPOSITO
C 3994	4191254	1	VALVOLA	SOUPAPE	VENTIL	VALVE	VALVULA
D 3994	4220669	1	GETTO	GICLEUR	DUESE	JET	SURTIDOR
	10396180	2	ANELLO GOMMA	BAGUE	RING	RING	GUARNICION
	10516470	4	ROSETTA SICUREZZA	RONDELLE FREIN	SICHERUNGSRING	LOCKWASHER	ARANDELA DE FRENO
	12605570	1	ROSETTA SICUREZZA	RONDELLE FREIN	SICHERUNGSRING	LOCKWASHER	ARANDELA DE FRENO
	12643701	2	ROSETTA PIANA	RONDELLE	SCHEIBE	WASHER	ARANDELA
	15896211	4	DADO	ECROU	MUTTER	NUT	TUERCA
	16100911	1	DADO	ECROU	MUTTER	NUT	TUERCA
	19052980	M	TUBO FLESSIBILE 4X6	TUYAU	SCHLAUCH	HOSE	MANGA

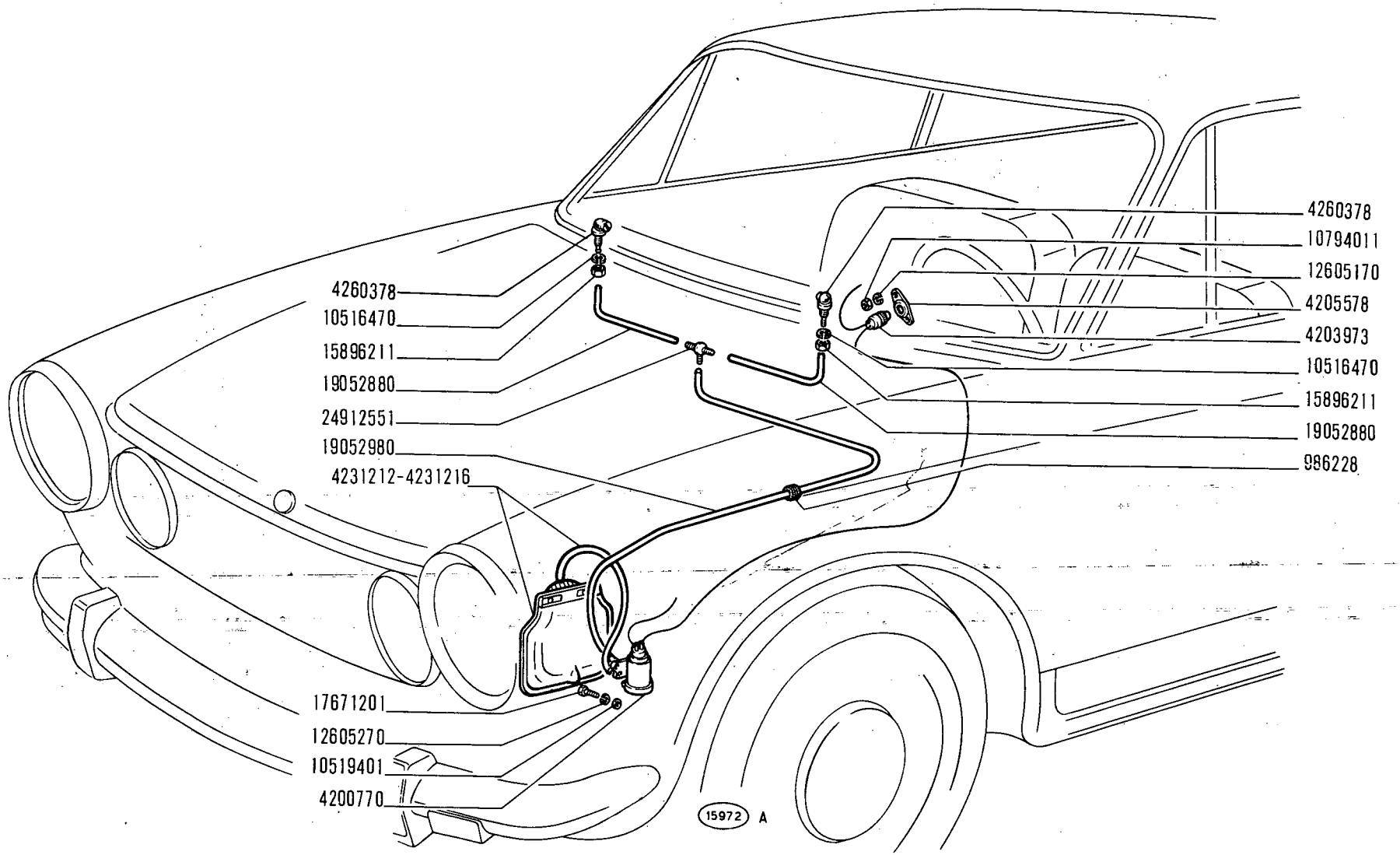

D 4036 vett. n. 327083 (38) →

LAVACRISTALLO

850 Sport

Lave-glace
Scheibenwascher

Windshield Washer
Lava-parabrisas

E1.07/2

V-1971

MODIF.	N.ORDINAZ.	Q.	DENOMINAZIONE	DESIGNATION	BENENNUNG	DESCRIPTION	DENOMINACIONES
	986228	1	ANELLO GOMMA	BAGUE	RING	RING	GUARNICION
	4200770	1	ELETTROPOMPA	POMPE ELECTRIQUE	ELEKTRISCHE PUMPE	ELECTROPUMP	ELECTROBOMBA
	4203973	1	PULSANTE ELETTROPOMPA	BUTTON	DRUCKKNOPF	BUTTON	PULSADOR
	4205578	1	FERMAGLIO	AGRAFE	KLEMMSTUCK	CLIP	SUJETADOR
	4231212	1	SERBATOIO	RESERVOIR	BEHAELTER	BOTTLE	DEPOSITO
	4231216	1	SERBATOIO	RESERVOIR	BEHAELTER	BOTTLE	DEPOSITO
	4260378	2	GETTO	GICLEUR	DUESE	JET	SURTIDOR
	10516470	2	ROSETTA SICUREZZA	RONDELLE FREIN	SICHERUNGSRING	LOCKWASHER	ARANDELA DE FRENO
	10519401	2	ROSETTA PIANA	RONDELLE	SCHEIBE	WASHER	ARANDELA
	10794011	2	DADO	ECROU	MUTTER	NUT	TUERCA
	12605170	2	ROSETTA SICUREZZA	RONDELLE FREIN	SICHERUNGSRING	LOCKWASHER	ARANDELA DE FRENO
	12605270	2	ROSETTA SICUREZZA	RONDELLE FREIN	SICHERUNGSRING	LOCKWASHER	ARANDELA DE FRENO
	15896211	2	DADO	ECROU	MUTTER	NUT	TUERCA
	17671201	2	VITE	VIS	SCHRAUBE	SCREW	TORNILLO
	19052880	M	TUBO FLESSIBILE AGLI SPRUZZATORI 2X3,8	TUYAU	SCHLAUCH	HOSE	MANGA
	19052980	M	TUBO FLESSIBILE POMPA AL RACCORDO 4X6	TUYAU	SCHLAUCH	HOSE	MANGA
	24912551	1	RACCORDO	RACCORD	STUTZEN	CONNECTION	RACOR

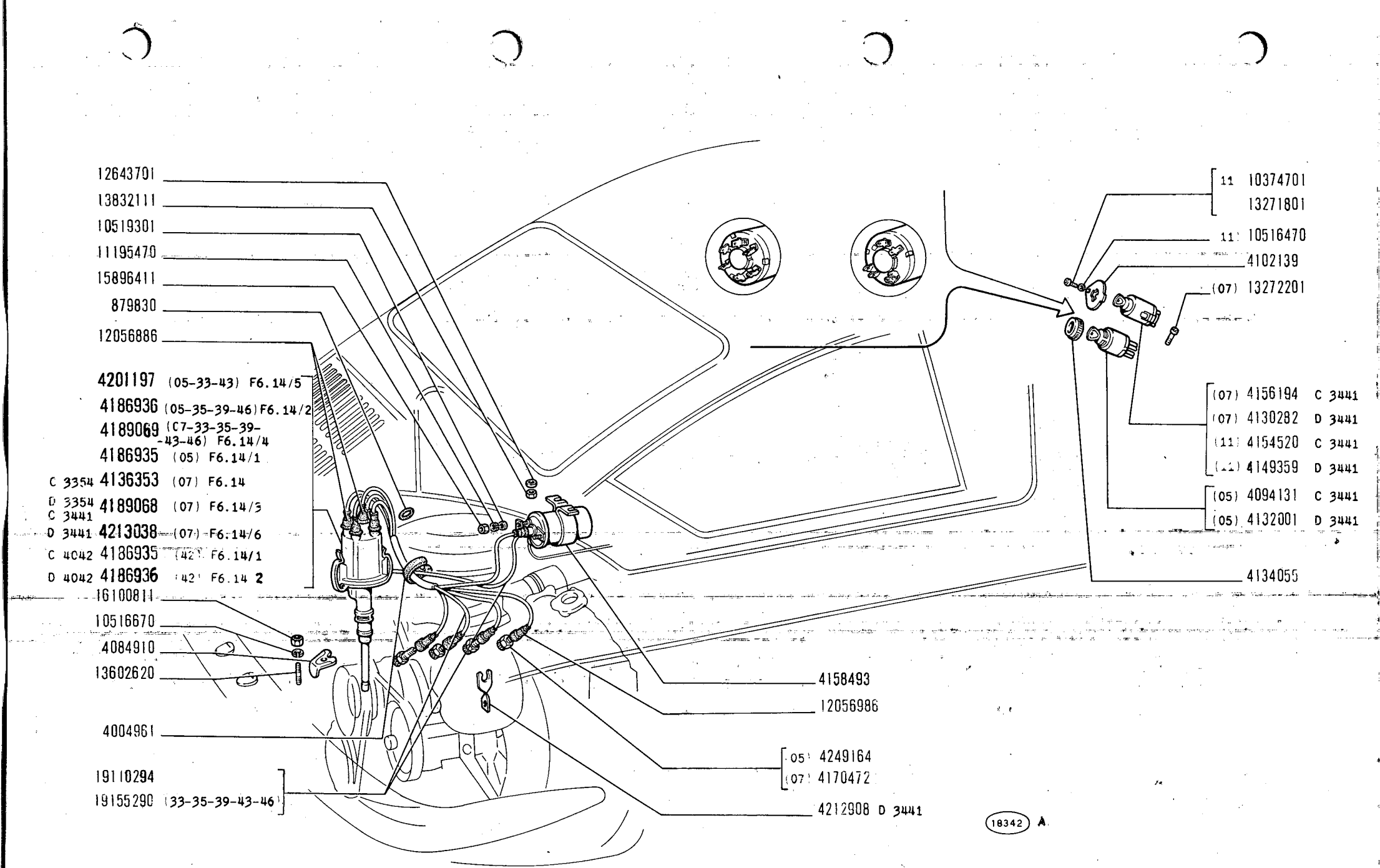

850 Sport

ACCENSIONE MOTORE

- *Allumage moteur*
- *Motorzündung*
- *Engine Ignition System*
- *Encendido del motor*

F1.01

V-1971

MODIF.	N.ORDINAZ.	Q.	DENOMINAZIONE	DESIGNATION	BENENNUNG	DESCRIPTION	DENOMINACIONES
	879830	1	ANELLO GOMMA	BAGUE	RING	RING	GUARNICION
	4004961	1	FASCETTA	COLLIER	HALTEBAND	STRAP	ABRAZADERA
	4084910	1	STAFFA	ETRIER	HALTER	BRACKET	SOPORTE
C 3441	4094131	1	COMMUTATORE (05)	COMMUTATEUR	SCHALTER	SWITCH	CONMUTADOR
	4102139	1	PIASTRINA SICUREZZA	PLAQUETTE FREIN	SICHERUNGSBLECH	LOCKPLATE	PLACA DE FRENO
D 3441	4130282	1	COMMUTATORE (07)	COMMUTATEUR	SCHALTER	SWITCH	CONMUTADOR
D 3441	4132001	1	COMMUTATORE (05)	COMMUTATEUR	SCHALTER	SWITCH	CONMUTADOR
	4134055	1	GHIERA	ECROU	GEWINDERING	RING	TUERCA
C 3354	4136353	1	DISTRIBUTORE COMPL.(07)	ALLUMEUR	ZUENDVERTEILER	DISTRIBUTOR	DISTRIBUIDOR
D 3441	4149359	1	COMMUTATORE (11)	COMMUTATEUR	SCHALTER	SWITCH	CONMUTADOR
C 3441	4154520	1	COMMUTATORE (11)	COMMUTATEUR	SCHALTER	SWITCH	CONMUTADOR
C 3441	4156194	1	COMMUTATORE (07)	COMMUTATEUR	SCHALTER	SWITCH	CONMUTADOR
	4158493	1	ROCCHETTO	BOBINE	ZUENDSPULE	COIL	BOBINA
	4170472	4	CANDELA (07)	BOUGIE	KERZE	SPARK PLUG	BUJIA
	4186935	1	DISTRIBUTORE COMPL.(05)	ALLUMEUR	ZUENDVERTEILER	DISTRIBUTOR	DISTRIBUIDOR
C 4042	4186935	1	DISTRIBUTORE COMPL.(42)	ALLUMEUR	ZUENDVERTEILER	DISTRIBUTOR	DISTRIBUIDOR
	4186936	1	DISTRIBUTORE COMPL.(05-35-39-46)	ALLUMEUR	ZUENDVERTEILER	DISTRIBUTOR	DISTRIBUIDOR
D 4042	4186936	1	DISTRIBUTORE COMPL.(42)	ALLUMEUR	ZUENDVERTEILER	DISTRIBUTOR	DISTRIBUIDOR
D 3354	4189068	1	DISTRIBUTORE COMPL.(07)	ALLUMEUR	ZUENDVERTEILER	DISTRIBUTOR	DISTRIBUIDOR
C 3441	4189068						
	4189069	1	DISTRIBUTORE COMPL.(07-33-35-39-43-46)	ALLUMEUR	ZUENDVERTEILER	DISTRIBUTOR	DISTRIBUIDOR
	4201197	1	DISTRIBUTORE COMPL.(05-33-43)	ALLUMEUR	ZUENDVERTEILER	DISTRIBUTOR	DISTRIBUIDOR
D 3441	4212908	1	STAFFA	ETRIER	HALTER	BRACKET	SOPORTE
D 3441	4213038	1	DISTRIBUTORE COMPL.(07)	ALLUMEUR	ZUENDVERTEILER	DISTRIBUTOR	DISTRIBUIDOR
	4249164	4	CANDELA (05)	BOUGIE	KERZE	SPARK PLUG	BUJIA
	10374701	2	VITE (11)	VIS	SCHRAUBE	SCREW	TORNILLO
	10516470	2	ROSETTA SICUREZZA (11)	RONDELLE FREIN	SICHERUNGSRING	LOCKWASHER	ARANDELA DE FRENO
	10516670	1	ROSETTA SICUREZZA	RONDELLE FREIN	SICHERUNGSRING	LOCKWASHER	ARANDELA DE FRENO
	10519301	2	ROSETTA PIANA	RONDELLE	SCHEIBE	WASHER	ARANDELA
	11195470	2	ROSETTA SICUREZZA	RONDELLE FREIN	SICHERUNGSRING	LOCKWASHER	ARANDELA DE FRENO
	12056886	4	CAPPUCCIO	CAPUCHON	SCHUTZKAPPE	BOOT	CAPUCHON
	12056986	6	CAPPUCCIO	CAPUCHON	SCHUTZKAPPE	BOOT	CAPUCHON
	12643701	2	ROSETTA PIANA	RONDELLE	SCHEIBE	WASHER	ARANDELA
	13271801	1	VITE	VIS	SCHRAUBE	SCREW	TORNILLO
	13272201	2	VITE (07)	VIS	SCHRAUBE	SCREW	TORNILLO
	13602620	1	PRIGIONIERO	GOUJON	STIFTSCHRAUBE	STUD	ESPARRAGO

MODIF.	N.ORDINAZ.	Q.	DENOMINAZIONE	DESIGNATION	BENENNUNG	DESCRIPTION	DENOMINACIONES
	13832111	2	DADO	ECROU	MUTTER	NUT	TUERCA
	15896411	2	DADO	ECROU	MUTTER	NUT	TUERCA
	16100811	1	DADO	ECROU	MUTTER	NUT	TUERCA
	19110294	T	CAVO CANDELE E ALTA TENSIONE	CABLE	LEITUNG	CABLE	CABLE
	19155290	T	CAVO CANDELE E ALTA TENSIONE (33-35-39-42-43-46)	CABLE	LEITUNG	CABLE	CABLE

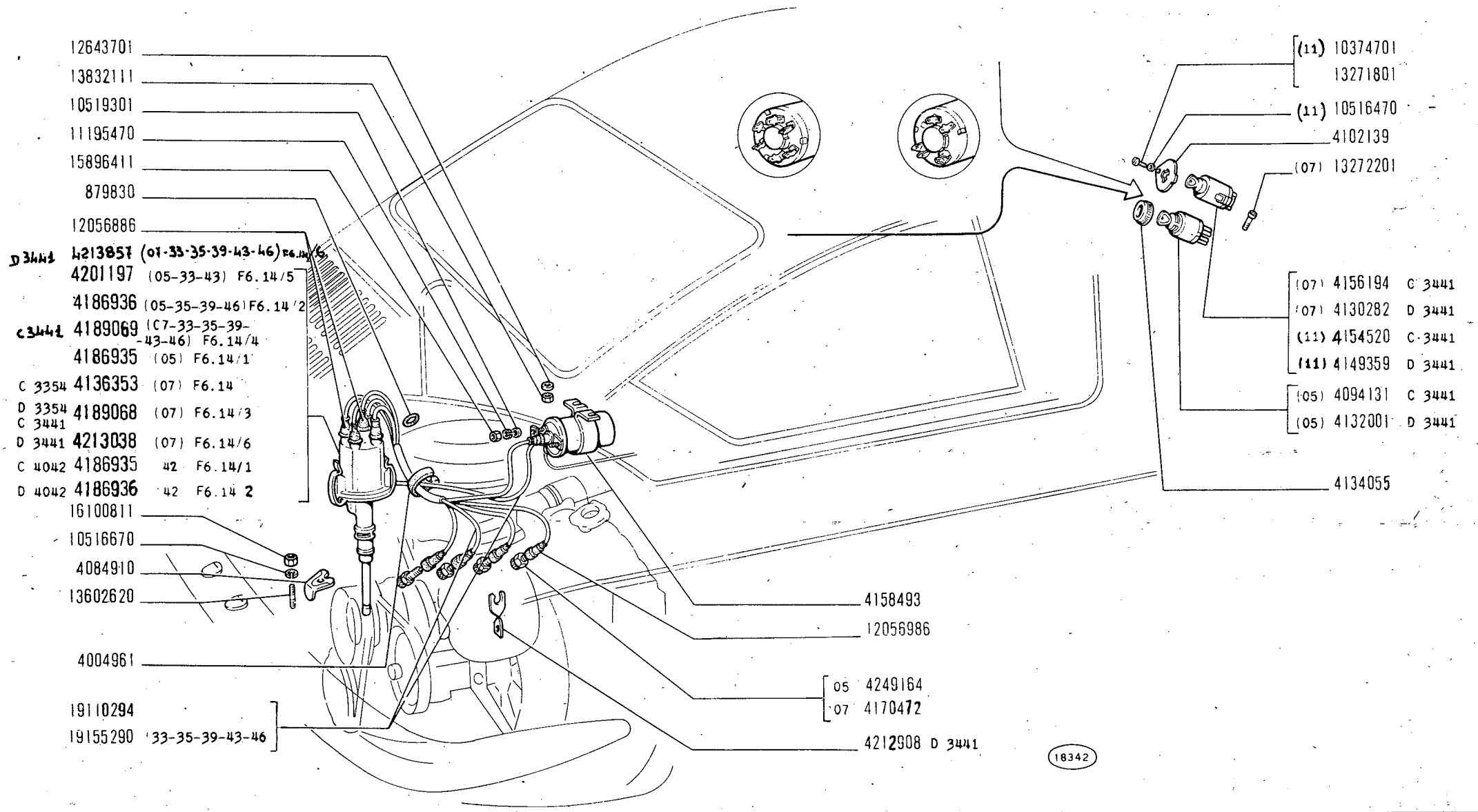

850 Sport

ACCENSIONE MOTORE

Allumage moteur
Motorzündung

Engine Ignition System
Encendido del motor

F1.01

~~V-1971~~
01-12-71

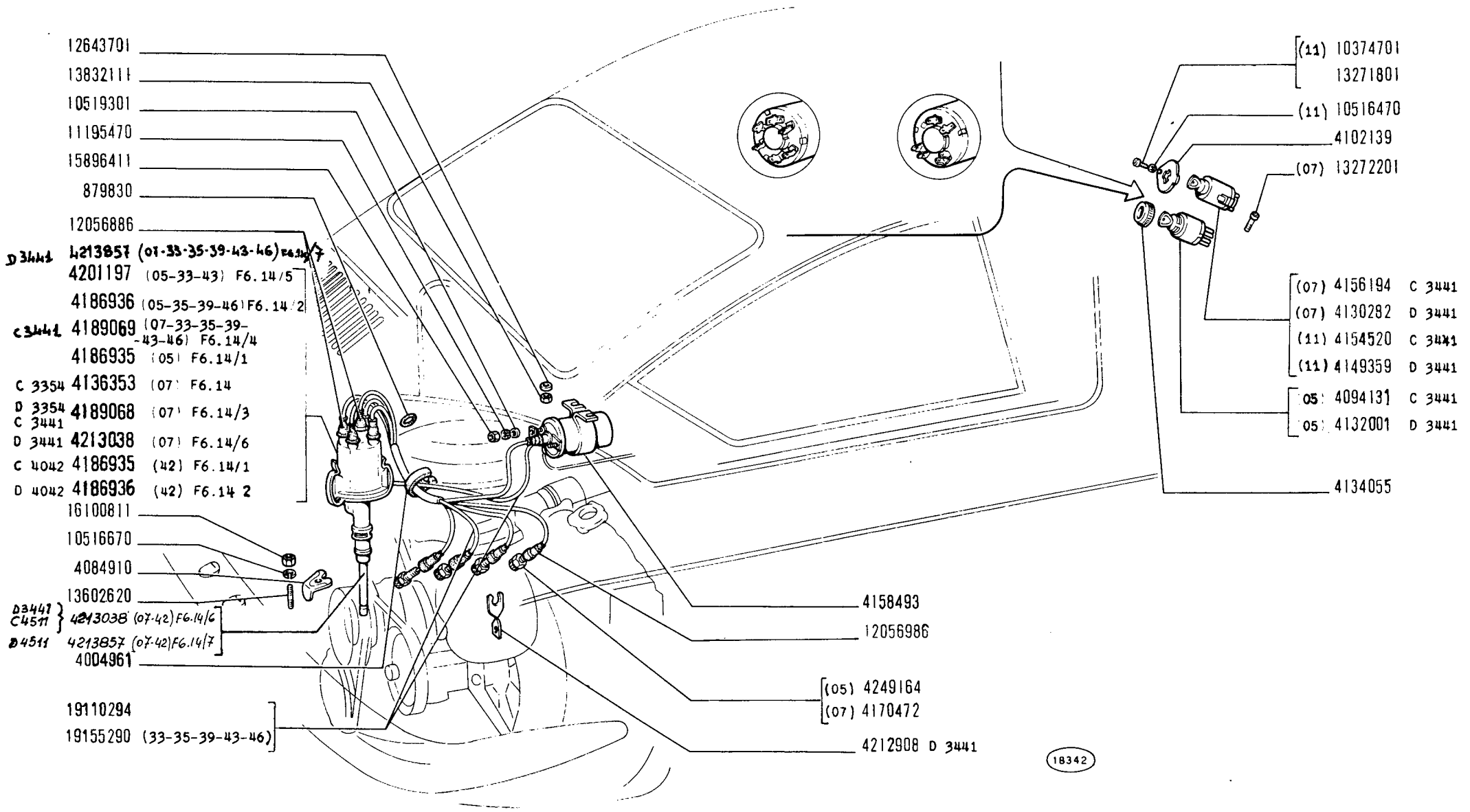

850 Sport

ACCENSIONE MOTORE

Allumage moteur
Motorzündung

Engine Ignition System
Encendido del motor

F1.01

~~V-197T~~
15-06-72

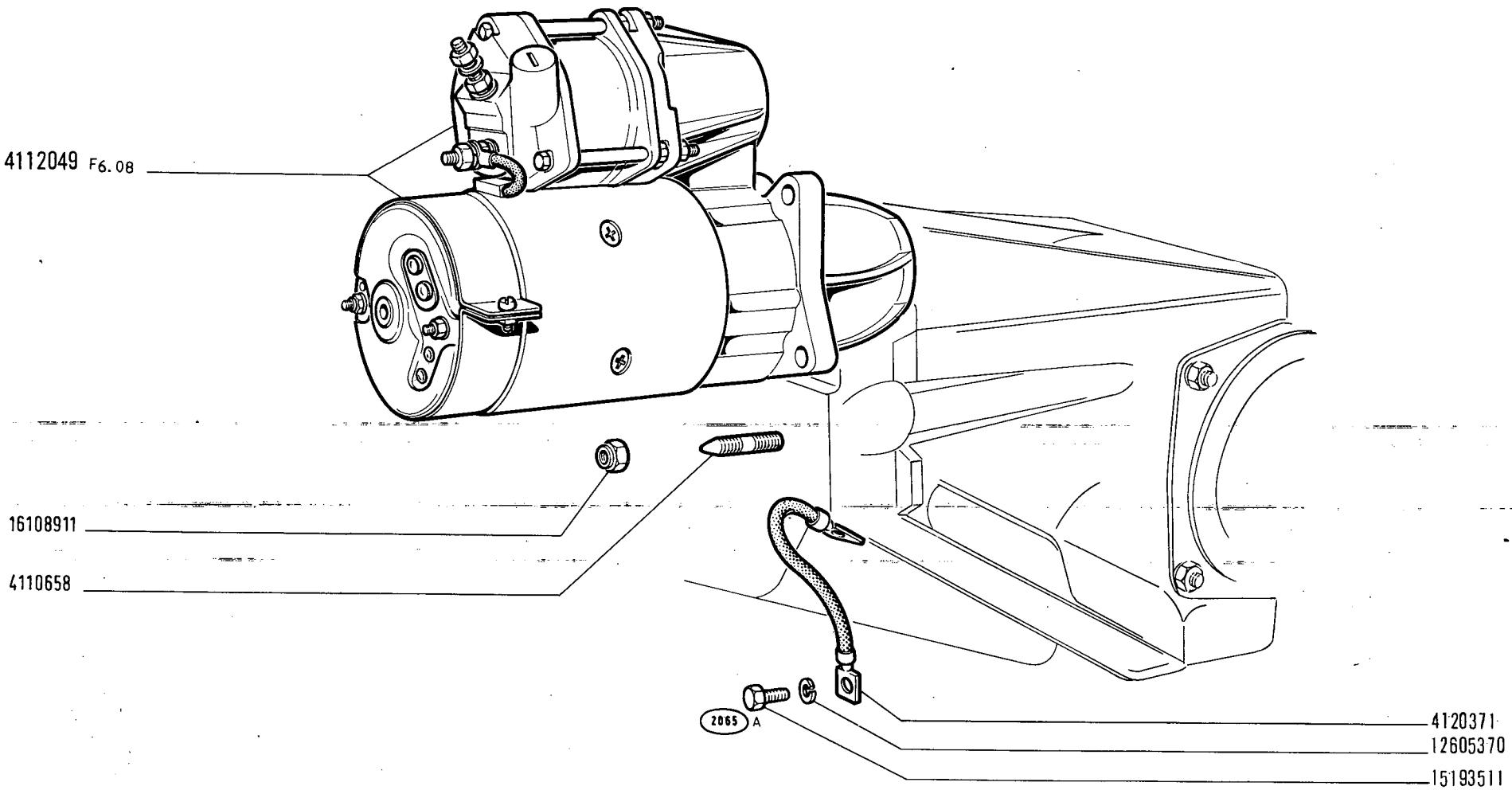

850 Sport

AVVIAMENTO MOTORE

- *Lancement du moteur*
- *Anlassen des Motors*
- *Engine Starting Equipment*
- *Arranque del motor*

F2.01

IV-1968

modif.	n. ordinaz.	quant.	Denominazione	Désignation	Benennung	Description	Denominaciones
	4110658	3	Prigioniero	Goujon	Stiftschraube	Stud	Espárrago
	4112049	1	Motorino compl.	Démarreur	Anlasser	Starter motor	Motor de arranque
	4120371	1	Cavo massa	Fil de masse	Massekabel	Ground cable	Cable de masa
	12605370	1	Rosetta sicurezza	Rondelle frein	Sicherungsring	Lockwasher	Arandela de freno
	15193511	1	Vite	Vis	Schraube	Screw	Tornillo
	16108911	3	Dado	Écrou	Mutter	Nut	Tuerca

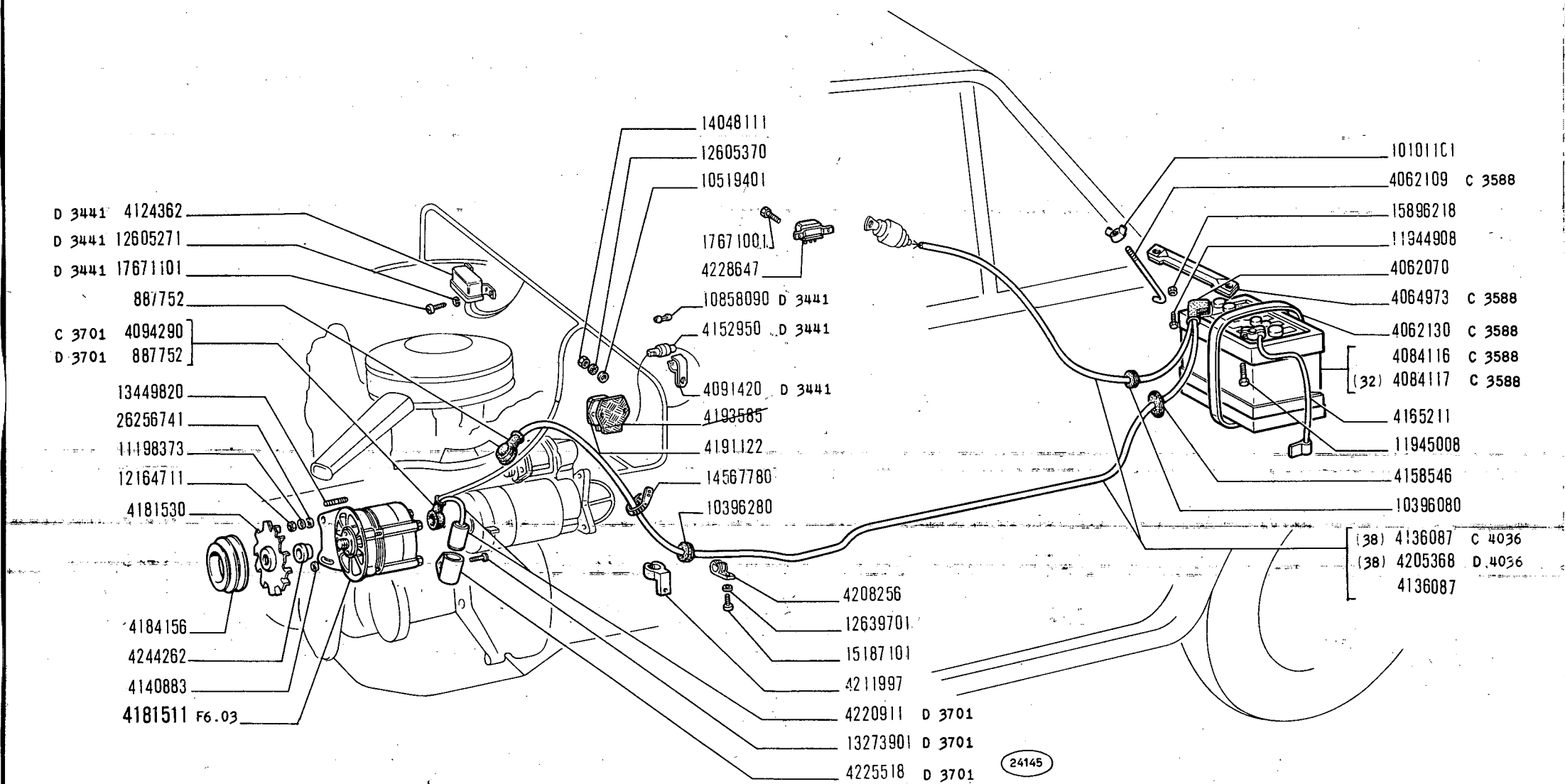

GENERAZIONE DI CORRENTE

850 Sport

- *Génératrice*
- *Stromerzeugung*
- *Current Generating System*
- *Generador de corriente*

F3.01

1/2

V-1971

MODIF.	N.ORDINAZ.	Q.	DENOMINAZIONE	DESIGNATION	BENENNUNG	DESCRIPTION	DENOMINACIONES
	887752	1	CAPPUCCIO	CAPUCHON	SCHUTZKAPPE	BOOT	CAPUCHON
D 3701	887752	1	CAPPUCCIO	CAPUCHON	SCHUTZKAPPE	BOOT	CAPUCHON
	4062070	1	CAPPUCCIO	CAPUCHON	SCHUTZKAPPE	BOOT	CAPUCHON
C 3588	4062109	2	TIRANTE	TIRANT	SPANNBOLZEN	TIEROD	PERNO
C 3588	4062130	2	COLLARE	COLLIER	SCHELLE	COLLAR	COLLAR
C 3588	4064973	1	STAFFA	ETRIER	HALTER	BRACKET	SOPORTE
C 3588	4084116	1	BATTERIA 48AH	BATTERIE	BATTERIE	BATTERY	BATERIA
C 3588	4084117	1	BATTERIA 48AH (32)	BATTERIE	BATTERIE	BATTERY	BATERIA
D 3441	4091420	1	FERMAGLIO	AGRAFE	KLEMMSTUCK	CLIP	SUJETADOR
C 3701	4094290	1	CAPPUCCIO	CAPUCHON	SCHUTZKAPPE	BOOT	CAPUCHON
D 3588	4104271	1	STAFFA	ETRIER	HALTER	BRACKET	SOPORTE
D 3441	4124362	1	TELERUTTORE	TELERUPTEUR	FERNSCHALTER	RELAY	TELERRUPTOR
	4136087	1	CAVO BATTERIA MOTORINO	CABLE	LEITUNG	CABLE	CABLE
C 4036	4136087	1	CAVO BATTERIA MOTORINO (38)	CABLE	LEITUNG	CABLE	CABLE
	4140883	1	ROSETTA PIANA INF.	RONDELLE	SCHEIBE	WASHER	ARANDELA
D 3441	4152950	1	PORTAFUSIBILE	PORTE-FUSIBILE	SICHERUNGSHALTER	FUSE HOLDER	PORTA FUSIBLE
	4158546	1	ANELLO GOMMA	BAGUE	RING	RING	GUARNICION
	4165211	1	CAVO MASSA BATTERIA	FIL DE MASSE	MASSEKABEL	GROUND CABLE	CABLE DE MASA
	4181511	1	ALTERNATORE COMPL.	ALTERNATEUR	DREHSTROMLICHTMACHINE	ALTERNATOR	ALTERNADOR
	4181530	1	VENTOLA	SOUFFLERIE	GEBLAESE	BLOWER	VENTILADOR
	4184156	1	PULEGGIA	POULIE	RIEMENSCHEIBE	PULLEY	POLEA
	4191122	1	REGOLATORE TENSIONE	REGULATEUR	SPANNUNGSREGLER	VOLTAGE REGULATOR	REGULADOR DE TENSION
	~~4193585~~	1	ISOLANTE	ISOLANT	ISOLIERUNG	INSULATOR	AISLADOR
D 4036	4205368	1	CAVO BATTERIA MOTORINO (38)	CABLE	LEITUNG	CABLE	CABLE
D 3588	4206623	1	BATTERIA 45AH	BATTERIE	BATTERIE	BATTERY	BATERIA
D 3588	4206624	1	BATTERIA 45AH(32)	BATTERIE	BATTERIE	BATTERY	BATERIA
	4208256	1	MOLLETTA	AGRAFE	KLEMMSTUCK	CLIP	SUJETADOR
	4211997	1	MOLLETTA (38)	AGRAFE	KLEMMSTUCK	CLIP	SUJETADOR
D 3588	4216577	2	TIRANTE	TIRANT	SPANNBOLZEN	TIEROD	PERNO
D 3588	4216578	2	COLLARE	COLLIER	SCHELLE	COLLAR	COLLAR
D 3701	4220911	1	CONDENSATORE	CONDENSATEUR	KONDENSATOR	CONDENSER	CONDENSADOR
D 3701	4225518	1	STAFFA	ETRIER	HALTER	BRACKET	SOPORTE
	4228647	1	TELERUTTORE SEGNACARICA	TELERUPTEUR	FERNSCHALTER	RELAY	TELERRUPTOR
	4244262	1	DISTANZIALE	ENTRETOISE	ABSTANDSTUCK	SPACER	SEPARADOR
	10101101	2	POMELLO	BOUTON	KNEBELGRIFF	KNOB	BOTON
	10396080	1	ANELLO GOMMA	BAGUE	RING	RING	GUARNICION
	10396280	1	ANELLO GOMMA	BAGUE	RING	RING	GUARNICION
	10519401	2	ROSETTA PIANA	RONDELLE	SCHEIBE	WASHER	ARANDELA
D 3441	10858090	1	FUSIBILE 8A	FUSIBLE	SICHERUNG	FUSE	FUSIBLE
	11198373	2	ROSETTA SICUREZZA	RONDELLE FREIN	SICHERUNGSRING	LOCKWASHER	ARANDELA DE FRENO
	11944908	1	VITE	VIS	SCHRAUBE	SCREW	TORNILLO
	11945008	1	VITE	VIS	SCHRAUBE	SCREW	TORNILLO
	12164711	2	DADO	ECROU	MUTTER	NUT	TUERCA

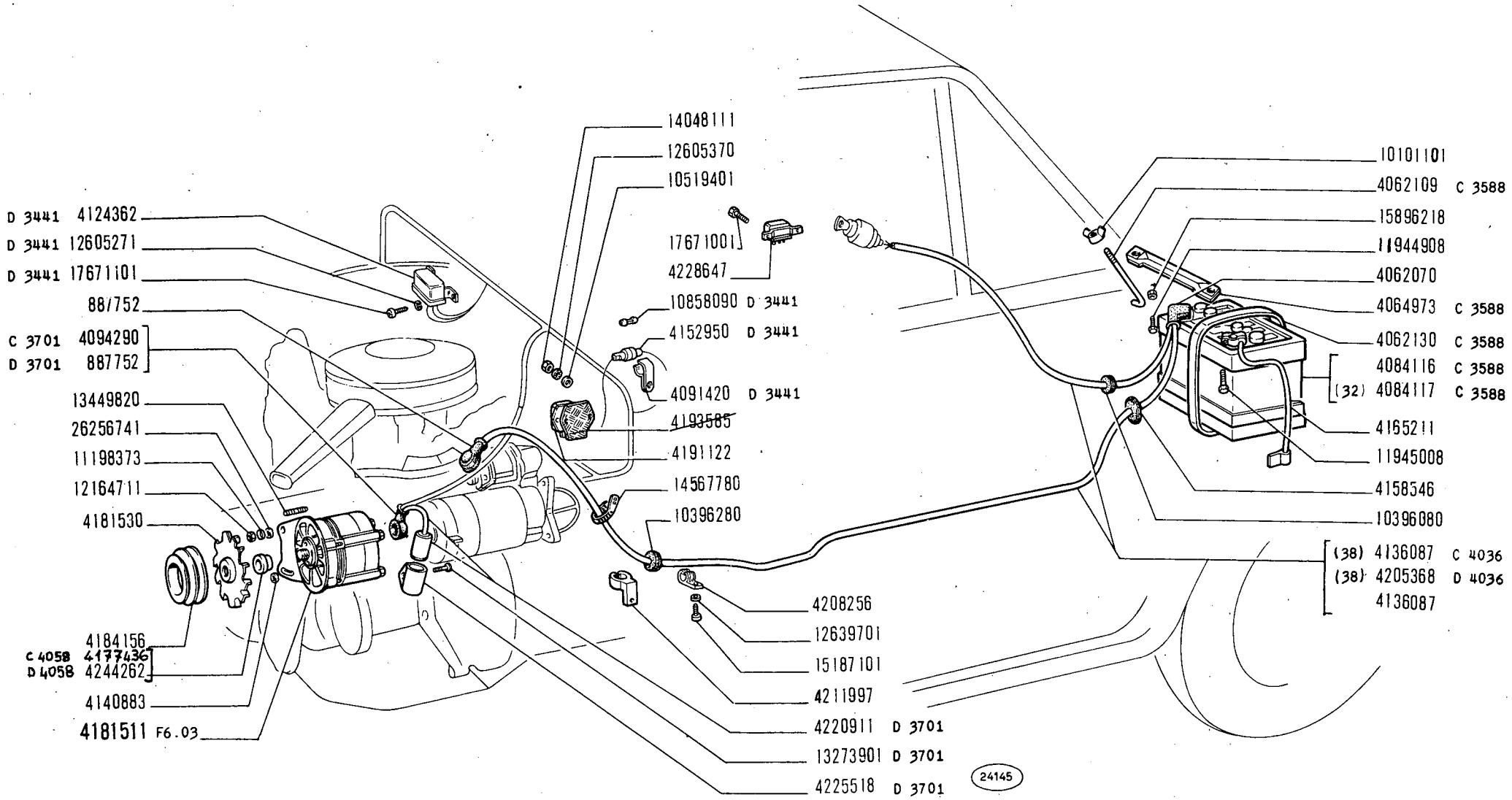

GENERAZIONE DI CORRENTE

850 Sport

Génératrice
Stromerzeugung

Current Generating System
Generador de corriente

F3.01

1/2

~~V-1971~~
25-10-71

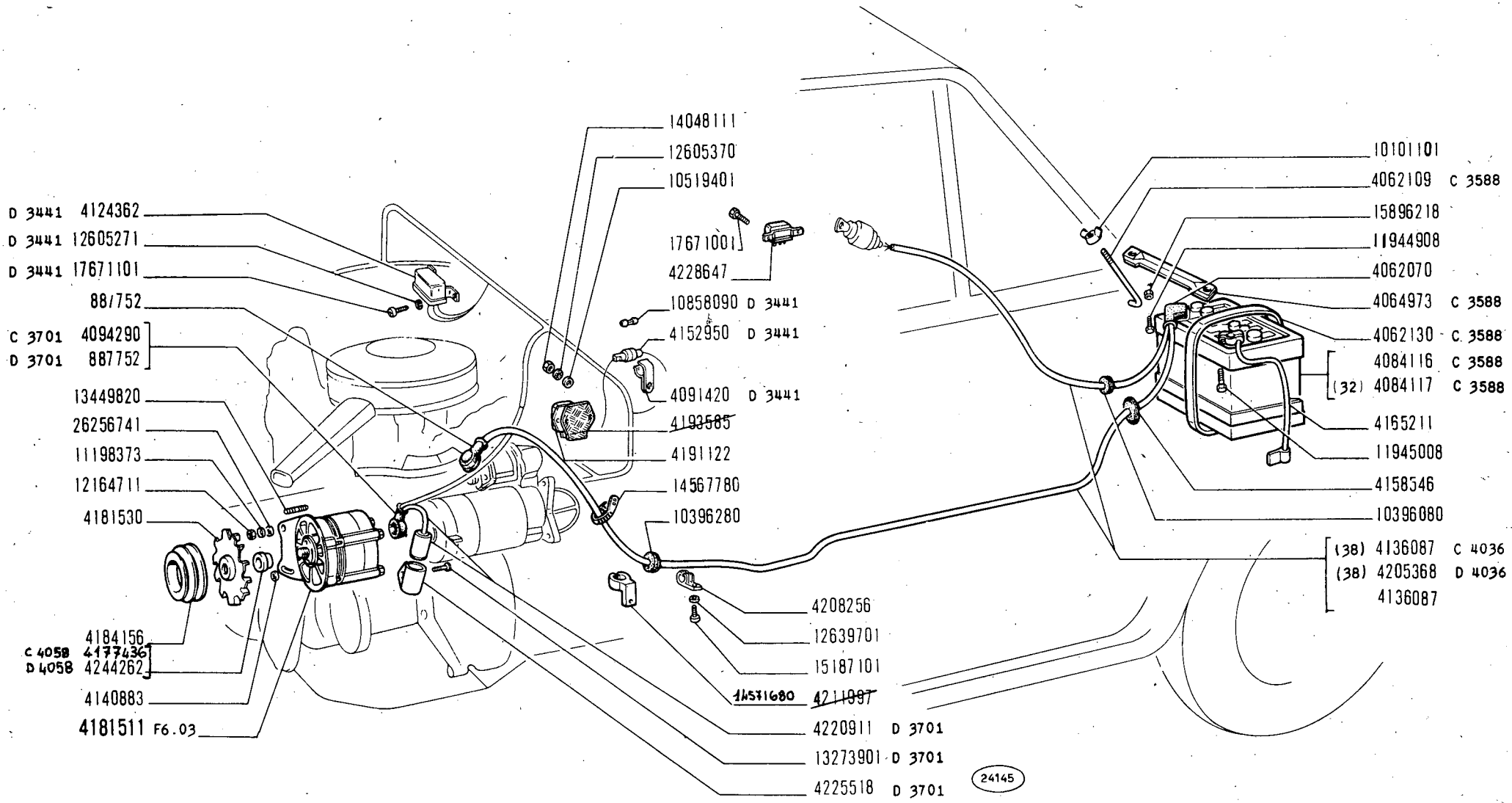

850 Sport

GENERAZIONE DI CORRENTE

Génératrice
Stromerzeugung

Current Generating System
Generador de corriente

F3.01

1/2

~~V-1971~~
01-12-71

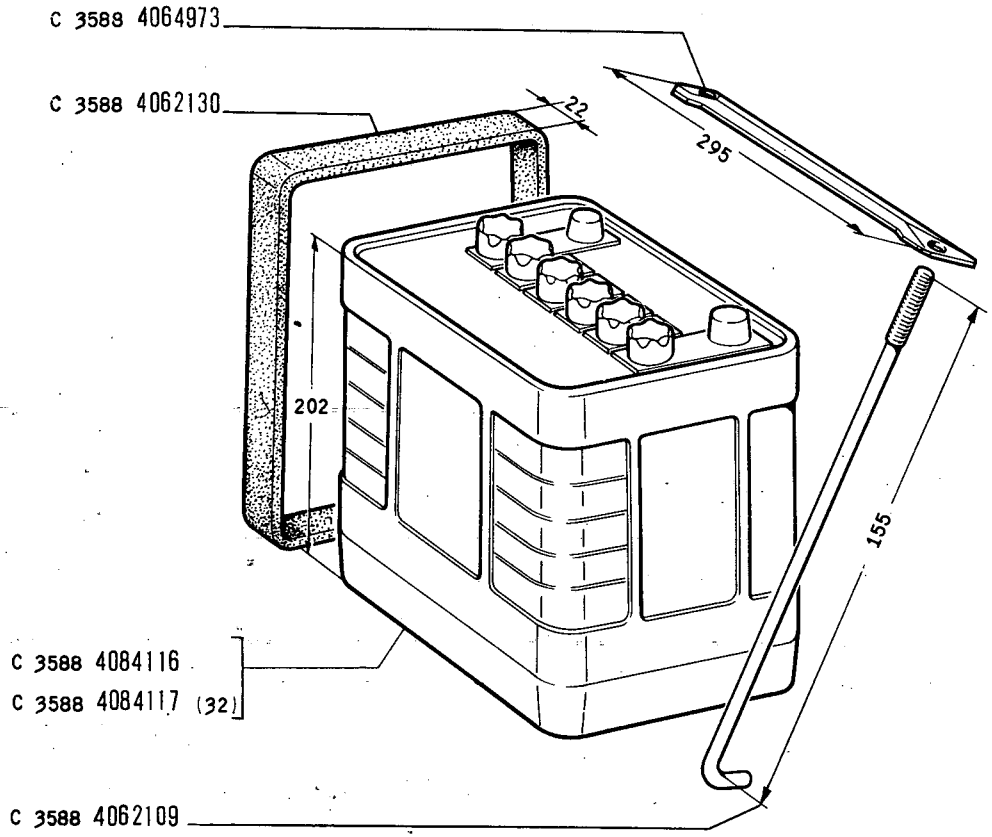
C 3588 4064973
C 3588 4062130
22
295
202
155
C 3588 4084116
C 3588 4084117 (32)
C 3588 4062109

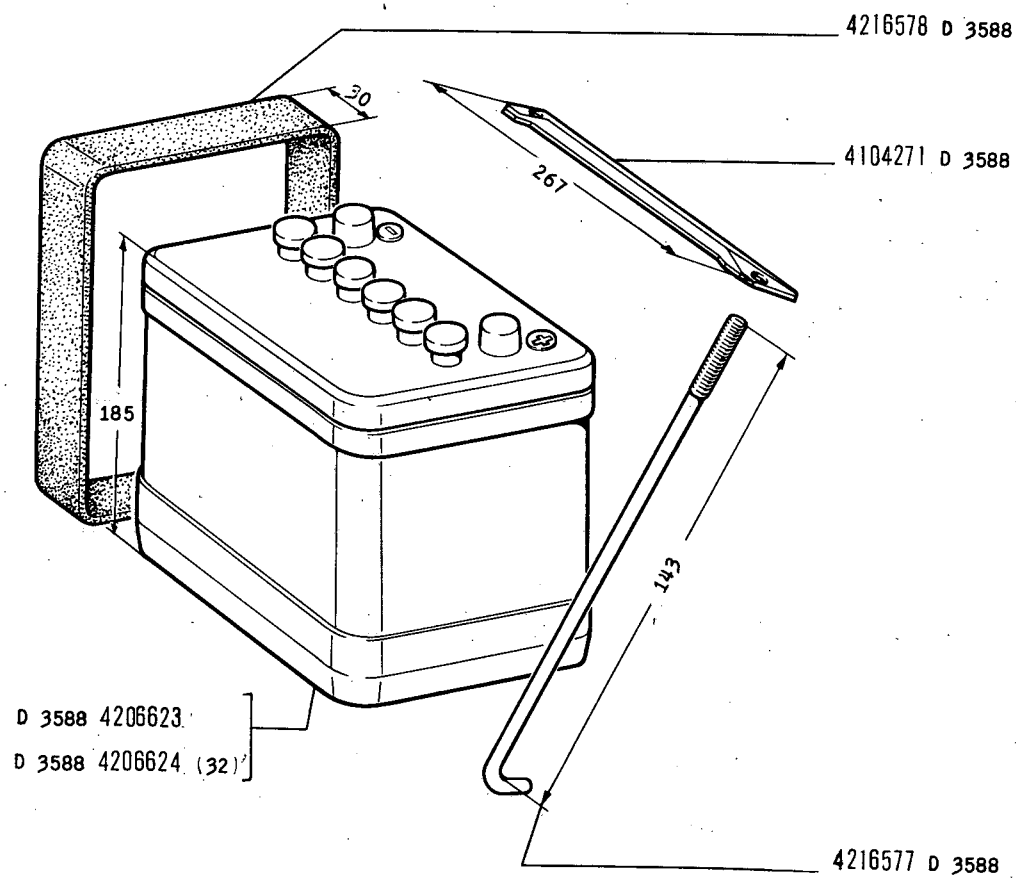
4216578 D 3588
30
267
4104271 D 3588
185
143
D 3588 4206623
D 3588 4206624 (32)
4216577 D 3588

3588/1 A

MODIF.	N.ORDINAZ.	Q.	DENOMINAZIONE	DESIGNATION	BENENNUNG	DESCRIPTION	DENOMINACIONES
D 3441	12605271	2	ROSETTA SICUREZZA	RONDELLE FREIN	SICHERUNGSRING	LOCKWASHER	ARANDELA DE FRENO
	12605370	2	ROSETTA SICUREZZA	RONDELLE FREIN	SICHERUNGSRING	LOCKWASHER	ARANDELA DE FRENO
	12639701	1	ROSETTA PIANA	RONDELLE	SCHEIBE	WASHER	ARANDELA
D 3701	13273901	1	VITE	VIS	SCHRAUBE	SCREW	TORNILLO
	13449820	2	PRIGIONIERO	GOUJON	STIFTSCHRAUBE	STUD	ESPARRAGO
	14048111	2	DADO	ECROU	MUTTER	NUT	TUERCA
	14567780	1	FASCETTA	COLLIER	HALTEBAND	STRAP	ABRAZADERA
	15187101	1	VITE	VIS	SCHRAUBE	SCREW	TORNILLO
	15896218	2	DADO	ECROU	MUTTER	NUT	TUERCA
	17671001	2	VITE	VIS	SCHRAUBE	SCREW	TORNILLO
D 3441	17671101	2	VITE	VIS	SCHRAUBE	SCREW	TORNILLO
	26256741	1	ROSETTA PIANA SUP.	RONDELLE	SCHEIBE	WASHER	ARANDELA

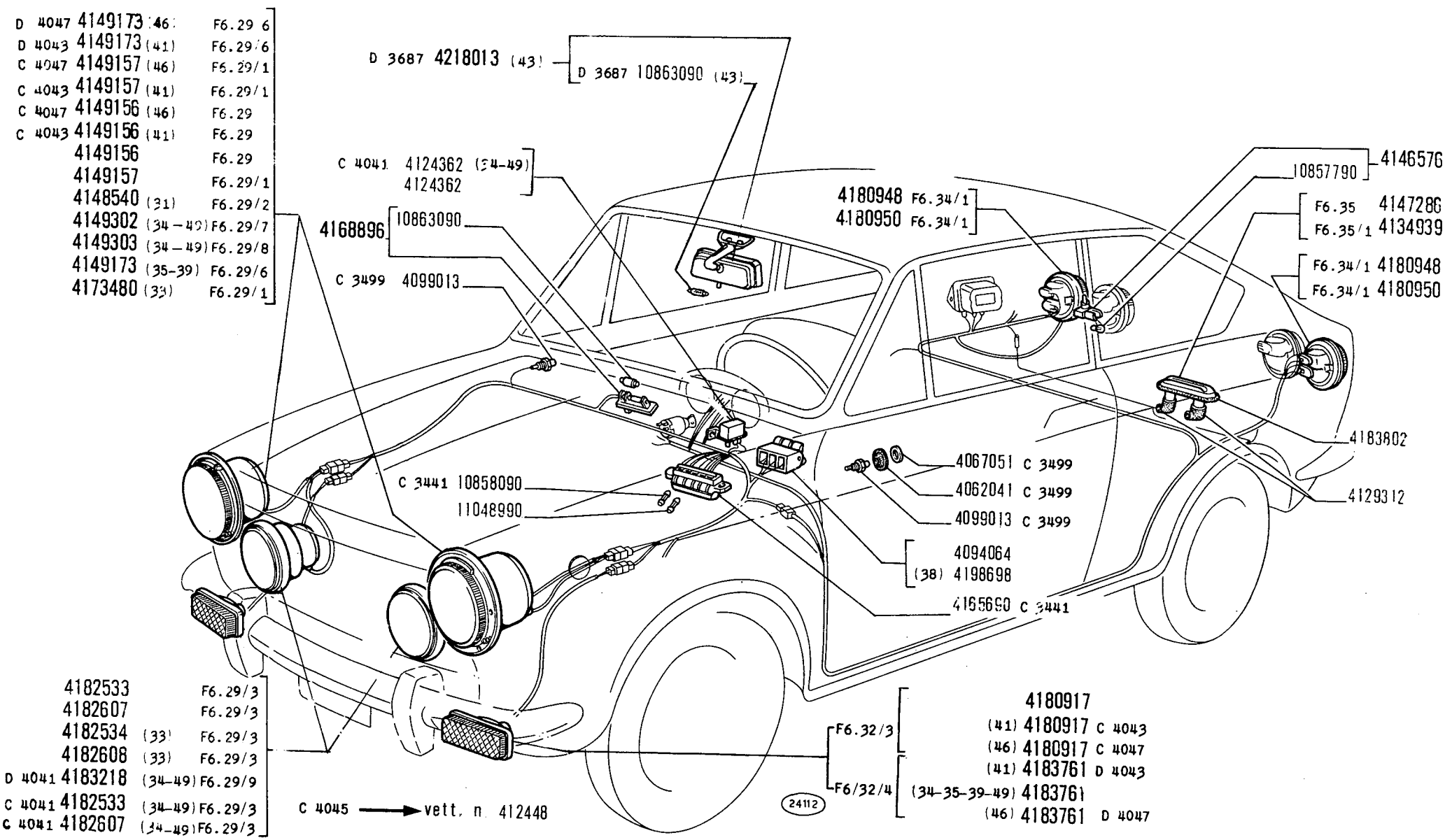

850 Sport

ILLUMINAZIONE ESTERNA ED INTERNA

- *Eclairage extérieur et intérieur*
- *Aussen- und Innenbeleuchtung*
- *Outer and Inner Lighting*
- *Alumbrado exterior e interior*

F4.01

MODIF.	N.ORDINAZ.	Q.	DENOMINAZIONE	DESIGNATION	BENENNUNG	DESCRIPTION	DENOMINACIONES
C 3499	4062041	2	CAPPUCCIO	CAPUCHON	SCHUTZKAPPE	BOOT	CAPUCHON
	4066276	6	FERMAGLIO	AGRAFE	KLEMMSTUCK	CLIP	SUJETADOR
C 3499	4067051	2	ROSETTA PIANA	RONDELLE	SCHEIBE	WASHER	ARANDELA
C 3836	4094064	1	INTERRUTTORE LUCI ESTERNE STRUMENTO E TERGICRISTALLO (35)	INTERRUPTEUR	SCHALTER	SWITCH	INTERRUPTOR
C 4043	4094064	1	INTERRUTTORE LUCI EST.STRUMENTO (41)	INTERRUPTEUR	SCHALTER	SWITCH	INTERRUPTOR
	4094064	1	INTERRUTTORE LUCI EST.STRUMENTO E TERGICRISTALLO	INTERRUPTEUR	SCHALTER	SWITCH	INTERRUPTOR
C 4042	4094064	1	INTERRUTTORE LUCI EST.STRUMENTO E TERGICRISTALLO(39-40-42)	INTERRUPTEUR	SCHALTER	SWITCH	INTERRUPTOR
C 3499	4099013	2	PULSANTE	POUSSOIR	DRUCKSCHALTER	BUTTON SWITCH	INTERRUPTOR
D 3499	4102793	2	PULSANTE	POUSSOIR	DRUCKSCHALTER	BUTTON SWITCH	INTERRUPTOR
	4106420	9	ANELLO ISOLANTE	BAGUE	ISOLIERRING	RING	GUARNICION
D 3441	4108574	1	SCATOLA VALVOLE	BOITE A FUSIBLES	SICHERUNGSDOSE	FUSE BOX	CAJA DE FUSIBLES
	4120292	2	GRAFFETTA	AGRAFE	KLEMMSTUCK	CLIP	SUJETADOR
C 4041	4124362	1	TELERUTTORE (34-49)	TELERUPTEUR	FERNSCHALTER	RELAY	TELERRUPTOR
	4124362	1	TELERUTTORE P.PROIETTORI	TELERUPTEUR	FERNSCHALTER	RELAY	TELERRUPTOR
	4129312	2	CAPPUCCIO	CAPUCHON	SCHUTZKAPPE	BOOT	CAPUCHON
	4134939	1	FANALE TARGA COMPL.	FEU DE PLAQUE	NUMMERNSCHILDLEUCHTE	NUMBER PLATE LAMP	LAMPARA DE MATRICULA
	4138470	1	ANELLO GOMMA	BAGUE	RING	RING	GUARNICION
	4146576	1	PORTALAMPADA LUCE MOTORE COMPL.	PORTE-LAMPE	LAMPENFASSUNG	BULB HOLDER	PORTALAMPARA
	4147286	1	FANALE TARGA COMPL.	FEU DE PLAQUE	NUMMERNSCHILDLEUCHTE	NUMBER PLATE LAMP	LAMPARA DE MATRICULA
	4148540	2	PROIETTORE EST.COMPL.(31)	PROJECTEUR	SCHEINWERFER	HEADLAMP	PROYECTOR
C 4043	4149156	2	PROIETTORE EST.COMPL.(41)	PROJECTEUR	SCHEINWERFER	HEADLAMP	PROYECTOR
	4149156	2	PROIETTORE EST.COMPL.	PROJECTEUR	SCHEINWERFER	HEADLAMP	PROYECTOR
C 4047	4149156	2	PROIETTORE EST.COMPL.(46)	PROJECTEUR	SCHEINWERFER	HEADLAMP	PROYECTOR
C 4043	4149157	2	PROIETTORE EST.COMPL.(41)	PROJECTEUR	SCHEINWERFER	HEADLAMP	PROYECTOR
	4149157	2	PROIETTORE EST.COMPL.	PROJECTEUR	SCHEINWERFER	HEADLAMP	PROYECTOR
C 4047	4149157	2	PROIETTORE EST.COMPL.(46)	PROJECTEUR	SCHEINWERFER	HEADLAMP	PROYECTOR
D 4043	4149173	2	PROIETTORE EST.COMPL.(41)	PROJECTEUR	SCHEINWERFER	HEADLAMP	PROYECTOR
	4149173	2	PROIETTORE EST.COMPL.(35-39)	PROJECTEUR	SCHEINWERFER	HEADLAMP	PROYECTOR

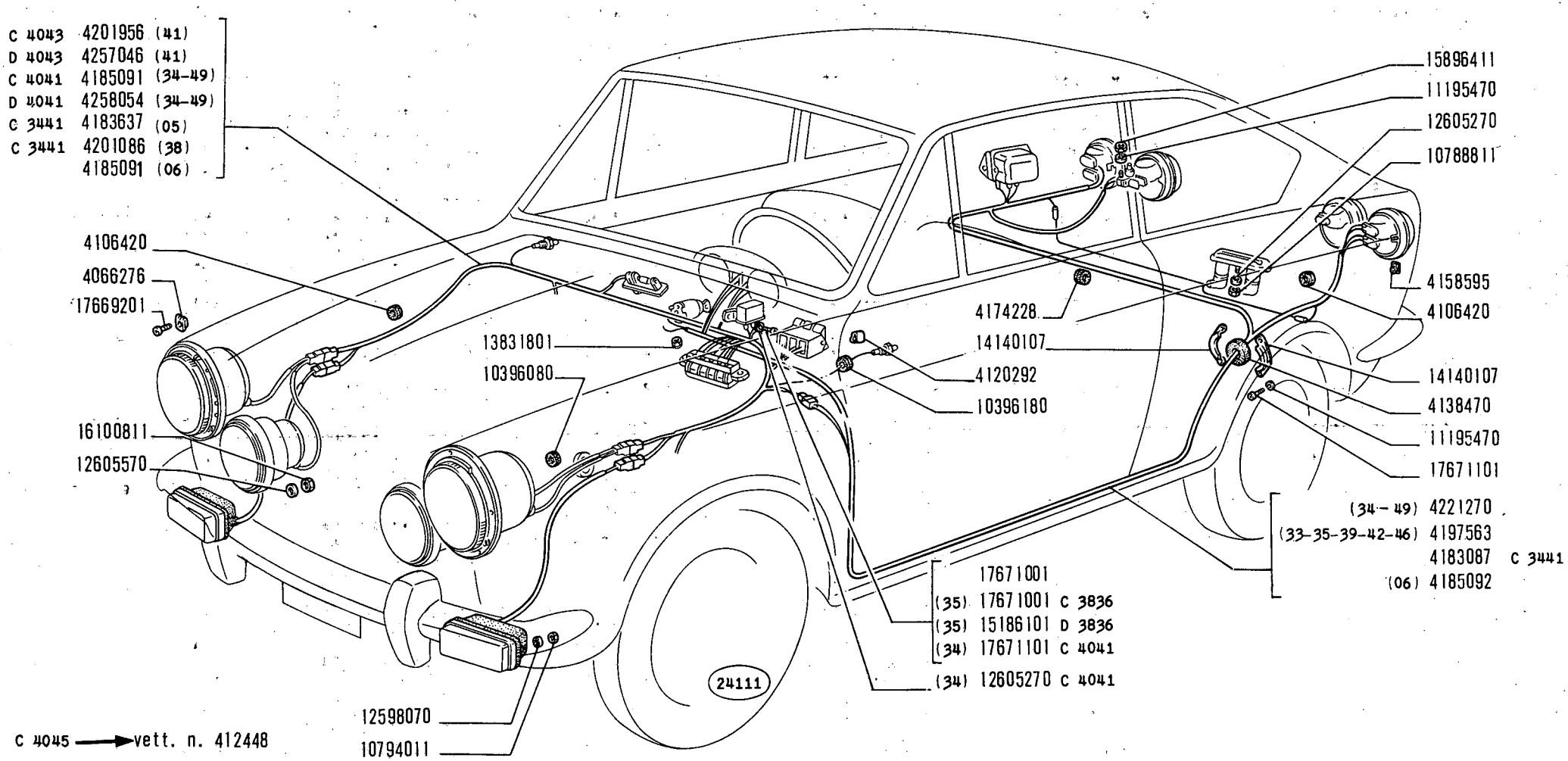
C 4043 4201956 (41)
D 4043 4257046 (41)
C 4041 4185091 (34-49)
D 4041 4258054 (34-49)
C 3441 4183637 (05)
C 3441 4201086 (38)
4185091 (06)
4106420
4066276
17669201
16100811
12605570
13831801
10396080
12598070
10794011
C 4045 ⟶ vett. n. 412448
24111
4174228
14140107
4120292
10396180
17671001
(35) 17671001 C 3836
(35) 15186101 D 3836
(34) 17671101 C 4041
(34) 12605270 C 4041
15896411
11195470
12605270
10788811
4158595
4106420
14140107
4138470
11195470
17671101
(34-49) 4221270
(33-35-39-42-46) 4197563
4183087 C 3441
(06) 4185092

MODIF.	N.ORDINAZ.	Q.	DENOMINAZIONE	DESIGNATION	BENENNUNG	DESCRIPTION	DENOMINACIONES
D 4047	4149173	2	PROIETTORE EST.COMPL.(46)	PROJECTEUR	SCHEINWERFER	HEADLAMP	PROYECTOR
	4149302	2	PROIETTORE EST.COMPL.(34-49)	PROJECTEUR	SCHEINWERFER	HEADLAMP	PROYECTOR
	4149303	2	PROIETTORE EST.COMPL.(34-49)	PROJECTEUR	SCHEINWERFER	HEADLAMP	PROYECTOR
D 4041	4152950	1	ASTUCCIO PORTAFUSIBILE (34-49)	ETUI	ETUI	CASE	ESTUCHE
	4158595	4	BLOCCHETTO FISSAGGIO	TAQUET	SPANNSTUCK	PAD	MULETILLA
C 3441	4165690	1	SCATOLA VALVOLE	BOITE A FUSIBLES	SICHERUNGSDOSE	FUSE BOX	CAJA DE FUSIBLES
	4168896	1	PORTALAMPADA LUCE INT.COMPL.	PORTE-LAMPE	LAMPENFASSUNG	BULB HOLDER	PORTALAMPARA
	4173480	2	PROIETTORE EST.COMPL.(33)	PROJECTEUR	SCHEINWERFER	HEADLAMP	PROYECTOR
	4174228	2	ANELLO GOMMA	BAGUE	RING	RING	GUARNICION
C 4043	4180917	2	FANALE ANTERIORE COMPL.(41)	LANTERNE AV	VORDERE LEUCHTE	FRONT LAMP	LAMPARA ANTERIOR
	4180917	2	FANALE ANTERIORE COMPL.	LANTERNE AV	VORDERE LEUCHTE	FRONT LAMP	LAMPARA ANTERIOR
C 4047	4180917	2	FANALE ANTERIORE COMPL.(46)	LANTERNE AV	VORDERE LEUCHTE	FRONT LAMP	LAMPARA ANTERIOR
	4180948	2	FANALE POSTERIORE COMPL.	LANTERNE AR	HINTERE LEUCHTE	TAIL LAMP	LAMPARA POSTERIOR
	4180950	2	FANALE POSTERIORE COMPL.	LANTERNE AR	HINTERE LEUCHTE	TAIL LAMP	LAMPARA POSTERIOR
	4182533	2	PROIETTORE INT.COMPL.	PROJECTEUR	SCHEINWERFER	HEADLAMP	PROYECTOR
C 4041	4182533	2	PROIETTORE INT.COMPL.(34-49)	PROJECTEUR	SCHEINWERFER	HEADLAMP	PROYECTOR
	4182534	2	PROIETTORE INT.COMPL.(33)	PROJECTEUR	SCHEINWERFER	HEADLAMP	PROYECTOR
	4182607	2	PROIETTORE INT.COMPL.	PROJECTEUR	SCHEINWERFER	HEADLAMP	PROYECTOR
C 4041	4182607	2	PROIETTORE INT.COMPL.(34-49)	PROJECTEUR	SCHEINWERFER	HEADLAMP	PROYECTOR
	4182608	2	PROIETTORE INT.COMPL.(33)	PROJECTEUR	SCHEINWERFER	HEADLAMP	PROYECTOR
C 3441	4183087	1	INSIEME CAVI POST.	CABLES ASSEMBLES	LEITUNGSSATZ	CABLE ASSY.	HAZ DE CABLES
D 4041	4183218	2	PROIETTORE FENDINEBBIA COMPL. (34-49)	PROJECTEUR	SCHEINWERFER	HEADLAMP	PROYECTOR
	4183218						
C 3441	4183637	1	INSIEME CAVI CRUSCOTTO (05)	CABLES ASSEMBLES	LEITUNGSSATZ	CABLE ASSY.	HAZ DE CABLES
D 4043	4183761	2	FANALE ANTERIORE COMPL.(41)	LANTERNE AV	VORDERE LEUCHTE	FRONT LAMP	LAMPARA ANTERIOR
	4183761	2	FANALE ANTERIORE COMPL.(34-35-39-49)	LANTERNE AV	VORDERE LEUCHTE	FRONT LAMP	LAMPARA ANTERIOR
D 4047	4183761	2	FANALE ANTERIORE COMPL.(46)	LANTERNE AV	VORDERE LEUCHTE	FRONT LAMP	LAMPARA ANTERIOR

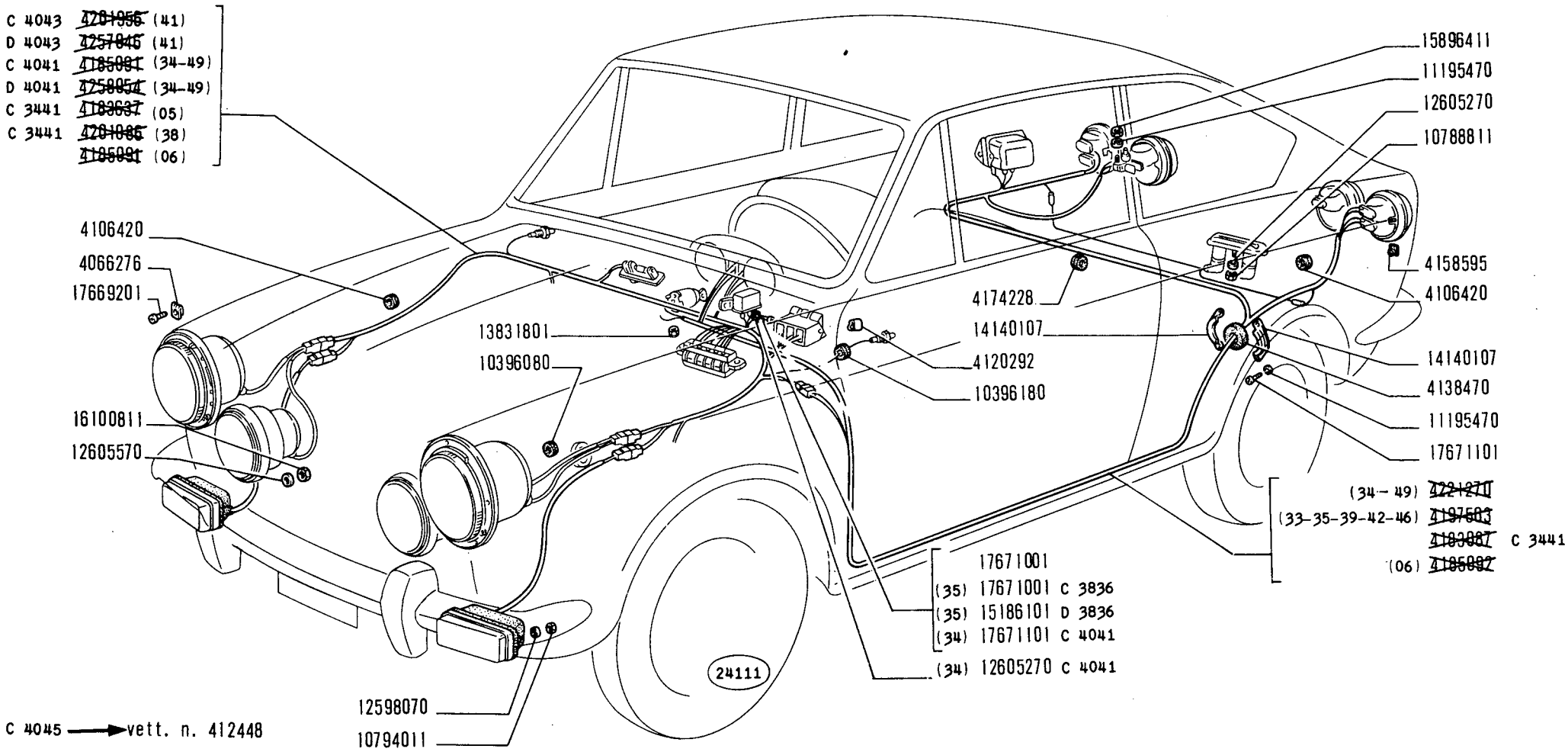

850 Sport

ILLUMINAZIONE ESTERNA ED INTERNA

Eclairage extérieur et intérieur
Aussen- und Innenbeleuchtung

Outer and Inner Lighting
Alumbrado exterior e interior

F4.01

2/3

~~V-1971~~
01-12-71

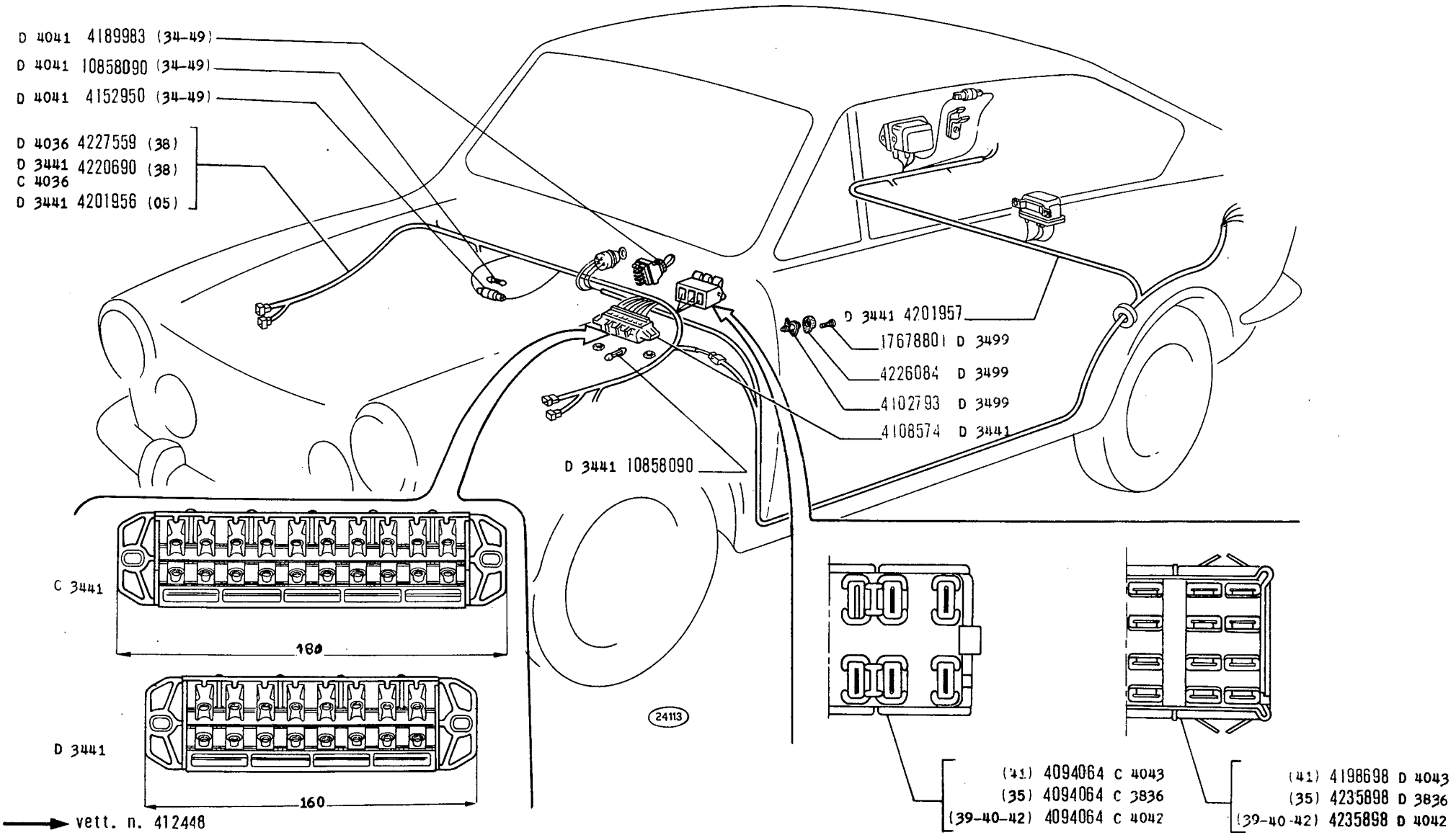

C 4045 → vett. n. 412448

MODIF.	N.ORDINAZ.	Q.	DENOMINAZIONE	DESIGNATION	BENENNUNG	DESCRIPTION	DENOMINACIONES
	4183802	1	GUARNIZIONE	JOINT	DICHTUNG	GASKET	JUNTA
C 4041	4185091	1	INSIEME CAVI CRUSCOTTO (34-49)	CABLES ASSEMBLES	LEITUNGSSATZ	CABLE ASSY.	HAZ DE CABLES
	4185091	1	INSIEME CAVI CRUSCOTTO (06)	CABLES ASSEMBLES	LEITUNGSSATZ	CABLE ASSY.	HAZ DE CABLES
	4185092	1	INSIEME CAVI POST.(06)	CABLES ASSEMBLES	LEITUNGSSATZ	CABLE ASSY.	HAZ DE CABLES
D 4041	4189983	1	DEVIATORE A LEVA P.FENDINEBBIA(34-49)	COMBINATEUR	UMSCHALTER	SWITCH	INTERRUPTOR
	4197563	1	INSIEME CAVI POST.(33-35-39-42-46)	CABLES ASSEMBLES	LEITUNGSSATZ	CABLE ASSY.	HAZ DE CABLES
D 4043	4198698	1	INTERRUTTORE LUCI EST.STRUMENTO E TERGICRISTALLO (41)	INTERRUPTEUR	SCHALTER	SWITCH	INTERRUPTOR
	4198698	1	INTERRUTTORE LUCI EST.STRUMENTO E TERGICRISTALLO (38)	INTERRUPTEUR	SCHALTER	SWITCH	INTERRUPTOR
C 3441	4201086	1	INSIEME CAVI CRUSCOTTO (38)	CABLES ASSEMBLES	LEITUNGSSATZ	CABLE ASSY.	HAZ DE CABLES
C 4043	4201956	1	INSIEME CAVI CRUSCOTTO (41)	CABLES ASSEMBLES	LEITUNGSSATZ	CABLE ASSY.	HAZ DE CABLES
D 3441	4201956	1	INSIEME CAVI CRUSCOTTO (05)	CABLES ASSEMBLES	LEITUNGSSATZ	CABLE ASSY.	HAZ DE CABLES
D 3441	4201957	1	INSIEME CAVI POST.	CABLES ASSEMBLES	LEITUNGSSATZ	CABLE ASSY.	HAZ DE CABLES
D 3687	4218013	1	SPECCHIO RETROVISORE INT.COMPL. (43)	RETROVISEUR	RUECKBLICKSPIEGEL	MIRROR	ESPEJO
D 3441	4220690	1	INSIEME CAVI CRUSCOTTO (38)	CABLES ASSEMBLES	LEITUNGSSATZ	CABLE ASSY.	HAZ DE CABLES
C 4036	4220690 4221270	1	INSIEME CAVI POST.(34-49)	CABLES ASSEMBLES	LEITUNGSSATZ	CABLE ASSY.	HAZ DE CABLES
D 3499	4226084	2	CAPPUCCIO	CAPUCHON	SCHUTZKAPPE	BOOT	CAPUCHON
D 4036	4227558	1	INSIEME CAVI CRUSCOTTO (38)	CABLES ASSEMBLES	LEITUNGSSATZ	CABLE ASSY.	HAZ DE CABLES
D 4042	4235898	1	INTERRUTTORE LUCI EST.-STRUMENTO E TERGICRISTALLO (39-40-42)	INTERRUPTEUR	SCHALTER	SWITCH	INTERRUPTOR
D 3836	4235898	1	INTERRUTTORE LUCI ESTERNE, STRUMENTO E TERGICRISTALLO (35)	INTERRUPTEUR	SCHALTER	SWITCH	INTERRUPTOR
D 4043	4257046	1	INSIEME CAVI CRUSCOTTO (41)	CABLES ASSEMBLES	LEITUNGSSATZ	CABLE ASSY.	HAZ DE CABLES
D 4041	4258054	1	INSIEME CAVI CRUSCOTTO (34-49)	CABLES ASSEMBLES	LEITUNGSSATZ	CABLE ASSY.	HAZ DE CABLES
	10396080	4	ANELLO ISOLANTE	BAGUE	ISOLIERRING	RING	GUARNICION

FIAT 850 SPORT (1 ED - 2 AGG)

MODIF.	N.ORDINAZ.	Q.	DENOMINAZIONE	DESIGNATION	BENENNUNG	DESCRIPTION	DENOMINACIONES
	10396180	3	ANELLO ISOLANTE	BAGUE	ISOLIERRING	RING	GUARNICION
	10788811	1	DADO	ECROU	MUTTER	NUT	TUERCA
	10794011	4	DADO	ECROU	MUTTER	NUT	TUERCA
	10857790	1	LAMPADA	LAMPE	LAMPE	BULB	BOMBILLA
D 4041	10858090	1	FUSIBILE 8A (34-49)	FUSIBLE	SICHERUNG	FUSE	FUSIBLE
C 3441	10858090	9	FUSIBILE 8A	FUSIBLE	SICHERUNG	FUSE	FUSIBLE
D 3441	10858090	7	FUSIBILE 8A	FUSIBLE	SICHERUNG	FUSE	FUSIBLE
	10863090	1	LAMPADA	LAMPE	LAMPE	BULB	BOMBILLA
D 3687	10863090	1	LAMPADA (43)	LAMPE	LAMPE	BULB	BOMBILLA
	11048990	1	FUSIBILE 16A	FUSIBLE	SICHERUNG	FUSE	FUSIBLE
	11195470	3	ROSETTA SICUREZZA	RONDELLE FREIN	SICHERUNGSRING	LOCKWASHER	ARANDELA DE FRENO
	12598070	4	ROSETTA SICUREZZA	RONDELLE FREIN	SICHERUNGSRING	LOCKWASHER	ARANDELA DE FRENO
C 4041	12605270	2	ROSETTA SICUREZZA (34)	RONDELLE FREIN	SICHERUNGSRING	LOCKWASHER	ARANDELA DE FRENO
	12605270	1	ROSETTA SICUREZZA	RONDELLE FREIN	SICHERUNGSRING	LOCKWASHER	ARANDELA DE FRENO
	12605570	2	ROSETTA SICUREZZA	RONDELLE FREIN	SICHERUNGSRING	LOCKWASHER	ARANDELA DE FRENO
	13831801	2	DADO	ECROU	MUTTER	NUT	TUERCA
	14140107	2	COPRIGUARNIZIONE	COUVRE-JOINT	HALTER	COVER	ABRAZADERA
D 3836	15186101	2	VITE (35)	VIS	SCHRAUBE	SCREW	TORNILLO
	15896411	1	DADO	ECROU	MUTTER	NUT	TUERCA
	16100811	2	DADO	ECROU	MUTTER	NUT	TUERCA
	17669201	8	VITE	VIS	SCHRAUBE	SCREW	TORNILLO
	17671001	2	VITE	VIS	SCHRAUBE	SCREW	TORNILLO
C 3836	17671001	2	VITE (35)	VIS	SCHRAUBE	SCREW	TORNILLO
C 4041	17671101	2	VITE (34)	VIS	SCHRAUBE	SCREW	TORNILLO
	17671101	2	VITE	VIS	SCHRAUBE	SCREW	TORNILLO
D 3499	17678801	2	VITE	VIS	SCHRAUBE	SCREW	TORNILLO

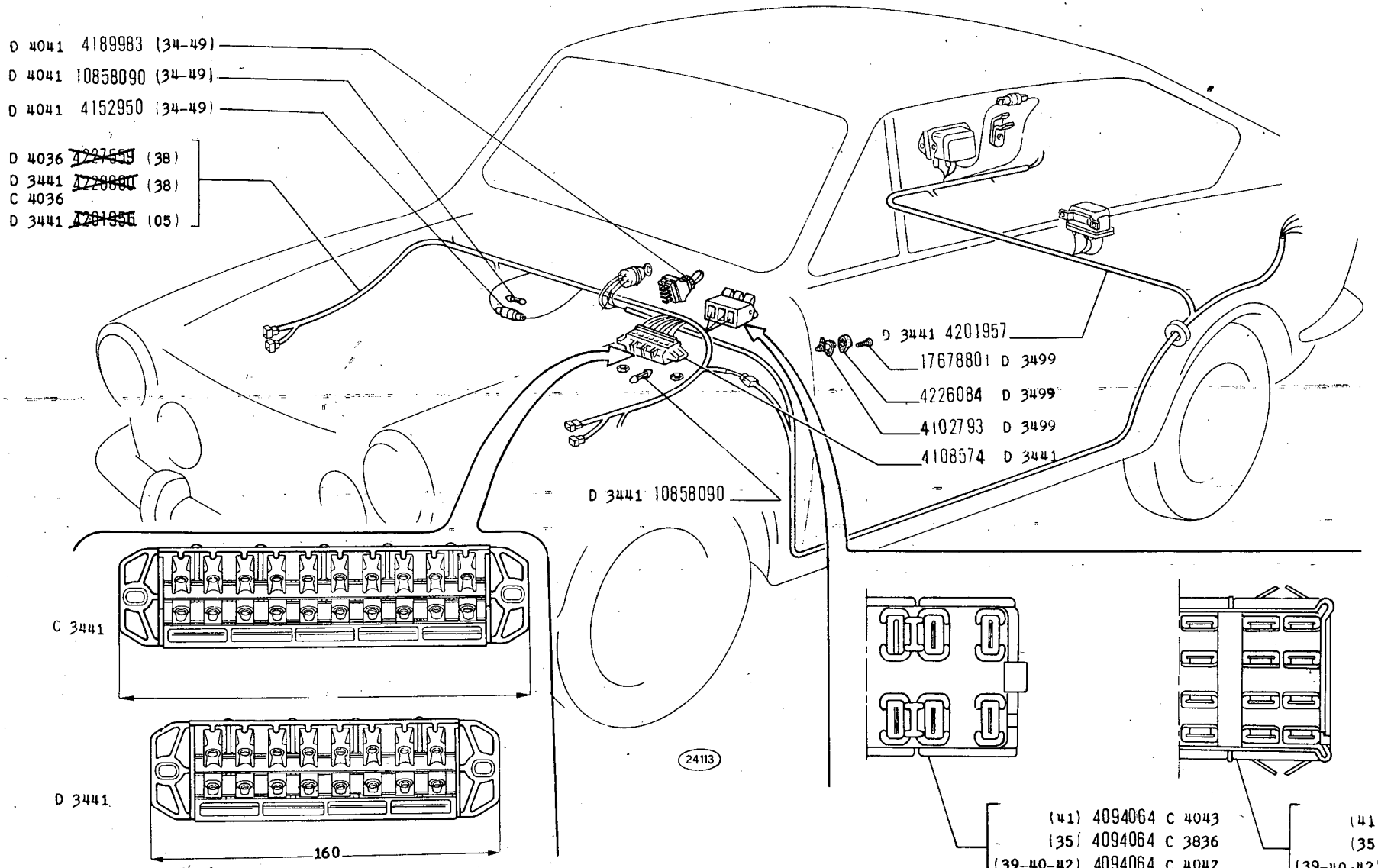

C 4045 → vett. n. 412448

850 Sport

ILLUMINAZIONE ESTERNA ED INTERNA

Eclairage extérieur et intérieur
Aussen- und Innenbeleuchtung
Outer and Inner Lighting
Alumbrado exterior e interior

F4.01

3/3

~~V-1971~~
01-12-71

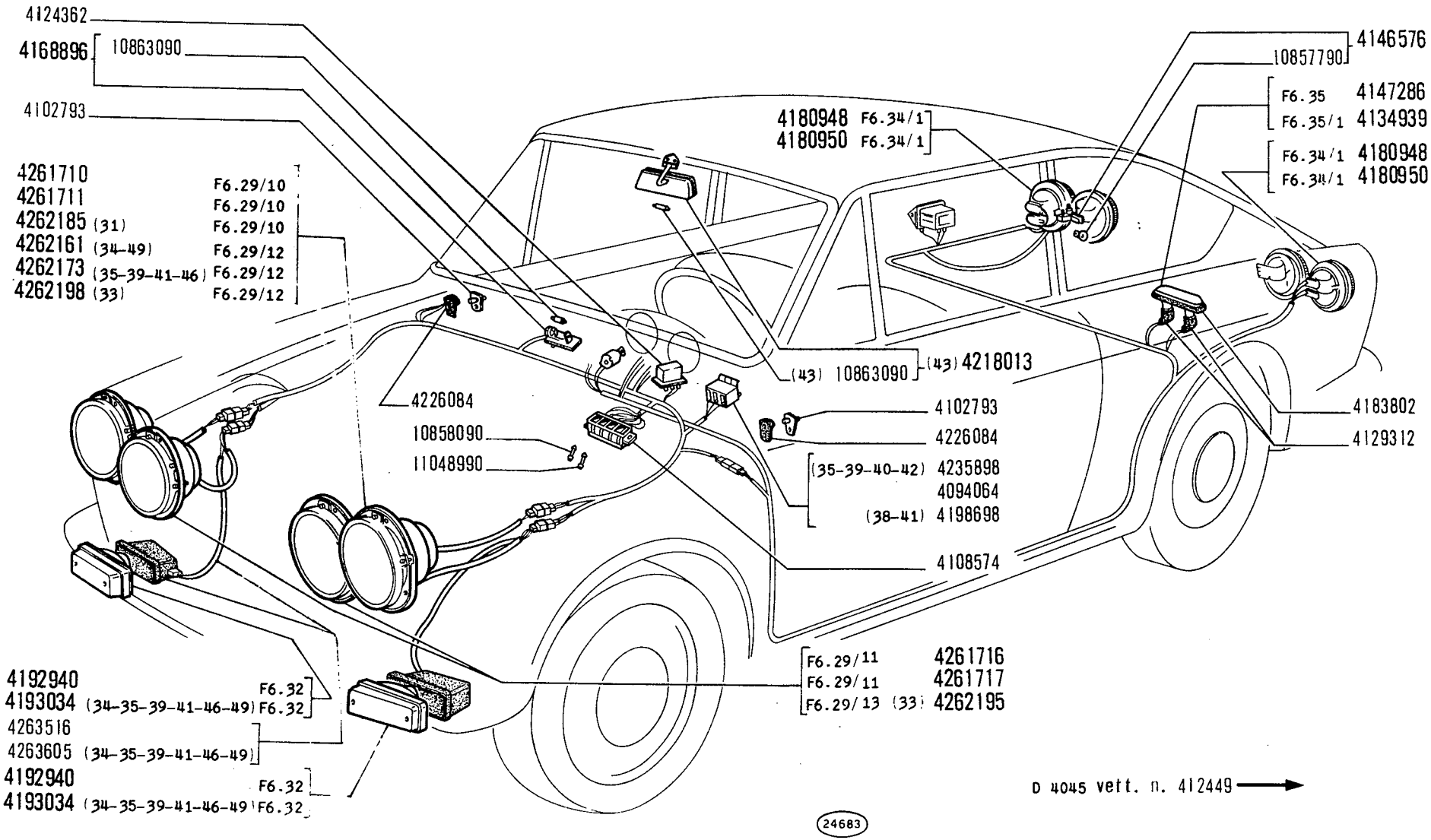

D 4045 vett. n. 412449 →

850 Sport

ILLUMINAZIONE ESTERNA ED INTERNA

Eclairage extérieur et intérieur
Aussen- und Innenbeleuchtung
Outer and Inner Lighting
Alumbrado exterior e interior

F4.01/A

1,2 | V-1971

MODIF.	N.ORDINAZ.	Q.	DENOMINAZIONE	DESIGNATION	BENENNUNG	DESCRIPTION	DENOMINACIONES
	4094064	1	INTERRUTTORE LUCI EST.STRUMENTO E TERGICRISTALLO	INTERRUPTEUR	SCHALTER	SWITCH	INTERRUPTOR
	4102793	2	PULSANTE	POUSSOIR	DRUCKSCHALTER	BUTTON SWITCH	INTERRUPTOR
	4106420	9	ANELLO ISOLANTE	BAGUE	ISOLIERRING	RING	GUARNICION
	4108574	1	SCATOLA VALVOLE	BOITE A FUSIBLES	SICHERUNGSDOSE	FUSE BOX	CAJA DE FUSIBLES
	4120292	2	GRAFFETTA	AGRAFE	KLEMMSTUCK	CLIP	SUJETADOR
	4124362	1	TELERUTTORE P.PROIETTORI	TELERUPTEUR	FERNSCHALTER	RELAY	TELERRUPTOR
	4129312	2	CAPPUCCIO	CAPUCHON	SCHUTZKAPPE	BOOT	CAPUCHON
	4134939	1	FANALE TARGA COMPL.	FEU DE PLAQUE	NUMMERNSCHILDLEUCHTE	NUMBER PLATE LAMP	LAMPARA DE MATRICULA
	4138470	1	ANELLO GOMMA	BAGUE	RING	RING	GUARNICION
	4146576	1	PORTALAMPADA LUCE MOTORE COMPL.	PORTE-LAMPE	LAMPENFASSUNG	BULB HOLDER	PORTALAMPARA
	4147286	1	FANALE TARGA COMPL.	FEU DE PLAQUE	NUMMERNSCHILDLEUCHTE	NUMBER PLATE LAMP	LAMPARA DE MATRICULA
	4158595	4	BLOCCHETTO FISSAGGIO	TAQUET	SPANNSTUCK	PAD	MULETILLA
	4168896	1	PORTALAMPADA LUCE INT.COMPL.	PORTE-LAMPE	LAMPENFASSUNG	BULB HOLDER	PORTALAMPARA
	4174228	2	ANELLO GOMMA	BAGUE	RING	RING	GUARNICION
	4180948	2	FANALE POSTERIORE COMPL.	LANTERNE AR	HINTERE LEUCHTE	TAIL LAMP	LAMPARA POSTERIOR
	4180950	2	FANALE POSTERIORE COMPL.	LANTERNE AR	HINTERE LEUCHTE	TAIL LAMP	LAMPARA POSTERIOR
	4183802	1	GUARNIZIONE	JOINT	DICHTUNG	GASKET	JUNTA
	4192940	2	FANALE ANTERIORE COMPL.	LANTERNE AV	VORDERE LEUCHTE	FRONT LAMP	LAMPARA ANTERIOR
	4193034	2	FANALE ANTERIORE COMPL.(34-35-39-41-46-49)	LANTERNE AV	VORDERE LEUCHTE	FRONT LAMP	LAMPARA ANTERIOR
	4198698	1	INTERRUTTORE LUCI EST.STRUMENTO E TERGICRISTALLO (38-41)	INTERRUPTEUR	SCHALTER	SWITCH	INTERRUPTOR
	4210565	12	BLOCCHETTO FISSAGGIO	TAQUET	SPANNSTUCK	PAD	MULETILLA
	4218013	1	SPECCHIO RETROVISORE INT.COMPL.(43)	RETROVISEUR	RUECKBLICKSPIEGEL	MIRROR	ESPEJO
	4226084	2	CAPPUCCIO	CAPUCHON	SCHUTZKAPPE	BOOT	CAPUCHON
	4235898	1	INTERRUTTORE LUCI ESTERNE, STRUMENTO E TERGICRISTALLO (35-39-40-42)	INTERRUPTEUR	SCHALTER	SWITCH	INTERRUPTOR
	4261710	2	PROIETTORE EST.COMPL.	PROJECTEUR	SCHEINWERFER	HEADLAMP	PROYECTOR
	4261711	2	PROIETTORE EST.COMPL.	PROJECTEUR	SCHEINWERFER	HEADLAMP	PROYECTOR
	4261716	2	PROIETTORE INT.COMPL.	PROJECTEUR	SCHEINWERFER	HEADLAMP	PROYECTOR
	4261717	2	PROIETTORE INT.COMPL.	PROJECTEUR	SCHEINWERFER	HEADLAMP	PROYECTOR
	4262161	2	PROIETTORE EST.COMPL.(34-49)	PROJECTEUR	SCHEINWERFER	HEADLAMP	PROYECTOR

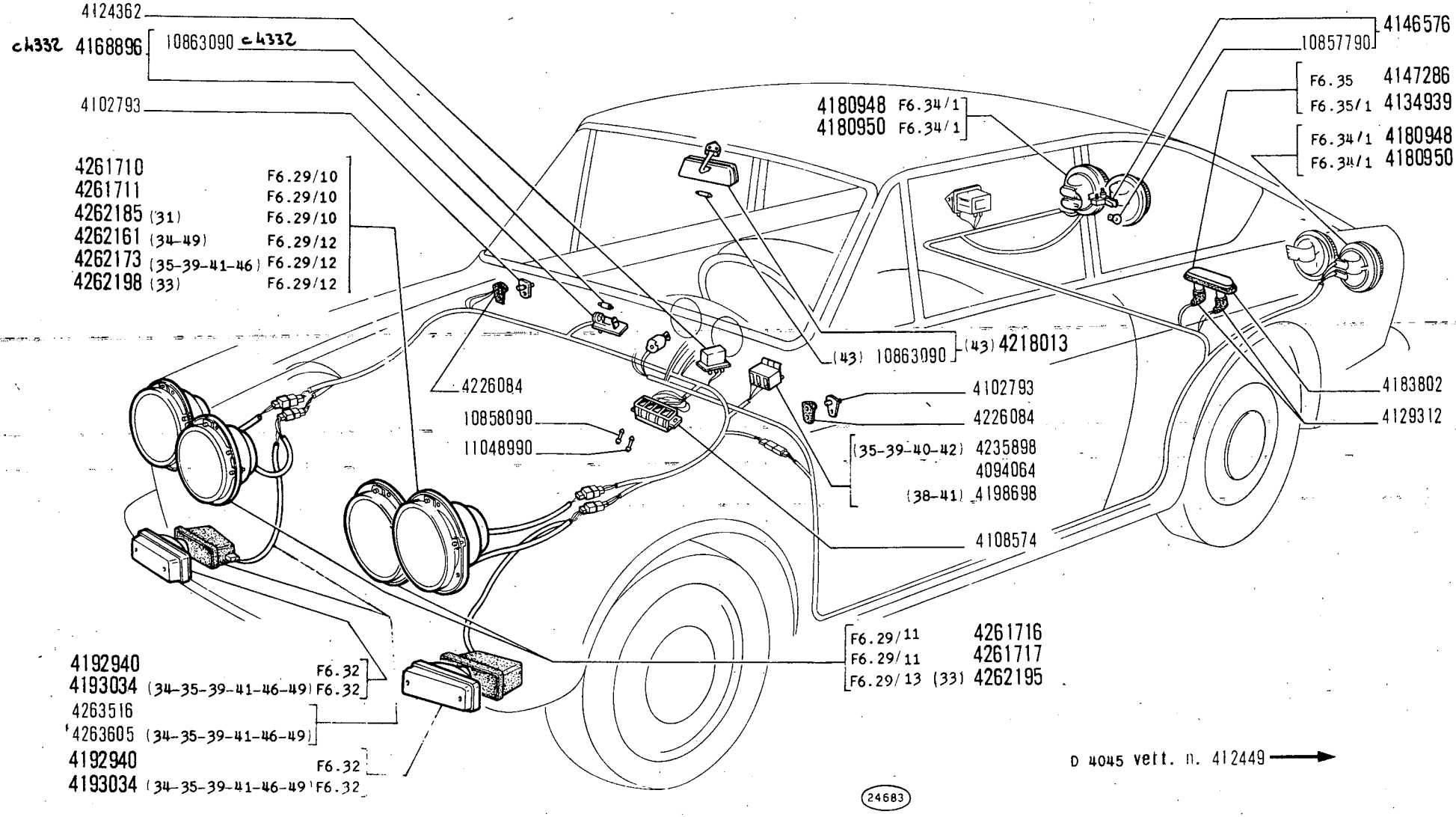

ILLUMINAZIONE ESTERNA ED INTERNA

Eclairage extérieur et intérieur
Aussen- und Innenbeleuchtung
Outer and Inner Lighting
Alumbrado exterior e interior

850 Sport

F4.01/A

1/2

~~V 1971~~
01-12-71

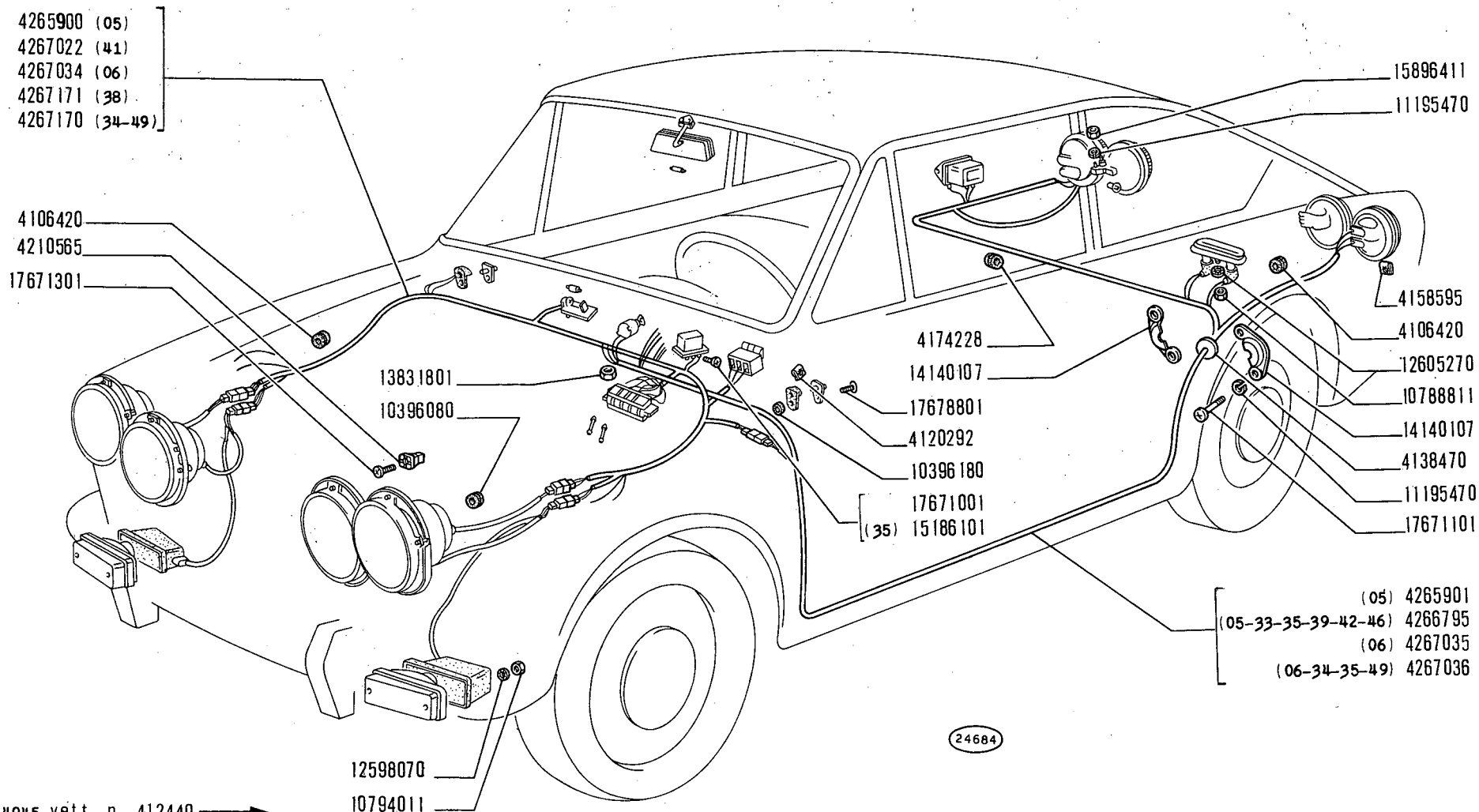

D 4045 vett. n. 412449 →

850 Sport

ILLUMINAZIONE ESTERNA ED INTERNA

Eclairage extérieur et intérieur
Aussen- und Innenbeleuchtung
Outer and Inner Lighting
Alumbrado exterior e interior

MODIF.	N.ORDINAZ.	Q.	DENOMINAZIONE	DESIGNATION	BENENNUNG	DESCRIPTION	DENOMINACIONES
	4262173	2	PROIETTORE EST.COMPL.(35-39-41-46)	PROJECTEUR	SCHEINWERFER	HEADLAMP	PROYECTOR
	4262185	2	PROIETTORE EST.COMPL.(31)	PROJECTEUR	SCHEINWERFER	HEADLAMP	PROYECTOR
	4262195	2	PROIETTORE INT.COMPL.(33)	PROJECTEUR	SCHEINWERFER	HEADLAMP	PROYECTOR
	4262198	2	PROIETTORE EST.COMPL.(33)	PROJECTEUR	SCHEINWERFER	HEADLAMP	PROYECTOR
	4263516	2	CAVI CON GUARNIZIONE E CAPPUCCIO	CABLES	LEITUNGEN	CABLES	CABLES
	4263605	2	CAVI CON GUARNIZIONE E CAPPUCCIO (34-35-39-41-46-49)	CABLES	LEITUNGEN	CABLES	CABLES
	4265900	1	INSIEME CAVI CRUSCOTTO (05)	CABLES ASSEMBLES	LEITUNGSSATZ	CABLE ASSY.	HAZ DE CABLES
	4265901	1	INSIEME CAVI POST.(05)	CABLES ASSEMBLES	LEITUNGSSATZ	CABLE ASSY.	HAZ DE CABLES
	4266795	1	INSIEME CAVI POST.(05-33-35-39-42-46)	CABLES ASSEMBLES	LEITUNGSSATZ	CABLE ASSY.	HAZ DE CABLES
	4267022	1	INSIEME CAVI CRUSCOTTO (41)	CABLES ASSEMBLES	LEITUNGSSATZ	CABLE ASSY.	HAZ DE CABLES
	4267034	1	INSIEME CAVI CRUSCOTTO (06)	CABLES ASSEMBLES	LEITUNGSSATZ	CABLE ASSY.	HAZ DE CABLES
	4267035	1	INSIEME CAVI POST.(06)	CABLES ASSEMBLES	LEITUNGSSATZ	CABLE ASSY.	HAZ DE CABLES
	4267036	1	INSIEME CAVI POST.(06-34-35-49)	CABLES ASSEMBLES	LEITUNGSSATZ	CABLE ASSY.	HAZ DE CABLES
	4267170	1	INSIEME CAVI CRUSCOTTO (34-49)	CABLES ASSEMBLES	LEITUNGSSATZ	CABLE ASSY.	HAZ DE CABLES
	4267171	1	INSIEME CAVI CRUSCOTTO (38)	CABLES ASSEMBLES	LEITUNGSSATZ	CABLE ASSY.	HAZ DE CABLES
	10396080	4	ANELLO GOMMA	BAGUE	RING	RING	GUARNICION
	10396180	3	ANELLO GOMMA	BAGUE	RING	RING	GUARNICION
	10788811	1	DADO	ECROU	MUTTER	NUT	TUERCA
	10794011	4	DADO	ECROU	MUTTER	NUT	TUERCA
	10857790	1	LAMPADA	LAMPE	LAMPE	BULB	BOMBILLA
	10858090	7	FUSIBILE 8A	FUSIBLE	SICHERUNG	FUSE	FUSIBLE
	10863090	1	LAMPADA	LAMPE	LAMPE	BULB	BOMBILLA
	10863090	1	LAMPADA (43)	LAMPE	LAMPE	BULB	BOMBILLA
	11048990	1	FUSIBILE 16A	FUSIBLE	SICHERUNG	FUSE	FUSIBLE
	11195470	3	ROSETTA SICUREZZA	RONDELLE FREIN	SICHERUNGSRING	LOCKWASHER	ARANDELA DE FRENO
	12598070	4	ROSETTA SICUREZZA	RONDELLE FREIN	SICHERUNGSRING	LOCKWASHER	ARANDELA DE FRENO
	12598070	4	ROSETTA SICUREZZA	RONDELLE FREIN	SICHERUNGSRING	LOCKWASHER	ARANDELA DE FRENO
	12605270	1	ROSETTA SICUREZZA	RONDELLE FREIN	SICHERUNGSRING	LOCKWASHER	ARANDELA DE FRENO
	13831801	2	DADO	ECROU	MUTTER	NUT	TUERCA

MODIF.	N.ORDINAZ.	Q.	DENOMINAZIONE	DESIGNATION	BENENNUNG	DESCRIPTION	DENOMINACIONES
C 3968	4032794	1	DADO	ECROU	MUTTER	NUT	TUERCA
	4058051	2	CAPPUCCIO	CAPUCHON	SCHUTZKAPPE	BOOT	CAPUCHON
C 3968	4067916	1	INTERRUTTORE ARRESTO	INTERRUPTEUR	SCHALTER	SWITCH	INTERRUPTOR
	4069103	1	LAMPEGGIATORE	CLIGNOTANT	BLINKGEBER	FLASHER	RELE DE INTERMITENCIA
	4110141	2	GUARNIZIONE	JOINT	DICHTUNG	GASKET	JUNTA
	4130888	1	MOLLA	RESSORT	FEDER	SPRING	RESORTE
	4132136	1	DEVIOGUIDASGANCIO E DEVIOLUCI	COMBINATEUR	LENKSTOCK-UMSCHALTER	SWITCH UNIT	INTERRUPTOR-CONMUTADOR
C 4042	4136833	1	DEVIOGUIDASGANCIO E DEVIOLUCI (39-42-43)	COMBINATEUR	LENKSTOCK-UMSCHALTER	SWITCH UNIT	INTERRUPTOR-CONMUTADOR
C 3836	4136833	1	DEVIOGUIDASGANCIO E DEVIOLUCI (35)	COMBINATEUR	LENKSTOCK-UMSCHALTER	SWITCH UNIT	INTERRUPTOR-CONMUTADOR
	4151068	1	TELERUTTORE	TELERUPTEUR	FERNSCHALTER	RELAY	TELERRUPTOR
	4151305	2	FANALE LATERALE COMPL.	FEU LATERAL	SEITLICHE LEUCHTE	SIDE LAMP	LAMPARA LATERAL
	4169807	1	DEVIOGUIDASGANCIO E DEVIOLUCI (38-40-41)	COMBINATEUR	LENKSTOCK-UMSCHALTER	SWITCH UNIT	INTERRUPTOR-CONMUTADOR
D 4042	4169807	1	DEVIOGUIDASGANCIO E DEVIOLUCI (39-42-43)	COMBINATEUR	LENKSTOCK-UMSCHALTER	SWITCH UNIT	INTERRUPTOR-CONMUTADOR
D 3836	4169807	1	DEVIOGUIDASGANCIO E DEVIOLUCI (35)	COMBINATEUR	LENKSTOCK-UMSCHALTER	SWITCH UNIT	INTERRUPTOR-CONMUTADOR
D 3914	4172185	1	AVVISATORE TONO BASSO	AVERTISSEUR -TON BAS-	HORN -TIEF-	HORN -LOW PITCH-	BOCINA-TONO BAJO
D 3914	4172186	1	AVVISATORE TONO ALTO	AVERTISSEUR-TON HAUT-	HORN -HOCH-	HORN -HIGH PITCH-	BOCINA-TONO ALTO
D 3968	4177124	1	INTERRUTTORE ARRESTO	INTERRUPTEUR	SCHALTER	SWITCH	INTERRUPTOR
D 3836	4183030	1	COMMUTATORE SEGNALAZIONE EMERGENZA (35)	COMMUTATEUR	SCHALTER	SWITCH	CONMUTADOR
D 3836	4183823	1	INDICATORE OTTICO COMPL.SEGNALAZIONI EMERGENZA (35)	LAMPE-TEMOIN	ANZEIGELEUCHTE	INDICATOR	LAMPARA TESTIGO
	4185214	1	GHIERA	ECROU	GEWINDERING	PLUG	TORNILLO
	4186145	2	FANALE ANTERIORE COMPL.	LANTERNE AV	VORDERE LEUCHTE	FRONT LAMP	LAMPARA ANTERIOR
	4186147	2	FANALE ANTERIORE COMPL.(35-39)	LANTERNE AV	VORDERE LEUCHTE	FRONT LAMP	LAMPARA ANTERIOR
D 3914	4186412	1	AVVISATORE TONO BASSO	AVERTISSEUR -TON BAS-	HORN -TIEF-	HORN -LOW PITCH-	BOCINA-TONO BAJO
D 3914	4186413	1	AVVISATORE TONO ALTO	AVERTISSEUR-TON HAUT-	HORN -HOCH-	HORN -HIGH PITCH-	BOCINA-TONO ALTO
	4188295	1	PULSANTE	POUSSOIR	DRUCKSCHALTER	BUTTON SWITCH	INTERRUPTOR
D 3836	4200679	1	LAMPEGGIATORE SEGNALAZIONE EMERGENZA (35)	CLIGNOTANT	BLINKGEBER	FLASHER	RELE DE INTERMITENCIA
C 3914	4210257	1	AVVISATORE TONO BASSO	AVERTISSEUR -TON BAS-	HORN -TIEF-	HORN -LOW PITCH-	BOCINA-TONO BAJO
C 3914	4210258	1	AVVISATORE TONO ALTO	AVERTISSEUR-TON HAUT-	HORN -HOCH-	HORN -HIGH PITCH-	BOCINA-TONO ALTO
D 3836	4223598	1	INDICATORE OTTICO COMPL.SEGNALAZIONE EMERGENZA (35)	LAMPE-TEMOIN	ANZEIGELEUCHTE	INDICATOR	LAMPARA TESTIGO
	10519201	4	ROSETTA PIANA	RONDELLE	SCHEIBE	WASHER	ARANDELA

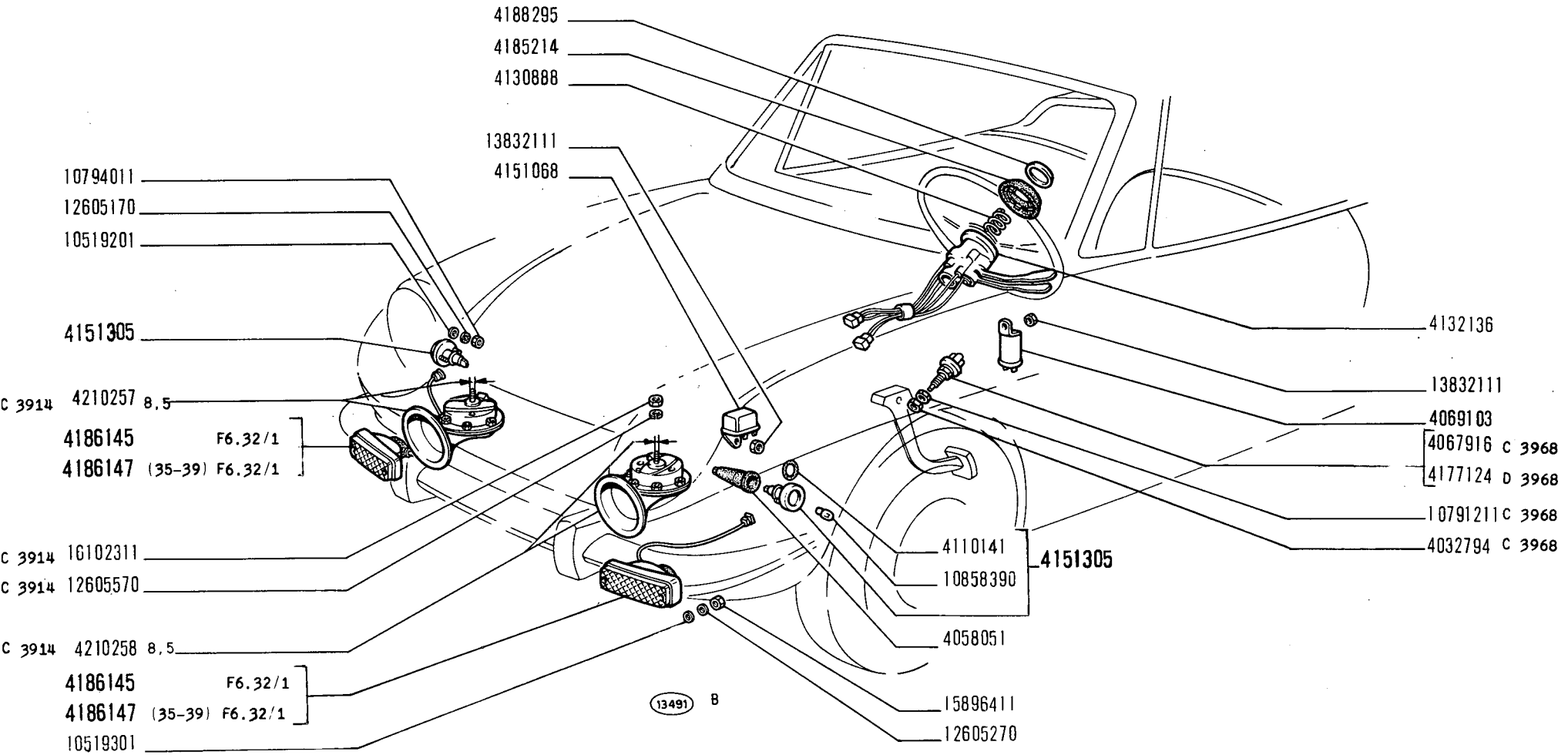

850 Sport

SEGNALAZIONE DI AVVISO E DI MANOVRA

- *Dispositifs de signalisation*
- *Signalisiervorrichtung*
- *Signalling Devices*
- *Aparatos de señalización*

F5.01/1

1/2 | V-1971

MODIF.	N.ORDINAZ.	Q.	DENOMINAZIONE	DESIGNATION	BENENNUNG	DESCRIPTION	DENOMINACIONES
D 3914	12605370	2	ROSETTA SICUREZZA	RONDELLE FREIN	SICHERUNGSRING	LOCKWASHER	ARANDELA DE FRENO
	12605570	2	ROSETTA SICUREZZA	RONDELLE FREIN	SICHERUNGSRING	LOCKWASHER	ARANDELA DE FRENO
C 3914	12605570	2	ROSETTA SICUREZZA	RONDELLE FREIN	SICHERUNGSRING	LOCKWASHER	ARANDELA DE FRENO
	13832111	2	DADO	ECROU	MUTTER	NUT	TUERCA
	13838171	2	VITE	VIS	SCHRAUBE	SCREW	TORNILLO
D 4043	14142390	1	LAMPADA (41)	LAMPE	LAMPE	BULB	BOMBILLA
D 3836	14142390	1	LAMPADA (35)	LAMPE	LAMPE	BULB	BOMBILLA
D 4045	14142390	2	LAMPADA	LAMPE	LAMPE	BULB	BOMBILLA
D 3914	15896211	2	DADO	ECROU	MUTTER	NUT	TUERCA
	16100811	2	DADO	ECROU	MUTTER	NUT	TUERCA
C 3914	16102311	2	DADO	ECROU	MUTTER	NUT	TUERCA
D 4043	17671101	2	VITE (41)	VIS	SCHRAUBE	SCREW	TORNILLO
D 3836	17671101	2	VITE (35)	VIS	SCHRAUBE	SCREW	TORNILLO

MODIF.	N.ORDINAZ.	Q.	DENOMINAZIONE	DESIGNATION	BENENNUNG	DESCRIPTION	DENOMINACIONES
D 3836	4200679	1	LAMPEGGIATORE SEGNALAZIONE EMERGENZA (35)	CLIGNOTANT	BLINKGEBER	FLASHER	RELE DE INTERMITENCIA
C 3914	4210257	1	AVVISATORE TONO BASSO	AVERTISSEUR -TON BAS-	HORN -TIEF-	HORN -LOW PITCH-	BOCINA-TONO BAJO
C 3914	4210258	1	AVVISATORE TONO ALTO	AVERTISSEUR-TON HAUT-	HORN -HOCH-	HORN -HIGH PITCH-	BOCINA-TONO ALTO
D 3836	4223598	1	INDICATORE OTTICO COMPL.SEGNALAZIONE EMERGENZA (35)	LAMPE-TEMOIN	ANZEIGELEUCHTE	INDICATOR	LAMPARA TESTIGO
D 4043	4223598	1	INDICATORE OTTICO COMPL.SEGNALAZIONE EMERGENZA (41)	LAMPE-TEMOIN	ANZEIGELEUCHTE	INDICATOR	LAMPARA TESTIGO
D 3914	4247788	2	STAFFA	ETRIER	HALTER	BRACKET	SOPORTE
	4267317	1	DEVIOGUIDASGANCIO E DEVIOLUCI (05)	COMBINATEUR	LENKSTOCK-UMSCHALTER	SWITCH UNIT	INTERRUPTOR-CONMUTADOR
C 4036	4267317	1	DEVIOGUIDASGANCIO E DEVIOLUCI (33)	COMBINATEUR	LENKSTOCK-UMSCHALTER	SWITCH UNIT	INTERRUPTOR-CONMUTADOR
C 4036	4267318	1	DEVIOGUIDASGANCIO E DEVIOLUCI (38)	COMBINATEUR	LENKSTOCK-UMSCHALTER	SWITCH UNIT	INTERRUPTOR-CONMUTADOR
D 3836	4267318	1	DEVIOGUIDASGANCIO E DEVIOLUCI (05-35)	COMBINATEUR	LENKSTOCK-UMSCHALTER	SWITCH UNIT	INTERRUPTOR-CONMUTADOR
D 4043	4267318	1	DEVIOGUIDASGANCIO E DEVIOLUCI (41)	COMBINATEUR	LENKSTOCK-UMSCHALTER	SWITCH UNIT	INTERRUPTOR-CONMUTADOR
D 4042	4267318	1	DEVIOGUIDASGANCIO E DEVIOLUCI (39-40-42)	COMBINATEUR	LENKSTOCK-UMSCHALTER	SWITCH UNIT	INTERRUPTOR-CONMUTADOR
	4267319	1	DEVIOGUIDASGANCIO E DEVIOLUCI (34-49)	COMBINATEUR	LENKSTOCK-UMSCHALTER	SWITCH UNIT	INTERRUPTOR-CONMUTADOR
C 3836	4267319	1	DEVIOGUIDASGANCIO E DEVIOLUCI (35)	COMBINATEUR	LENKSTOCK-UMSCHALTER	SWITCH UNIT	INTERRUPTOR-CONMUTADOR
C 4043	4267319	1	DEVIOGUIDASGANCIO E DEVIOLUCI (41)	COMBINATEUR	LENKSTOCK-UMSCHALTER	SWITCH UNIT	INTERRUPTOR-CONMUTADOR
C 4042	4267319	1	DEVIOGUIDASGANCIO E DEVIOLUCI (39-40-42)	COMBINATEUR	LENKSTOCK-UMSCHALTER	SWITCH UNIT	INTERRUPTOR-CONMUTADOR
	4267319	1	DEVIOGUIDASGANCIO E DEVIOLUCI (06)	COMBINATEUR	LENKSTOCK-UMSCHALTER	SWITCH UNIT	INTERRUPTOR-CONMUTADOR
D 4036	4267319	1	DEVIOGUIDASGANCIO E DEVIOLUCI (33)	COMBINATEUR	LENKSTOCK-UMSCHALTER	SWITCH UNIT	INTERRUPTOR-CONMUTADOR
D 4036	4267320	1	DEVIOGUIDASGANCIO E DEVIOLUCI (38)	COMBINATEUR	LENKSTOCK-UMSCHALTER	SWITCH UNIT	INTERRUPTOR-CONMUTADOR
	4267320	1	DEVIOGUIDASGANCIO E DEVIOLUCI (06-35)	COMBINATEUR	LENKSTOCK-UMSCHALTER	SWITCH UNIT	INTERRUPTOR-CONMUTADOR
C 3968	10791211	1	DADO (05)	ECROU	MUTTER	NUT	TUERCA
C 4045	10794011	4	DADO	ECROU	MUTTER	NUT	TUERCA
C 4045	10858390	2	LAMPADA	LAMPE	LAMPE	BULB	BOMBILLA
C 4045	12598070	4	ROSETTA SICUREZZA	RONDELLE FREIN	SICHERUNGSRING	LOCKWASHER	ARANDELA DE FRENO
D 4043	12605270	2	ROSETTA SICUREZZA (41)	RONDELLE FREIN	SICHERUNGSRING	LOCKWASHER	ARANDELA DE FRENO
D 3836	12605270	2	ROSETTA SICUREZZA (35)	RONDELLE FREIN	SICHERUNGSRING	LOCKWASHER	ARANDELA DE FRENO

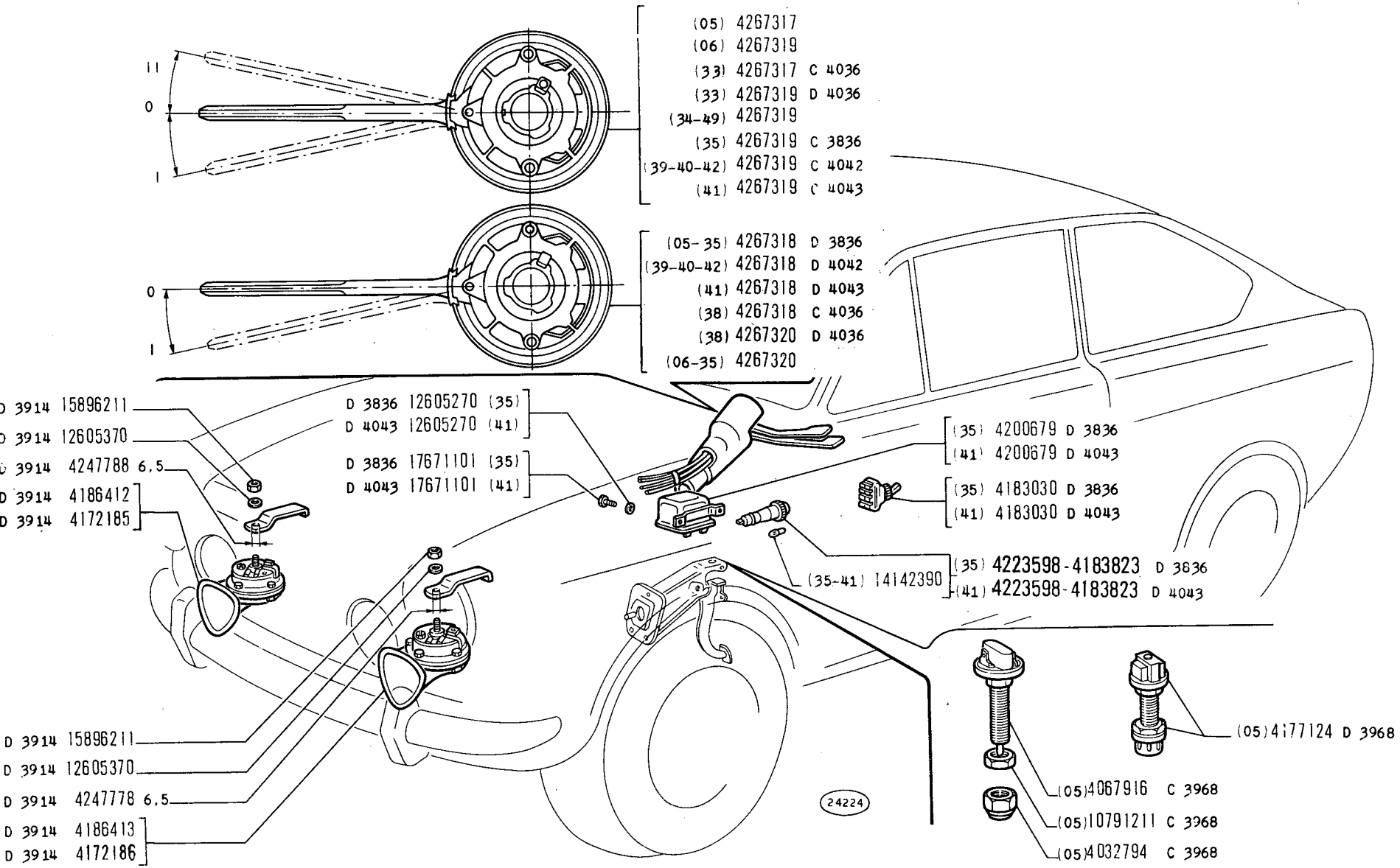

SEGNALAZIONE DI AVVISO E DI MANOVRA

Dispositifs de signalisation
Signalisiervorrichtung

Signalling Devices
Aparatos de señalización

850 Sport

F5.01

2/2

V-1971

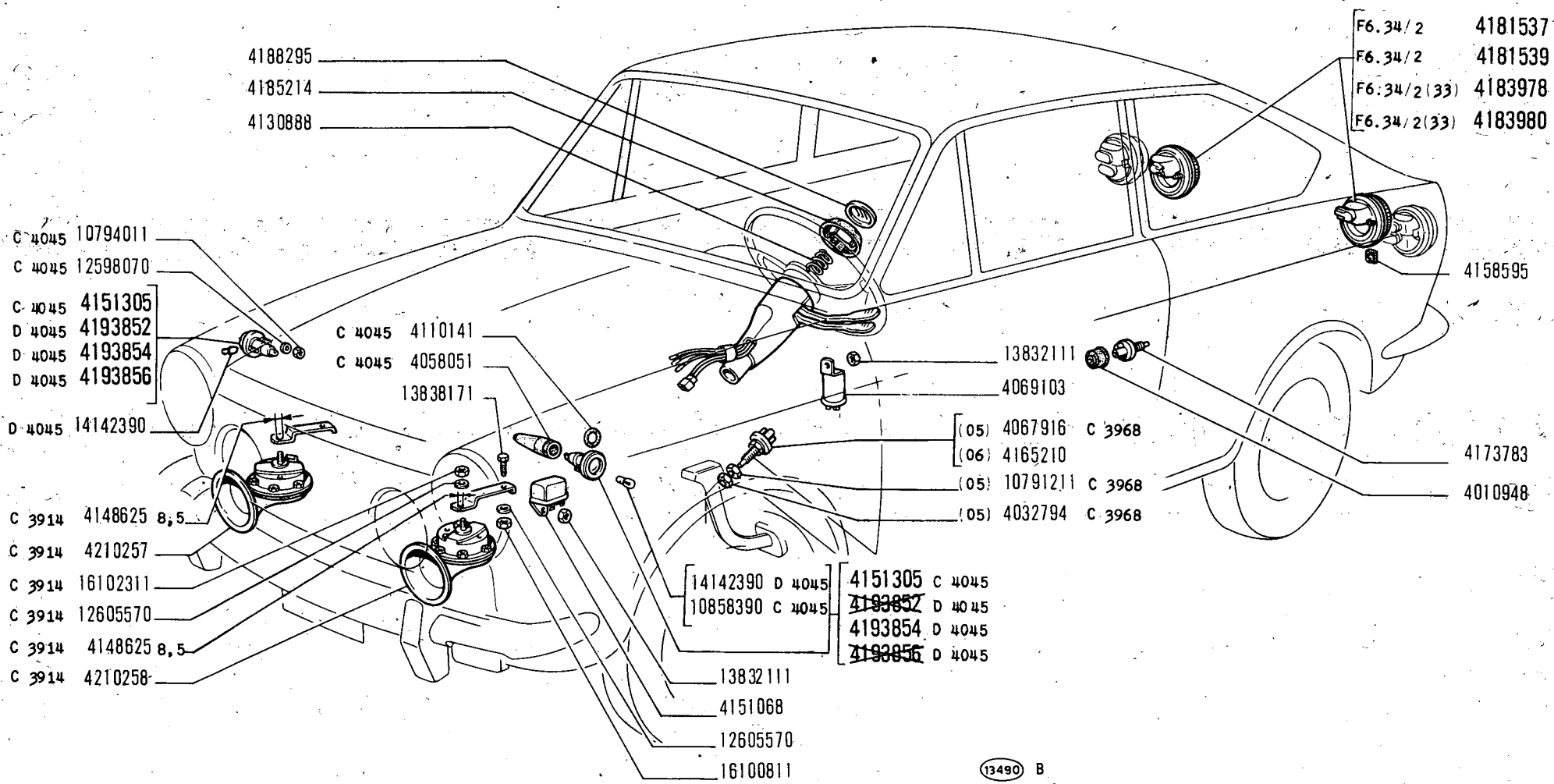

850 Sport

SEGNALAZIONE DI AVVISO E DI MANOVRA

Dispositifs de signalisation
Signalisiervorrichtung

Signalling Devices
Aparatos de señalización

F5.01

1/2

~~V-1971~~
01-12-71

MODIF.	N.ORDINAZ.	Q.	DENOMINAZIONE	DESIGNATION	BENENNUNG	DESCRIPTION	DENOMINACIONES
	4010948	1	CAPPUCCIO	CAPUCHON	SCHUTZKAPPE	BOOT	CAPUCHON
C 3968	4032794	1	DADO	ECROU	MUTTER	NUT	TUERCA
C 4045	4058051	2	CAPPUCCIO	CAPUCHON	SCHUTZKAPPE	BOOT	CAPUCHON
C 3968	4067916	1	INTERRUTTORE ARRESTO	INTERRUPTEUR	SCHALTER	SWITCH	INTERRUPTOR
	4069103	1	LAMPEGGIATORE	CLIGNOTANT	BLINKGEBER	FLASHER	RELE DE INTERMITENCIA
C 4045	4110141	2	GUARNIZIONE	JOINT	DICHTUNG	GASKET	JUNTA
	4130888	1	MOLLA	RESSORT	FEDER	SPRING	RESORTE
C 3914	4148625	2	STAFFA	ETRIER	HALTER	BRACKET	SOPORTE
	4151068	1	TELERUTTORE	TELERUPTEUR	FERNSCHALTER	RELAY	TELERRUPTOR
C 4045	4151305	2	FANALE LATERALE COMPL.	FEU LATERAL	SEITLICHE LEUCHTE	SIDE LAMP	LAMPARA LATERAL
	4158595	4	BLOCCHETTO FISSAGGIO	TAQUET	SPANNSTUCK	PAD	MULETILLA
	4165210	1	INTERRUTTORE ARRESTO (06)	INTERRUPTEUR	SCHALTER	SWITCH	INTERRUPTOR
D 3914	4172185	1	AVVISATORE TONO BASSO	AVERTISSEUR -TON BAS-	HORN -TIEF-	HORN -LOW PITCH-	BOCINA-TONO BAJO
D 3914	4172186	1	AVVISATORE TONO ALTO	AVERTISSEUR-TON HAUT-	HORN -HOCH-	HORN -HIGH PITCH-	BOCINA-TONO ALTO
	4173783	1	INTERRUTTORE LUCE R.M.	INTERRUPTEUR	SCHALTER	SWITCH	INTERRUPTOR
D 3968	4177124	1	INTERRUTTORE ARRESTO(05)	INTERRUPTEUR	SCHALTER	SWITCH	INTERRUPTOR
	4181537	2	FANALE RETROMARCIA COMPL.	FEU DE RECUL	RUECKFAHRLEUCHTE	BACK-UP LAMP	LAMPARA DE M.A.
	4181539	2	FANALE RETROMARCIA COMPL.	FEU DE RECUL	RUECKFAHRLEUCHTE	BACK-UP LAMP	LAMPARA DE M.A.
D 4043	4183030	1	COMMUTATORE SEGNALAZIONE EMERGENZA(41)	COMMUTATEUR	SCHALTER	SWITCH	CONMUTADOR
D 3836	4183030	1	COMMUTATORE SEGNALAZIONE EMERGENZA(35)	COMMUTATEUR	SCHALTER	SWITCH	CONMUTADOR
D 3836	4183823	1	INDICATORE OTTICO COMPL.SEGNALAZIONE EMERGENZA (35)	LAMPE-TEMOIN	ANZEIGELEUCHTE	INDICATOR	LAMPARA TESTIGO
D 4043	4183823	1	INDICATORE OTTICO COMPL.SEGNALAZIONE EMERGENZA (41)	LAMPE-TEMOIN	ANZEIGELEUCHTE	INDICATOR	LAMPARA TESTIGO
	4183978	2	FANALE RETROMARCIA COMPL.(33)	FEU DE RECUL	RUECKFAHRLEUCHTE	BACK-UP LAMP	LAMPARA DE M.A.
	4183980	2	FANALE RETROMARCIA COMPL.(33)	FEU DE RECUL	RUECKFAHRLEUCHTE	BACK-UP LAMP	LAMPARA DE M.A.
	4185214	1	GHIERA	ECROU	GEWINDERING	PLUG	TORNILLO
D 3914	4186412	1	AVVISATORE TONO BASSO	AVERTISSEUR -TON BAS-	HORN -TIEF-	HORN -LOW PITCH-	BOCINA-TONO BAJO
D 3914	4186413	1	AVVISATORE TONO ALTO	AVERTISSEUR-TON HAUT-	HORN -HOCH-	HORN -HIGH PITCH-	BOCINA-TONO ALTO
	4188295	1	PULSANTE	POUSSOIR	DRUCKSCHALTER	BUTTON SWITCH	INTERRUPTOR
D 4045	4193852	2	FANALE LATERALE COMPL	FEU LATERAL	SEITLICHE LEUCHTE	SIDE LAMP	LAMPARA LATERAL
D 4045	4193854	2	FANALE LATERALE COMPL.	FEU LATERAL	SEITLICHE LEUCHTE	SIDE LAMP	LAMPARA LATERAL
D 4045	4193856	2	FANALE LATERALE COMPL.	FEU LATERAL	SEITLICHE LEUCHTE	SIDE LAMP	LAMPARA LATERAL
D 4043	4200679	1	LAMPEGGIATORE SEGNALAZIONE EMERGENZA (41)	CLIGNOTANT	BLINKGEBER	FLASHER	RELE DE INTERMITENCIA

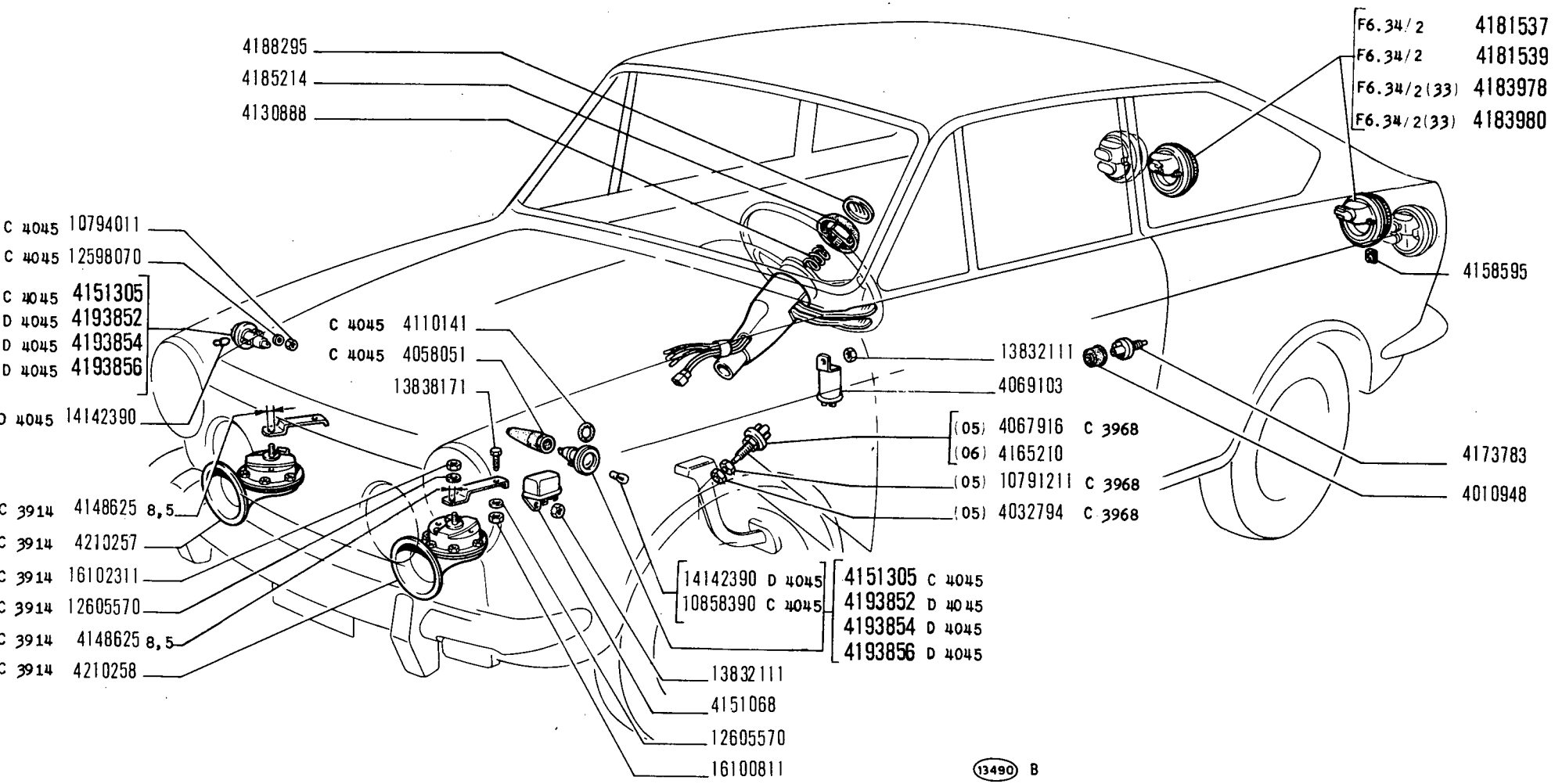

850 Sport

SEGNALAZIONE DI AVVISO E DI MANOVRA

- *Dispositifs de signalisation*
- *Signalisiervorrichtung*
- *Signalling Devices*
- *Aparatos de señalización*

F5.01

1/2

V-1971

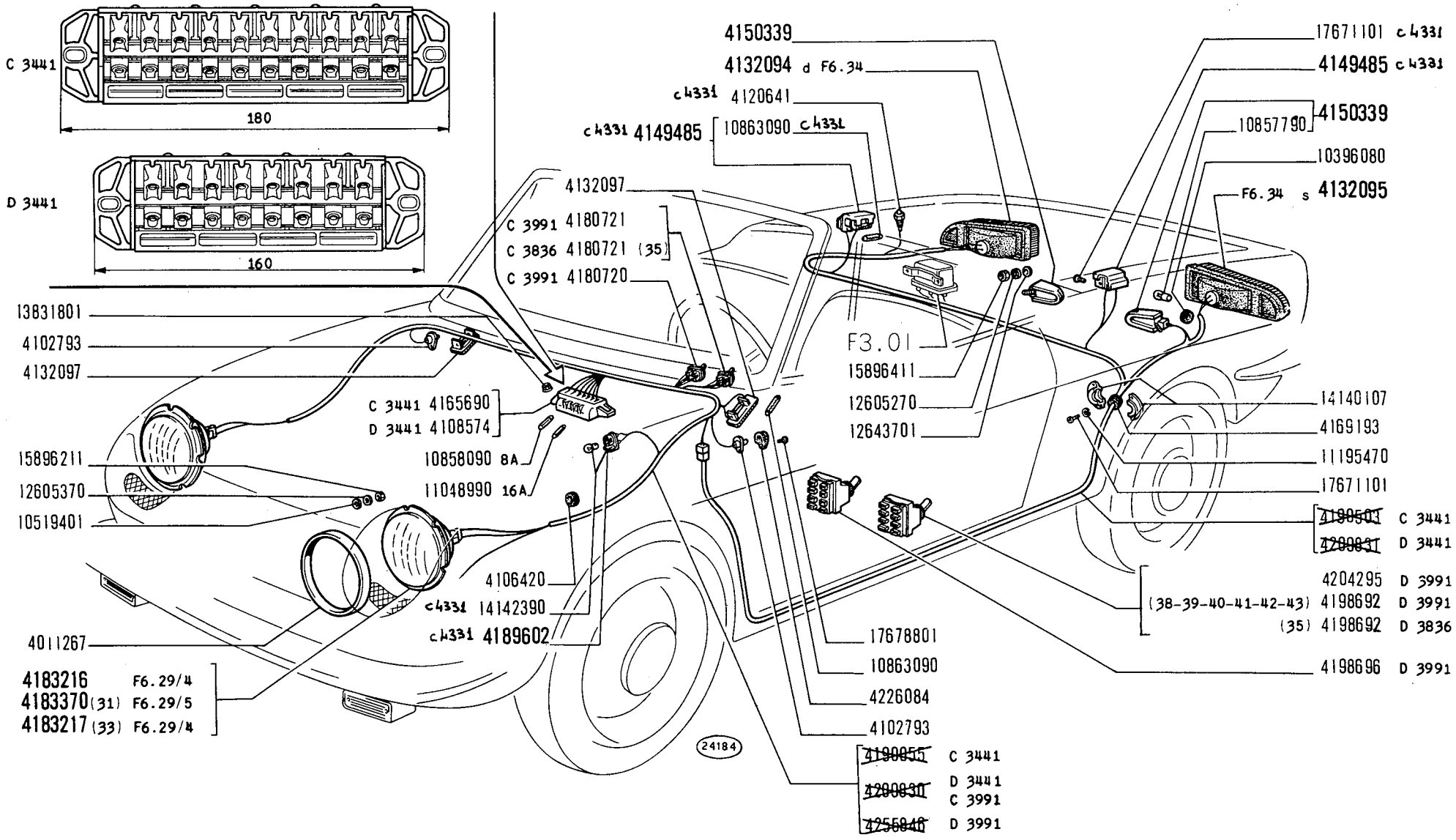

850 Sport

ILLUMINAZIONE ESTERNA ED INTERNA

Eclairage extérieur et intérieur
Aussen- und Innenbeleuchtung
Outer and Inner Lighting
Alumbrado exterior e interior

F4.01/1

~~V 197T~~
01-12-71

MODIF.	N.ORDINAZ.	Q.	DENOMINAZIONE	DESIGNATION	BENENNUNG	DESCRIPTION	DENOMINACIONES
C 3441	10858090	9	FUSIBILE 8A	FUSIBLE	SICHERUNG	FUSE	FUSIBLE
D 3441	10858090	7	FUSIBILE 8A	FUSIBLE	SICHERUNG	FUSE	FUSIBLE
	10863090	4	LAMPADA	LAMPE	LAMPE	BULB	BOMBILLA
	11048990	1	FUSIBILE 16A	FUSIBLE	SICHERUNG	FUSE	FUSIBLE
	11195470	2	ROSETTA SICUREZZA	RONDELLE FREIN	SICHERUNGSRING	LOCKWASHER	ARANDELA DE FRENO
	12605270	6	ROSETTA SICUREZZA	RONDELLE FREIN	SICHERUNGSRING	LOCKWASHER	ARANDELA DE FRENO
	12605370	6	ROSETTA SICUREZZA	RONDELLE FREIN	SICHERUNGSRING	LOCKWASHER	ARANDELA DE FRENO
	12643701	6	ROSETTA PIANA	RONDELLE	SCHEIBE	WASHER	ARANDELA
	13831801	2	DADO	ECROU	MUTTER	NUT	TUERCA
	14140107	2	COPRIGUARNIZIONE	COUVRE-JOINT	HALTER	COVER	ABRAZADERA
	14142390	2	LAMPADA	LAMPE	LAMPE	BULB	BOMBILLA
	15896211	6	DADO	ECROU	MUTTER	NUT	TUERCA
	15896411	6	DADO	ECROU	MUTTER	NUT	TUERCA
	17671101	4	VITE	VIS	SCHRAUBE	SCREW	TORNILLO
	17678801	2	VITE	VIS	SCHRAUBE	SCREW	TORNILLO

MODIF.	N.ORDINAZ.	Q.	DENOMINAZIONE	DESIGNATION	BENENNUNG	DESCRIPTION	DENOMINACIONES
	4011267	2	CORNICE PROIETTORE	MONTURE	RAHMEN	FRAME	MARCO
	4102793	2	PULSANTE	POUSSOIR	DRUCKSCHALTER	BUTTON SWITCH	INTERRUPTOR
	4106420	2	ANELLO GOMMA	BAGUE	RING	RING	GUARNICION
D 3441	4108574	1	SCATOLA VALVOLE	BOITE A FUSIBLES	SICHERUNGSDOSE	FUSE BOX	CAJA DE FUSIBLES
	4120641	1	PULSANTE LUCE MOTORE	POUSSOIR	DRUCKSCHALTER	BUTTON SWITCH	INTERRUPTOR
	4132094	1	FANALE POSTERIORE D COMPL.	LANTERNE AR	HINTERE LEUCHTE	TAIL LAMP	LAMPARA POSTERIOR
	4132095	1	FANALE POSTERIORE S COMPL.	LANTERNE AR	HINTERE LEUCHTE	TAIL LAMP	LAMPARA POSTERIOR
	4132097	2	PORTALAMPADA INT.	PORTE-LAMPE	LAMPENFASSUNG	BULB HOLDER	PORTALAMPARA
	4149485	2	PORTALAMPADA LUCE MOTORE COMPL.	PORTE-LAMPE	LAMPENFASSUNG	BULB HOLDER	PORTALAMPARA
	4150339	2	FANALE TARGA COMPL.	FEU DE PLAQUE	NUMMERNSCHILDLEUCHTE	NUMBER PLATE LAMP	LAMPARA DE MATRICULA
C 3441	4165690	1	SCATOLA VALVOLE	BOITE A FUSIBLES	SICHERUNGSDOSE	FUSE BOX	CAJA DE FUSIBLES
	4169193	1	ANELLO GOMMA	BAGUE	RING	RING	GUARNICION
C 3991	4180720	1	INTERRUTTORE LUCE INTERNA	INTERRUPTEUR	SCHALTER	SWITCH	INTERRUPTOR
C 3991	4180721	1	INTERRUTTORE LUCI ESTERNE	INTERRUPTEUR	SCHALTER	SWITCH	INTERRUPTOR
C 3836	4180721	1	INTERRUTTORE LUCI ESTERNE (35)	INTERRUPTEUR	SCHALTER	SWITCH	INTERRUPTOR
	4183216	2	PROIETTORE COMPL.	PROJECTEUR	SCHEINWERFER	HEADLAMP	PROYECTOR
	4183217	2	PROIETTORE COMPL.(33)	PROJECTEUR	SCHEINWERFER	HEADLAMP	PROYECTOR
	4183370	2	PROIETTORE COMPL.(31)	PROJECTEUR	SCHEINWERFER	HEADLAMP	PROYECTOR
	4189602	1	PORTALAMPADA LUCE BAGAGLIO COMPL.	PORTE-LAMPE	LAMPENFASSUNG	BULB HOLDER	PORTALAMPARA
C 3441	4190055	1	INSIEME CAVI CRUSCOTTO	CABLES ASSEMBLES	LEITUNGSSATZ	CABLE ASSY.	HAZ DE CABLES
C 3441	4190503	1	INSIEME CAVI POST.	CABLES ASSEMBLES	LEITUNGSSATZ	CABLE ASSY.	HAZ DE CABLES
D 3991	4198692	1	INTERRUTTORE LUCE EST. (38-39-40-41 -42-43)	INTERRUPTEUR	SCHALTER	SWITCH	INTERRUPTOR
	4198692						
D 3836	4198692	1	INTERRUTTORE LUCI ESTERNE (35)	INTERRUPTEUR	SCHALTER	SWITCH	INTERRUPTOR
D 3991	4198696	1	INTERRUTTORE LUCE INTERNA	INTERRUPTEUR	SCHALTER	SWITCH	INTERRUPTOR
D 3991	4204295	1	INTERRUTTORE LUCI ESTERNE	INTERRUPTEUR	SCHALTER	SWITCH	INTERRUPTOR
C 3991	4209829	1	INSIEME CAVI CRUSCOTTO	CABLES ASSEMBLES	LEITUNGSSATZ	CABLE ASSY.	HAZ DE CABLES
D 3441	4209830	1	INSIEME CAVI CRUSCOTTO	CABLES ASSEMBLES	LEITUNGSSATZ	CABLE ASSY.	HAZ DE CABLES
C 3991	4209830						
D 3441	4209831	1	INSIEME CAVI POST.	CABLES ASSEMBLES	LEITUNGSSATZ	CABLE ASSY.	HAZ DE CABLES
	4226084	2	CAPPUCCIO	CAPUCHON	SCHUTZKAPPE	BOOT	CAPUCHON
D 3991	4255846	1	INSIEME CAVI CRUSCOTTO	CABLES ASSEMBLES	LEITUNGSSATZ	CABLE ASSY.	HAZ DE CABLES
	10396080	2	ANELLO ISOLANTE	BAGUE	ISOLIERRING	RING	GUARNICION
	10519401	6	ROSETTA PIANA	RONDELLE	SCHEIBE	WASHER	ARANDELA
	10857790	2	LAMPADA	LAMPE	LAMPE	BULB	BOMBILLA

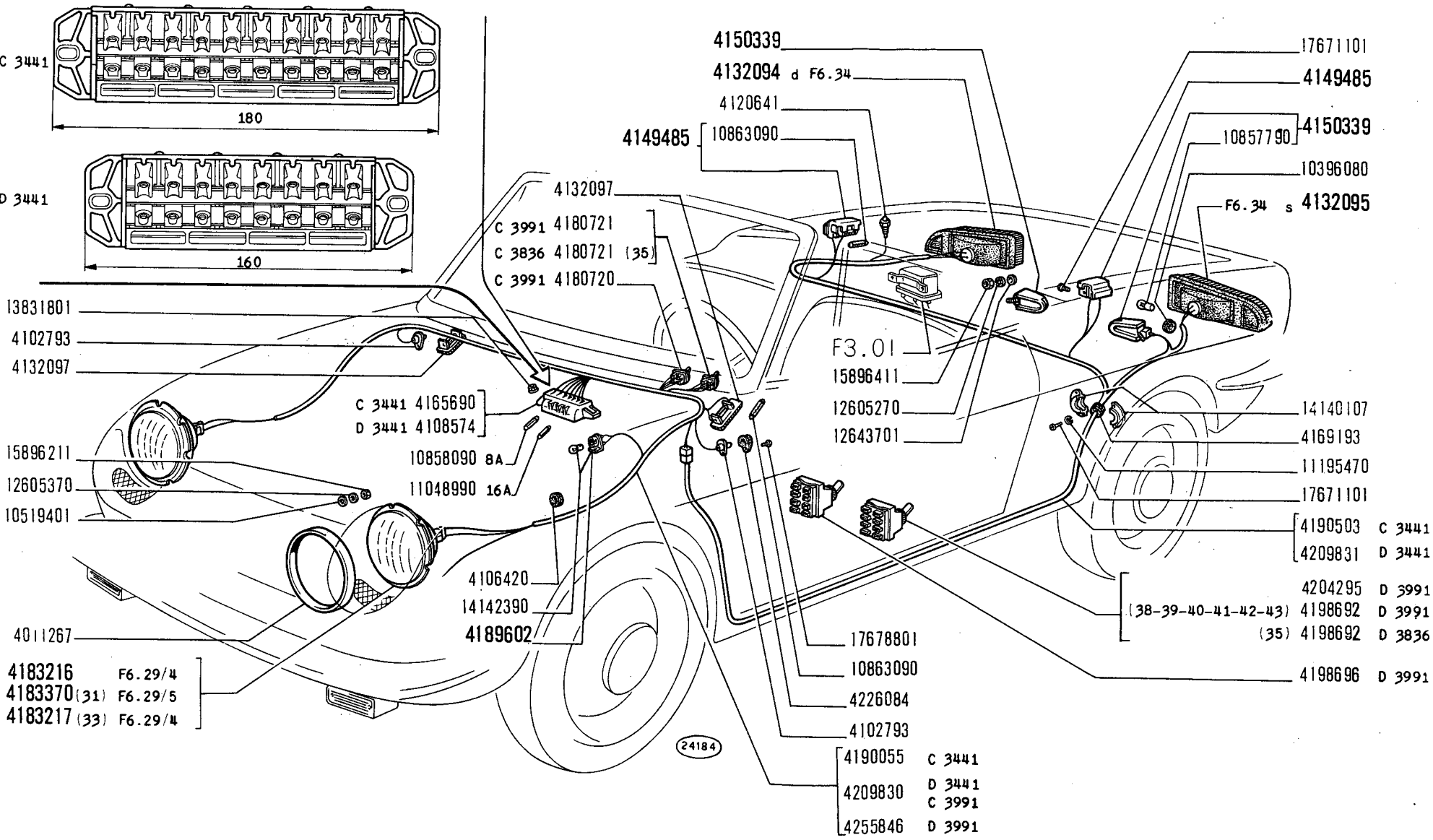

850 Sport

ILLUMINAZIONE ESTERNA ED INTERNA

- *Eclairage extérieur et intérieur*
- *Aussen- und Innenbeleuchtung*
- *Outer and Inner Lighting*
- *Alumbrado exterior e interior*

F4.01/1

V-1971

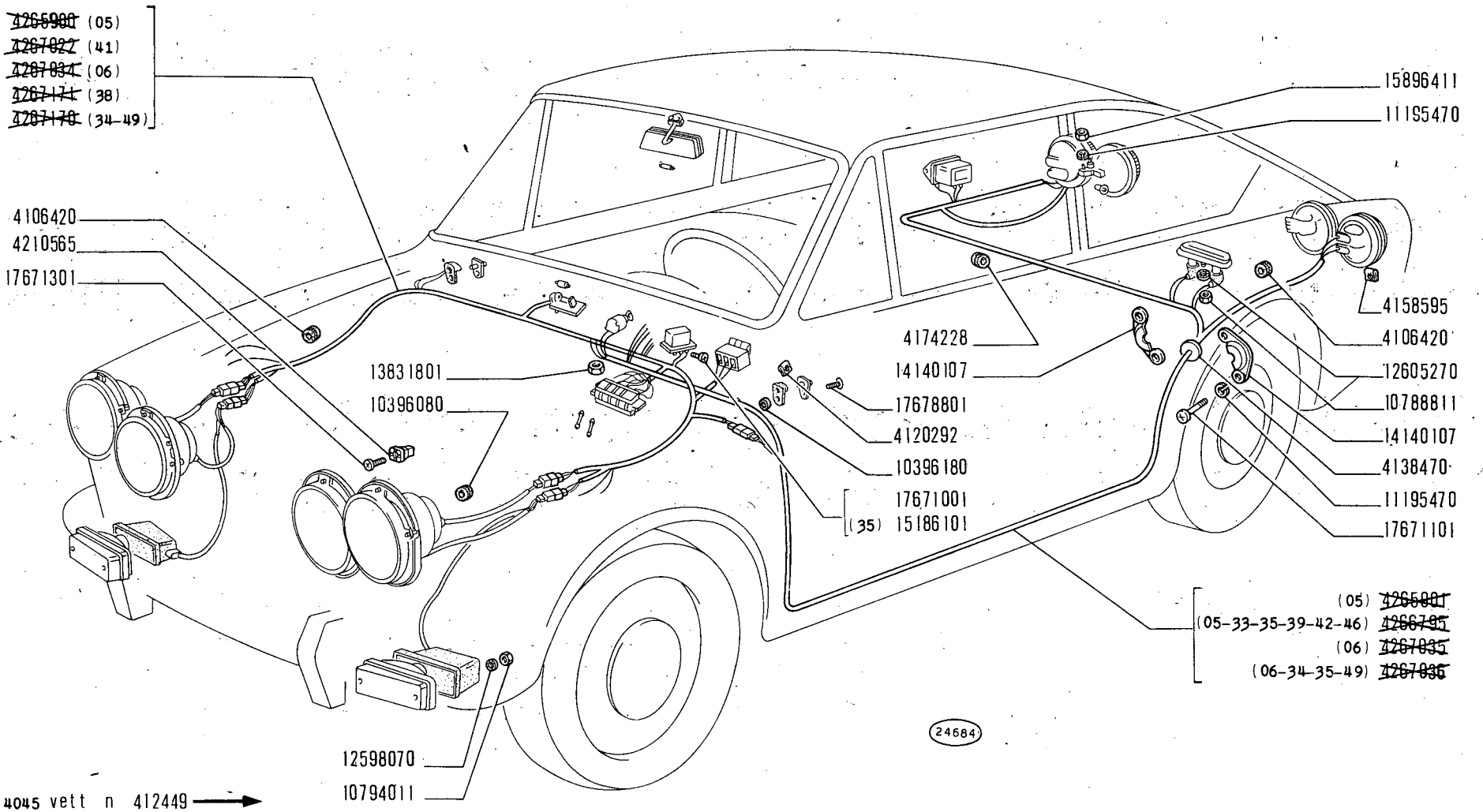

D 4045 vett n 412449 →

850 Sport

ILLUMINAZIONE ESTERNA ED INTERNA

Eclairage extérieur et intérieur
Aussen- und Innenbeleuchtung
Outer and Inner Lighting
Alumbrado exterior e interior

F4.01/A

~~V-1971~~
01-12-11

MODIF.	N.ORDINAZ.	Q.	DENOMINAZIONE	DESIGNATION	BENENNUNG	DESCRIPTION	DENOMINACIONES
	14140107	2	COPRIGUARNIZIONE	COUVRE-JOINT	HALTER	COVER	ABRAZADERA
	15186101	2	VITE (35)	VIS	SCHRAUBE	SCREW	TORNILLO
	15896411	1	DADO	ECROU	MUTTER	NUT	TUERCA
	17671001	2	VITE	VIS	SCHRAUBE	SCREW	TORNILLO
	17671101	2	VITE	VIS	SCHRAUBE	SCREW	TORNILLO
	17671301	12	VITE	VIS	SCHRAUBE	SCREW	TORNILLO
	17678801	2	VITE	VIS	SCHRAUBE	SCREW	TORNILLO

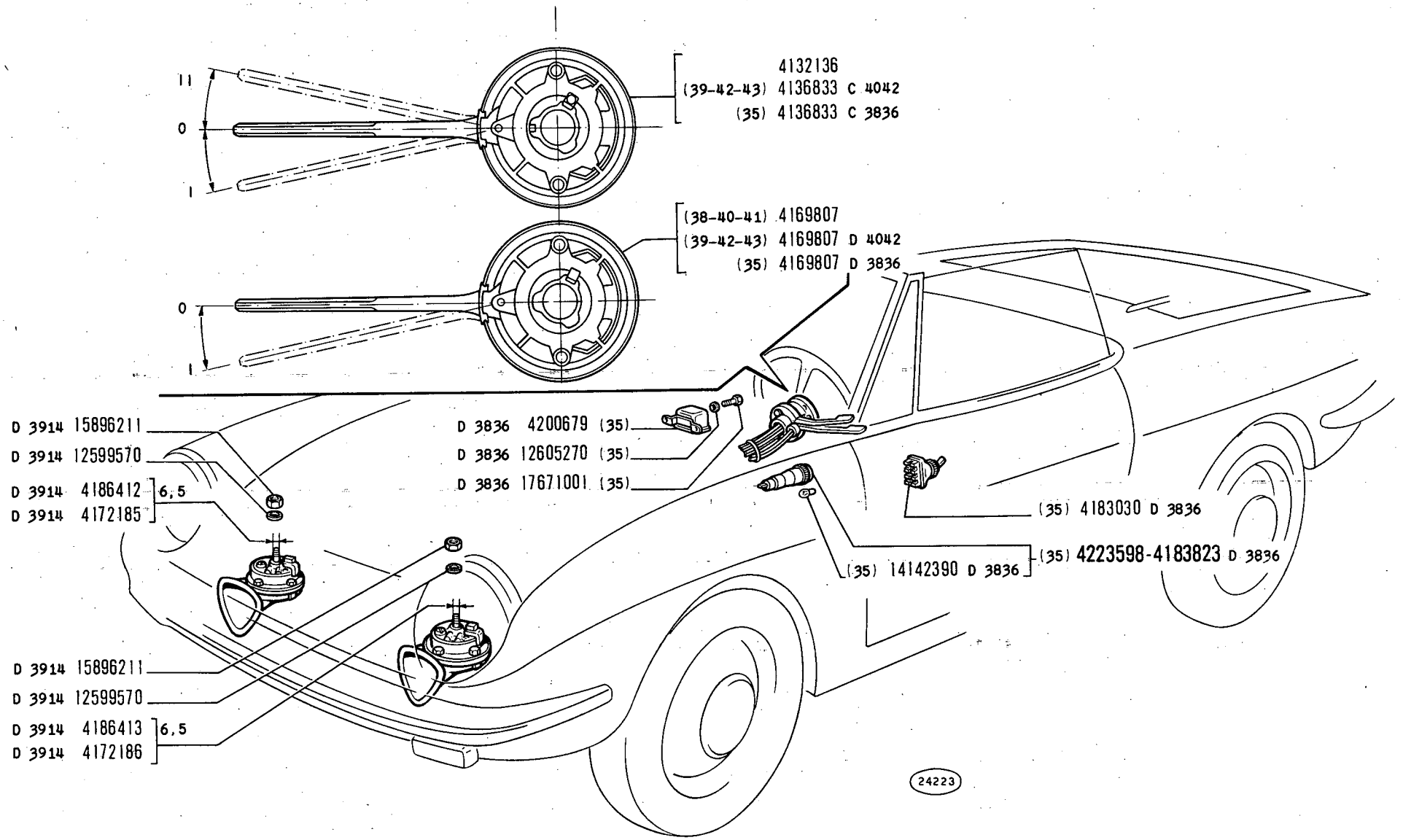
4132136
(39-42-43) 4136833 C 4042
(35) 4136833 C 3836
(38-40-41) 4169807
(39-42-43) 4169807 D 4042
(35) 4169807 D 3836
D 3914 15896211
D 3914 12599570
D 3914 4186412 6,5
D 3914 4172185
D 3836 4200679 (35)
D 3836 12605270 (35)
D 3836 17671001 (35)
(35) 4183030 D 3836
(35) 14142390 D 3836
(35) 4223598-4183823 D 3836
D 3914 15896211
D 3914 12599570
D 3914 4186413 6,5
D 3914 4172186
24223

MODIF.	N.ORDINAZ.	Q.	DENOMINAZIONE	DESIGNATION	BENENNUNG	DESCRIPTION	DENOMINACIONES
	10519301	4	ROSETTA PIANA	RONDELLE	SCHEIBE	WASHER	ARANDELA
C 3968	10791211	1	DADO	ECROU	MUTTER	NUT	TUERCA
	10794011	4	DADO	ECROU	MUTTER	NUT	TUERCA
	10858390	2	LAMPADA	LAMPE	LAMPE	BULB	BOMBILLA
D 3914	12599570	2	ROSETTA SICUREZZA	RONDELLE FREIN	SICHERUNGSRING	LOCKWASHER	ARANDELA DE FRENO
	12605170	4	ROSETTA SICUREZZA	RONDELLE FREIN	SICHERUNGSRING	LOCKWASHER	ARANDELA DE FRENO
	12605270	4	ROSETTA SICUREZZA	RONDELLE FREIN	SICHERUNGSRING	LOCKWASHER	ARANDELA DE FRENO
D 3836	12605270	2	ROSETTA SICUREZZA (35)	RONDELLE FREIN	SICHERUNGSRING	LOCKWASHER	ARANDELA DE FRENO
C 3914	12605570	2	ROSETTA SICUREZZA	RONDELLE FREIN	SICHERUNGSRING	LOCKWASHER	ARANDELA DE FRENO
	13832111	2	DADO	ECROU	MUTTER	NUT	TUERCA
	13838171	2	VITE	VIS	SCHRAUBE	SCREW	TORNILLO
D 3836	14142390	1	LAMPADA (35)	LAMPE	LAMPE	BULB	BOMBILLA
D 3914	15896211	2	DADO	ECROU	MUTTER	NUT	TUERCA
	15896411	4	DADO	ECROU	MUTTER	NUT	TUERCA
C 3914	16102311	2	DADO	ECROU	MUTTER	NUT	TUERCA
D 3836	17671001	2	VITE (35)	VIS	SCHRAUBE	SCREW	TORNILLO

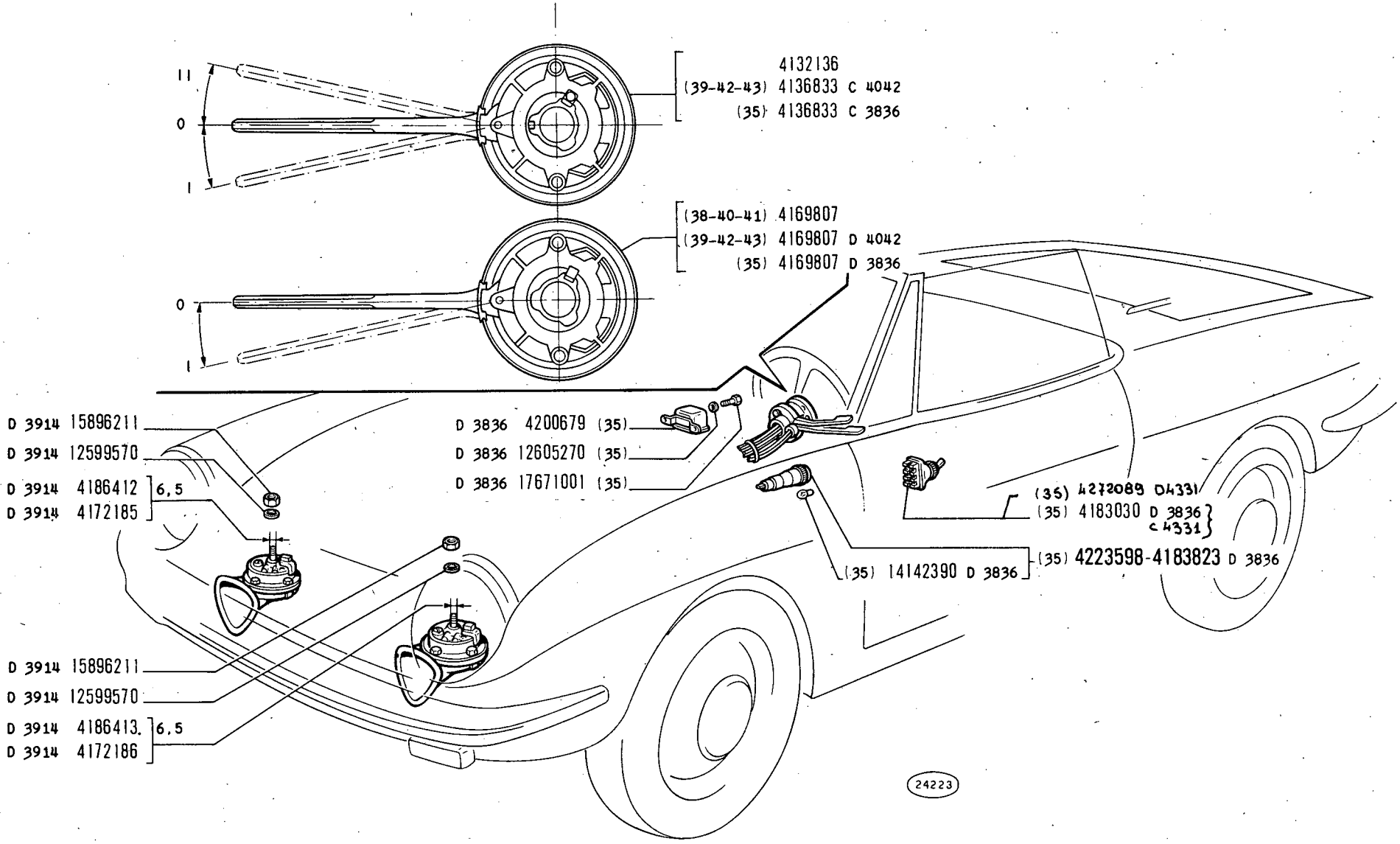

850 Sport

SEGNALAZIONE DI AVVISO E DI MANOVRA

Dispositifs de signalisation
Signalisiervorrichtung

Signalling Devices
Aparatos de señalización

F5.01/1

2/2

~~V-1971~~
01-12-71

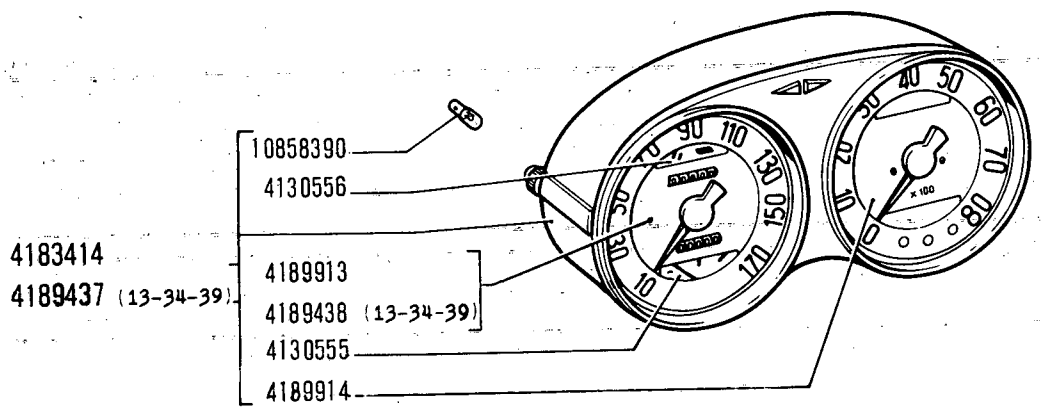
10858390
4130556
4183414
4189437 (13-34-39)
4189913
4189438 (13-34-39)
4130555
4189914
13389 B

FIAT 850 SPORT (1 ED - 2 AGG)

F503 (5-1971)

MODIF.	N.ORDINAZ.	Q.	DENOMINAZIONE	DESIGNATION	BENENNUNG	DESCRIPTION	DENOMINACIONES
	4130555	1	INDICATORE LIVELLO	INDICATEUR DE NIVEAU	STANDANZEIGER	LEVEL GAUGE	INDICADOR DE NIVEL
	4130556	1	TERMOMETRO	THERMOMETRE	THERMOMETER	HEAT INDICATOR	TERMOMETRO
	4183414	1	STRUMENTO CON CONTACHILOMETRI COMPL.	COMBINE -KM-	KOMBIINSTRUMENT -KILOMETER-	INST/CLUSTER -KM-	CUADRO DE SENALIZACIONES -KM-
	4189437	1	STRUMENTO CON CONTAMIGLIA (13-34-49)	COMBINE -MILLES-	KOMBIINSTRUMENT -MEILEN-	INST/CLUSTER -MILES-	CUADRO SE SENALIZACIONES -MILLAS-
	4189438	1	CONTAMIGLIA (13-34-49)	COMPTEUR	MEILENZAEHLER	SPEEDOMETER	VELOCIMETRO
	4189913	1	CONTACHILOMETRI	COMPTEUR	KILOMETERZAEHLER	SPEEDOMETER	VELOCIMETRO
	4189914	1	CONTAGIRI	COMPTE-TOURS	DREHZAHLMESSER	REVOLUTION COUNTER	TACOMETRO
	10858390	9	LAMPADA	LAMPE	LAMPE	BULB	BOMBILLA

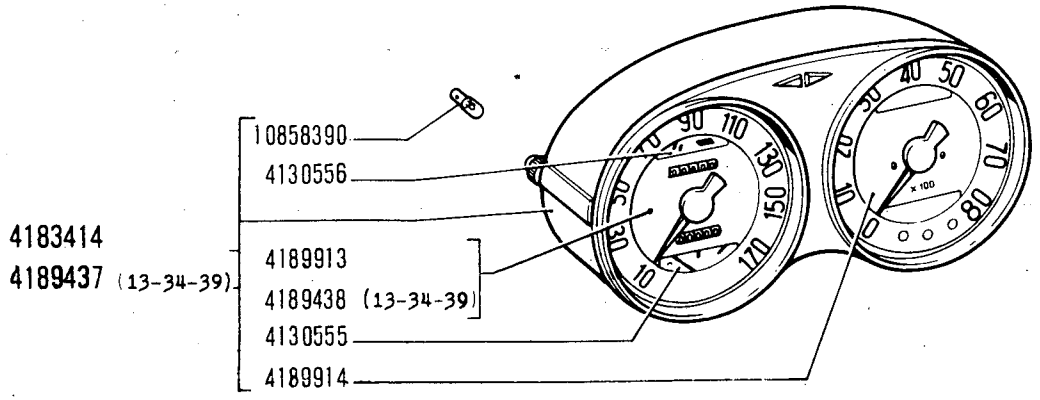

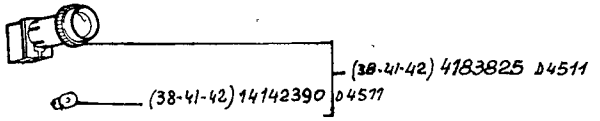

(13389) B

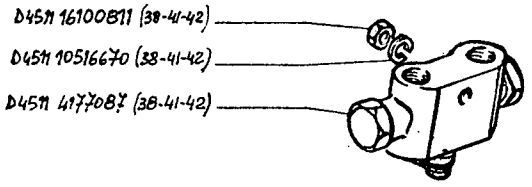

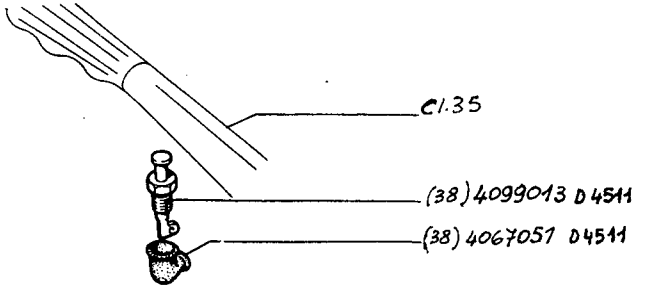

850 Sport

SEGNALAZIONI DI FUNZIONAMENTO

Témoins de fonctionnement
Anzeigevorrichtungen

Operation Indicators
Testigos de funcionamiento

F5.03

~~V-1971~~
15-06-72

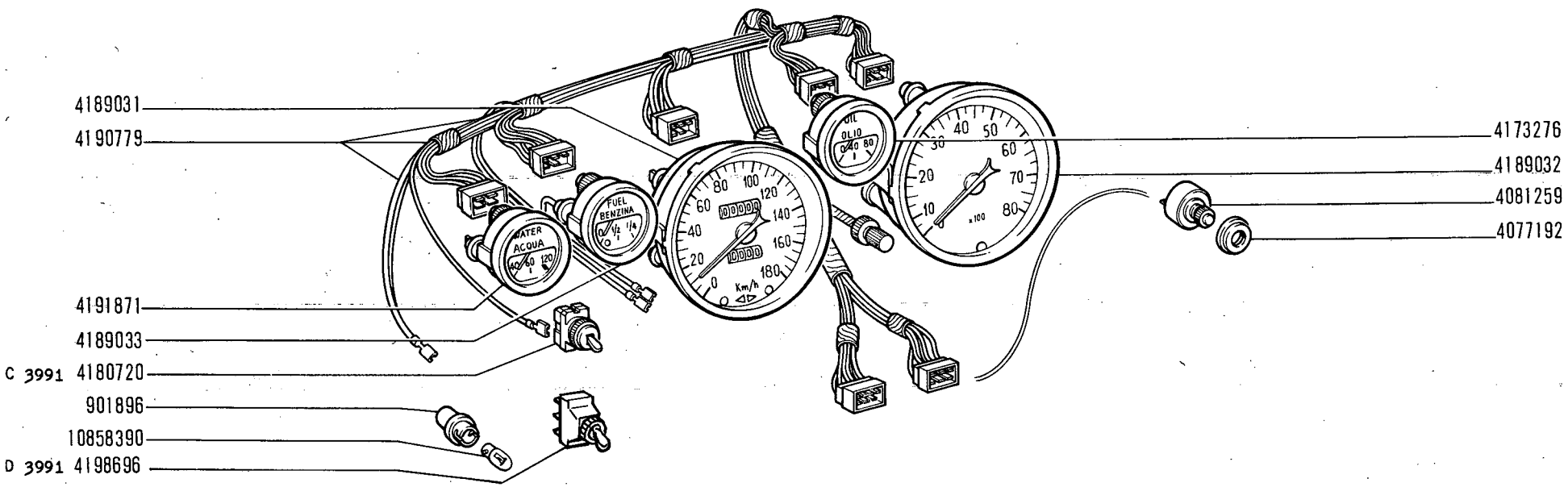
4189031
4190779
4191871
4189033
C 3991 4180720
901896
10858390
D 3991 4198696
4173276
4189032
4081259
4077192
WATER
ACQUA
FUEL
BENZINA
OLIO
Km/h

13425 A

MODIF.	N.ORDINAZ.	Q.	DENOMINAZIONE	DESIGNATION	BENENNUNG	DESCRIPTION	DENOMINACIONES
	901896	11	PORTALAMPADA	PORTE-LAMPE	LAMPENFASSUNG	BULB HOLDER	PORTALAMPARA
	4081259	1	REOSTATO	RHEOSTAT	RHEOSTAT	RHEOSTAT	REOSTATO
C 3991	4180720	1	INTERRUTTORE LUCE STRUMENTI	INTERRUPTEUR	SCHALTER	SWITCH	INTERRUPTOR
	4189031	1	CONTACHILOMETRI	COMPTEUR	KILOMETERZAEHLER	SPEEDOMETER	VELOCIMETRO
	4189032	1	CONTAGIRI	COMPTE-TOURS	DREHZAHLMESSER	REVOLUTION COUNTER	TACOMETRO
	4189033	1	INDICATORE LIVELLO	INDICATEUR DE NIVEAU	STANDANZEIGER	LEVEL GAUGE	INDICADOR DE NIVEL
	4190779	1	INSIEME CAVI	CABLES ASSEMBLES	LEITUNGSSATZ	CABLE ASSY.	HAZ DE CABLES
	4191871	1	TERMOMETRO	THERMOMETRE	THERMOMETER	HEAT INDICATOR	TERMOMETRO
	4193974	1	GHIERA	ECROU	GEWINDERING	RING	TUERCA
D 3991	4198696	1	INTERRUTTORE LUCE STRUMENTI	INTERRUPTEUR	SCHALTER	SWITCH	INTERRUPTOR
	4199106	1	MANOMETRO OLIO	MANOMETRE	MANOMETER	PRESSURE GAUGE	MANOMETRO
	10858390	11	LAMPADA	LAMPE	LAMPE	BULB	BOMBILLA

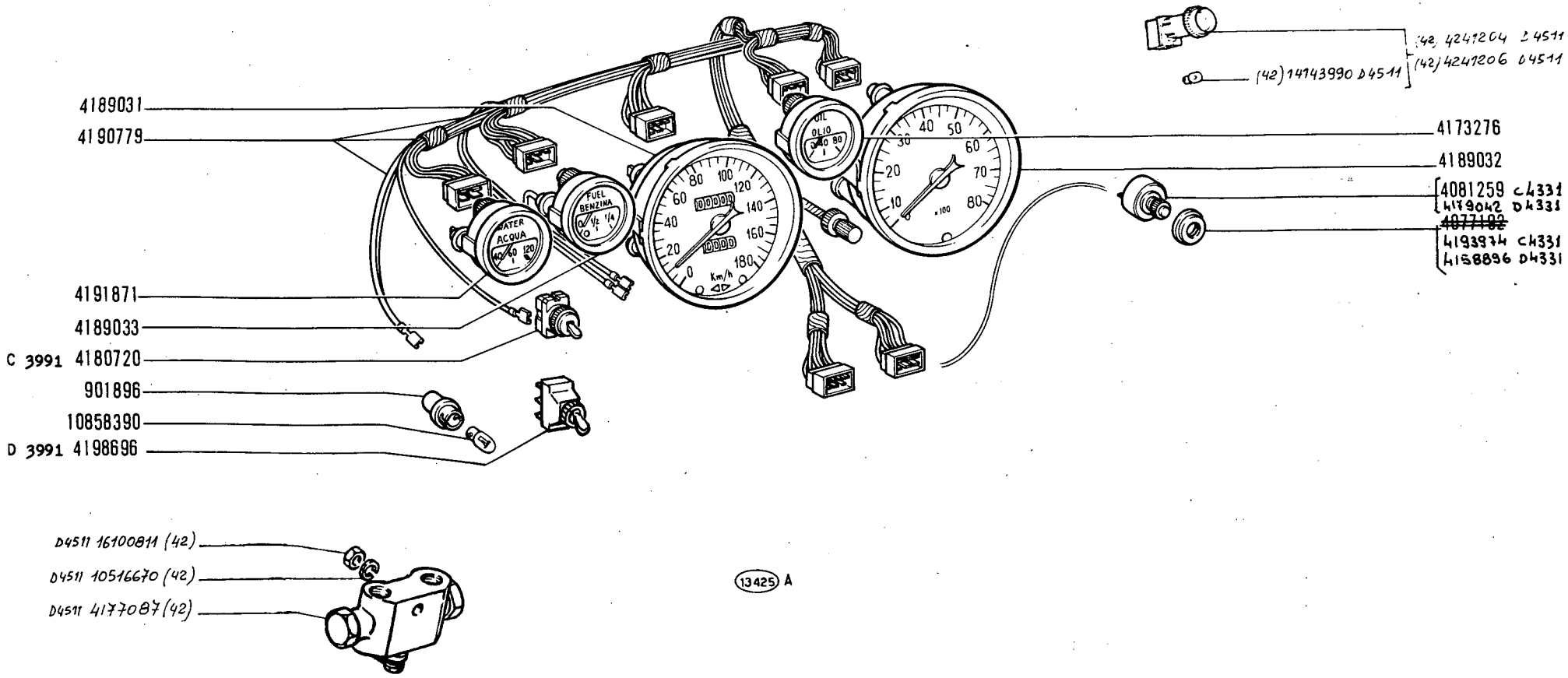

850 Sport

SEGNALAZIONI DI FUNZIONAMENTO

Témoins de fonctionnement
Anzeigevorrichtungen
Operation Indicators
Testigos de funcionamiento

F5.03/1

~~V-1971~~
15-06-72

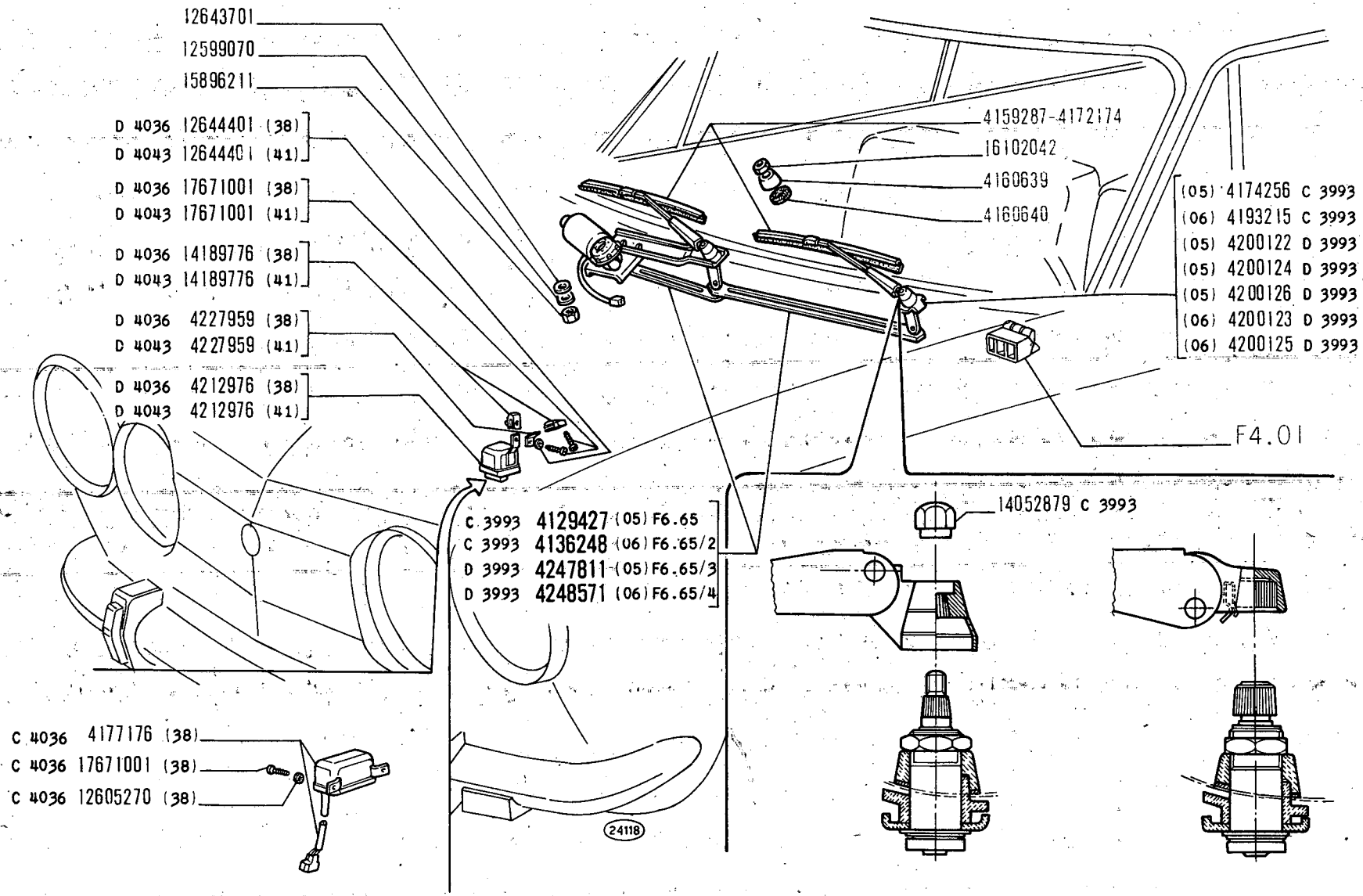
12643701
12599070
15896211
D 4036 12644401 (38)
D 4043 12644401 (41)
D 4036 17671001 (38)
D 4043 17671001 (41)
D 4036 14189776 (38)
D 4043 14189776 (41)
D 4036 4227959 (38)
D 4043 4227959 (41)
D 4036 4212976 (38)
D 4043 4212976 (41)
4159287-4172174
16102042
4160639
4160640
(05) 4174256 C 3993
(06) 4193215 C 3993
(05) 4200122 D 3993
(05) 4200124 D 3993
(05) 4200126 D 3993
(06) 4200123 D 3993
(06) 4200125 D 3993
F4.01
C 3993 4129427 (05) F6.65
C 3993 4136248 (06) F6.65/2
D 3993 4247811 (05) F6.65/3
D 3993 4248571 (06) F6.65/4
14052879 C 3993
C 4036 4177176 (38)
C 4036 17671001 (38)
C 4036 12605270 (38)
24118

MODIF.	N.ORDINAZ.	Q.	DENOMINAZIONE	DESIGNATION	BENENNUNG	DESCRIPTION	DENOMINACIONES
C 3993	4129427	1	TERGICRISTALLO COMPL.(05)	ESSUIE-GLACE	SCHEIBENWISCHER	WINDSHIELD WIPER	LIMPIA-PARABRISAS
C 3993	4136248	1	TERGICRISTALLO COMPL.(06)	ESSUIE-GLACE	SCHEIBENWISCHER	WINDSHIELD WIPER	LIMPIA-PARABRISAS
	4159287	2	SPATOLA	RACLETTE	WISCHBLATT	BLADE	RASQUETA
	4160639	2	DISTANZIALE	ENTRETOISE	ABSTANDSTUCK	SPACER	SEPARADOR
	4160640	2	ROSETTA TENUTA	JOINT	DICHTRING	GASKET	JUNTA
	4172174	2	SPATOLA	RACLETTE	WISCHBLATT	BLADE	RASQUETA
C 3993	4174256	2	BRACCIO (05)	BRAS	ARM	ARM	BRAZO
C 4036	4177176	1	INTERMITTORE (38)	INTERRUPTEUR A INTERMITTENCE	INTERMITTIERENDER SCHALTER	INTERMITTENT SWITCH	INTERRUPTOR DE INTERMITENCIAS
C 3993	4193215	2	BRACCIO (06)	BRAS	ARM	ARM	BRAZO
D 3993	4200122	2	BRACCIO (05)	BRAS	ARM	ARM	BRAZO
D 3993	4200123	2	BRACCIO (06)	BRAS	ARM	ARM	BRAZO
D 3993	4200124	2	BRACCIO (05)	BRAS	ARM	ARM	BRAZO
D 3993	4200125	2	BRACCIO (06)	BRAS	ARM	ARM	BRAZO
D 3993	4200126	2	BRACCIO (05)	BRAS	ARM	ARM	BRAZO
D 4043	4212976	1	INTERMITTORE (41)	INTERRUPTEUR A INTERMITTENCE	INTERMITTIERENDER SCHALTER	INTERMITTENT SWITCH	INTERRUPTOR DE INTERMITENCIAS
D 4036	4227959	1	STAFFA (38)	ETRIER	HALTER	BRACKET	SOPORTE
D 4043	4227959	1	STAFFA (41)	ETRIER	HALTER	BRACKET	SOPORTE
D 3993	4247811	1	TERGICRISTALLO COMPL.(05)	ESSUIE-GLACE	SCHEIBENWISCHER	WINDSHIELD WIPER	LIMPIA-PARABRISAS
D 3993	4248571	1	TERGICRISTALLO COMPL.(06)	ESSUIE-GLACE	SCHEIBENWISCHER	WINDSHIELD WIPER	LIMPIA-PARABRISAS
	12599070	2	ROSETTA SICUREZZA	RONDELLE FREIN	SICHERUNGSRING	LOCKWASHER	ARANDELA DE FRENO
C 4036	12605270	2	ROSETTA SICUREZZA (38)	RONDELLE FREIN	SICHERUNGSRING	LOCKWASHER	ARANDELA DE FRENO
	12643701	2	ROSETTA PIANA	RONDELLE	SCHEIBE	WASHER	ARANDELA
D 4036	12644401	1	ROSETTA PIANA (38)	RONDELLE	SCHEIBE	WASHER	ARANDELA
D 4043	12644401	1	ROSETTA PIANA (41)	RONDELLE	SCHEIBE	WASHER	ARANDELA
C 3993	14052879	2	DADO	ECROU	MUTTER	NUT	TUERCA
D 4036	14189776	2	STAFFETTA (38)	COLLIER	HALTER	RETAINER	ABRAZADERA
D 4043	14189776	2	STAFFETTA (41)	COLLIER	HALTER	RETAINER	ABRAZADERA
	15896211	2	DADO	ECROU	MUTTER	NUT	TUERCA
	16102042	2	DADO	ECROU	MUTTER	NUT	TUERCA
C 4036	17671001	2	VITE (38)	VIS	SCHRAUBE	SCREW	TORNILLO
D 4036	17671001	2	VITE (38)	VIS	SCHRAUBE	SCREW	TORNILLO
D 4043	17671001	2	VITE (41)	VIS	SCHRAUBE	SCREW	TORNILLO

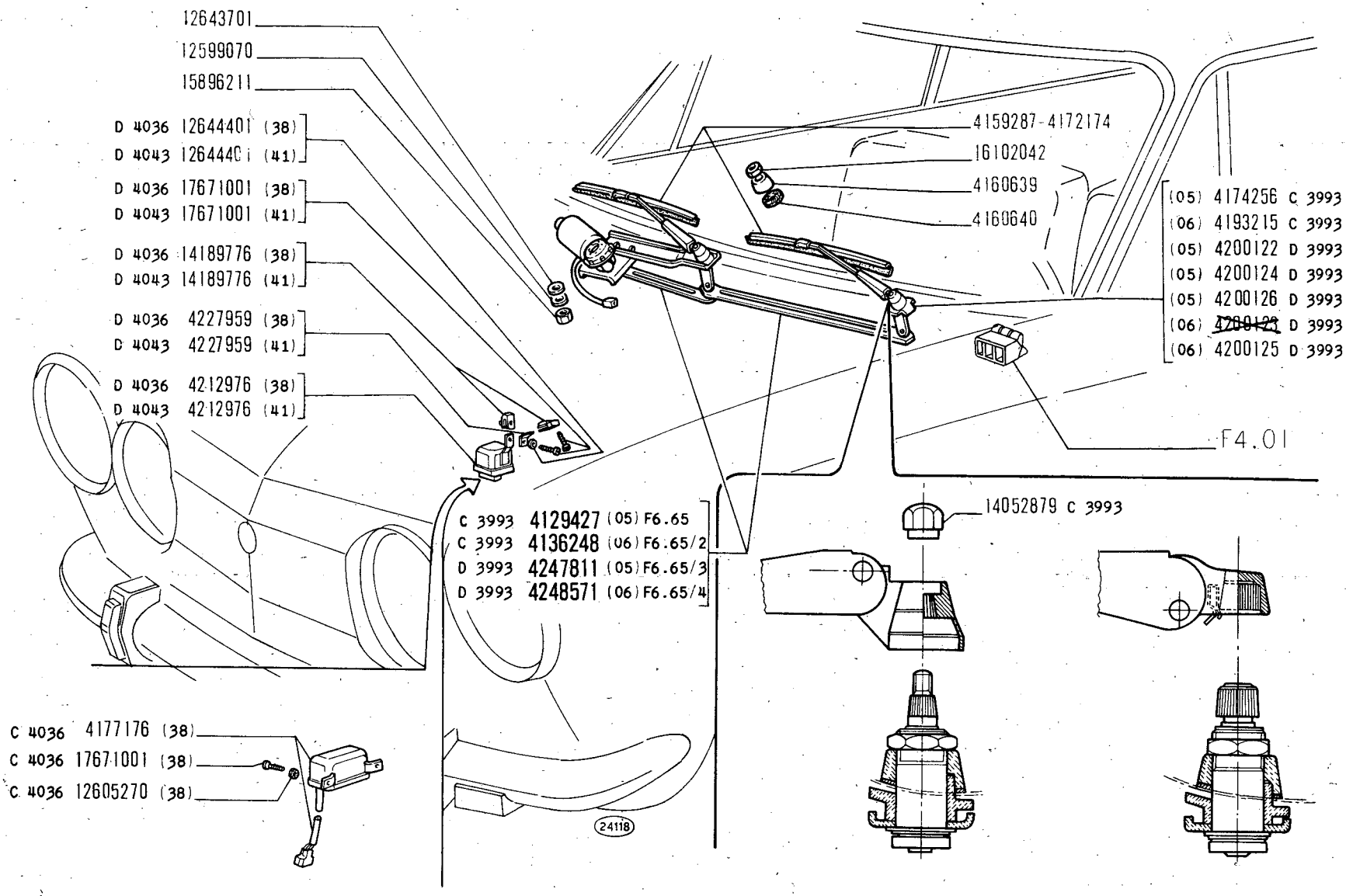

850 Sport

ACCESSORI VARI

Accessoires divers
Verschiedenes Zubehör

Miscellaneous Accessories
Accesorios varios

F5.05

~~V-1977~~
01-12-77

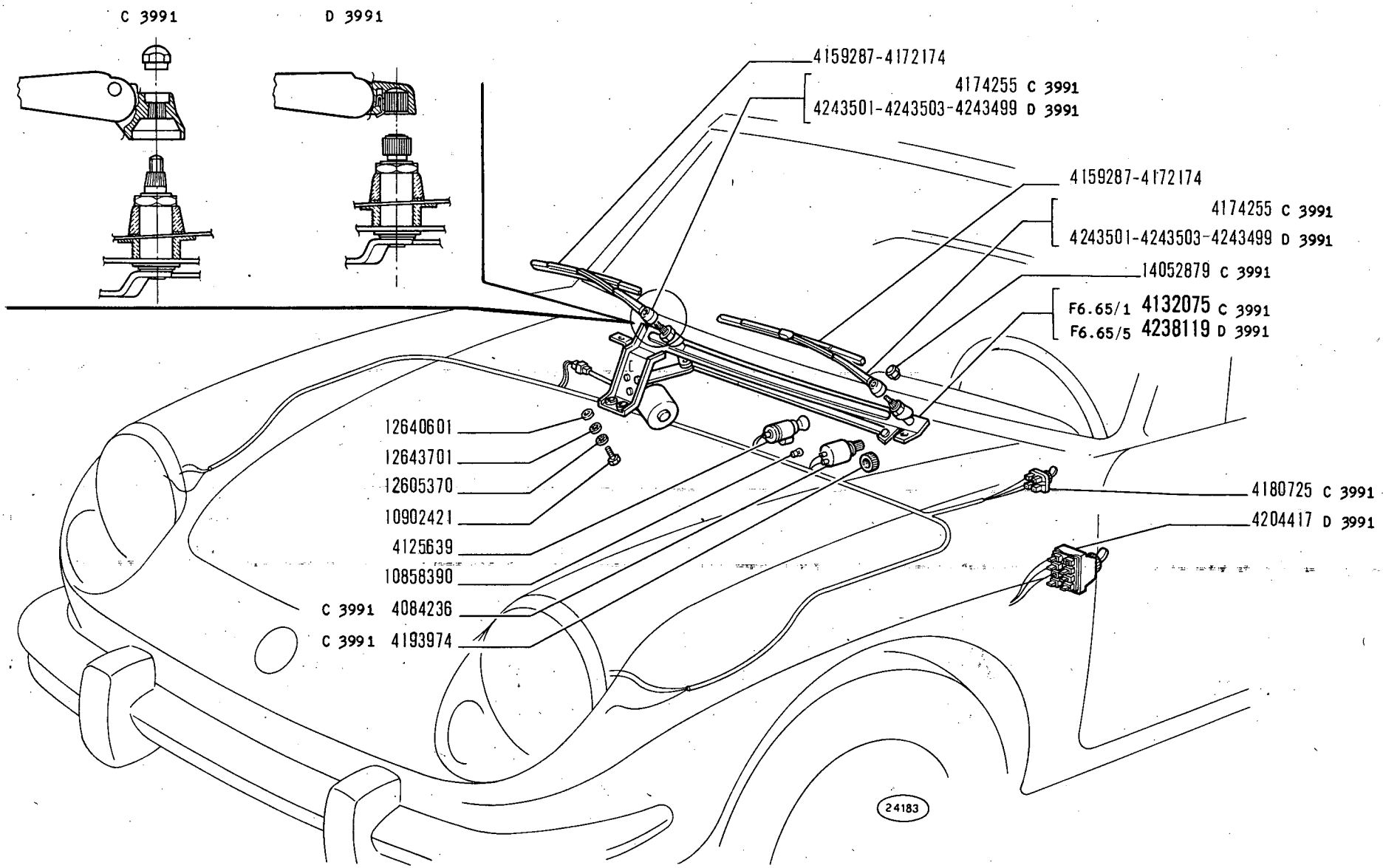

850 Sport

ACCESSORI VARI

- *Accessoires divers*
- *Verschiedenes Zubehör*
- *Miscellaneous Accessories*
- *Accesorios varios*

F5.05/1

V-1971

MODIF.	N.ORDINAZ.	Q.	DENOMINAZIONE	DESIGNATION	BENENNUNG	DESCRIPTION	DENOMINACIONES
C 3991	4084236	1	REOSTATO	RHEOSTAT	RHEOSTAT	RHEOSTAT	REOSTATO
	4125639	1	ACCENDISIGARI	ALLUME-CIGARE	ZIGARRENANZUENDER	LIGHTER	ENCENDEDOR
C 3991	4132075	1	TERGICRISTALLO COMPL.	ESSUIE-GLACE	SCHEIBENWISCHER	WINDSHIELD WIPER	LIMPIA-PARABRISAS
	4159287	2	SPATOLA	RACLETTE	WISCHBLATT	BLADE	RASQUETA
	4172174	2	SPATOLA	RACLETTE	WISCHBLATT	BLADE	RASQUETA
C 3991	4174255	2	BRACCIO	BRAS	ARM	ARM	BRAZO
C 3991	4180725	1	COMMUTATORE	COMMUTATEUR	SCHALTER	SWITCH	CONMUTADOR
C 3991	4193974	1	GHIERA	ECROU	GEWINDERING	PLUG	TORNILLO
D 3991	4204417	1	COMMUTATORE	COMMUTATEUR	SCHALTER	SWITCH	CONMUTADOR
D 3991	4238119	1	TERGICRISTALLO COMPL.	ESSUIE-GLACE	SCHEIBENWISCHER	WINDSHIELD WIPER	LIMPIA-PARABRISAS
D 3991	4243499	2	BRACCIO	BRAS	ARM	ARM	BRAZO
D 3991	4243501	2	BRACCIO	BRAS	ARM	ARM	BRAZO
D 3991	4243503	2	BRACCIO	BRAS	ARM	ARM	BRAZO
	10858390	1	LAMPADA	LAMPE	LAMPE	BULB	BOMBILLA
	10902421	4	VITE	VIS	SCHRAUBE	SCREW	TORNILLO
	12605370	4	ROSETTA SICUREZZA	RONDELLE FREIN	SICHERUNGSRING	LOCKWASHER	ARANDELA DE FRENO
	12640601	2	ROSETTA PIANA	RONDELLE	SCHEIBE	WASHER	ARANDELA
	12643701	4	ROSETTA PIANA	RONDELLE	SCHEIBE	WASHER	ARANDELA
C 3991	14052879	2	DADO	ECROU	MUTTER	NUT	TUERCA

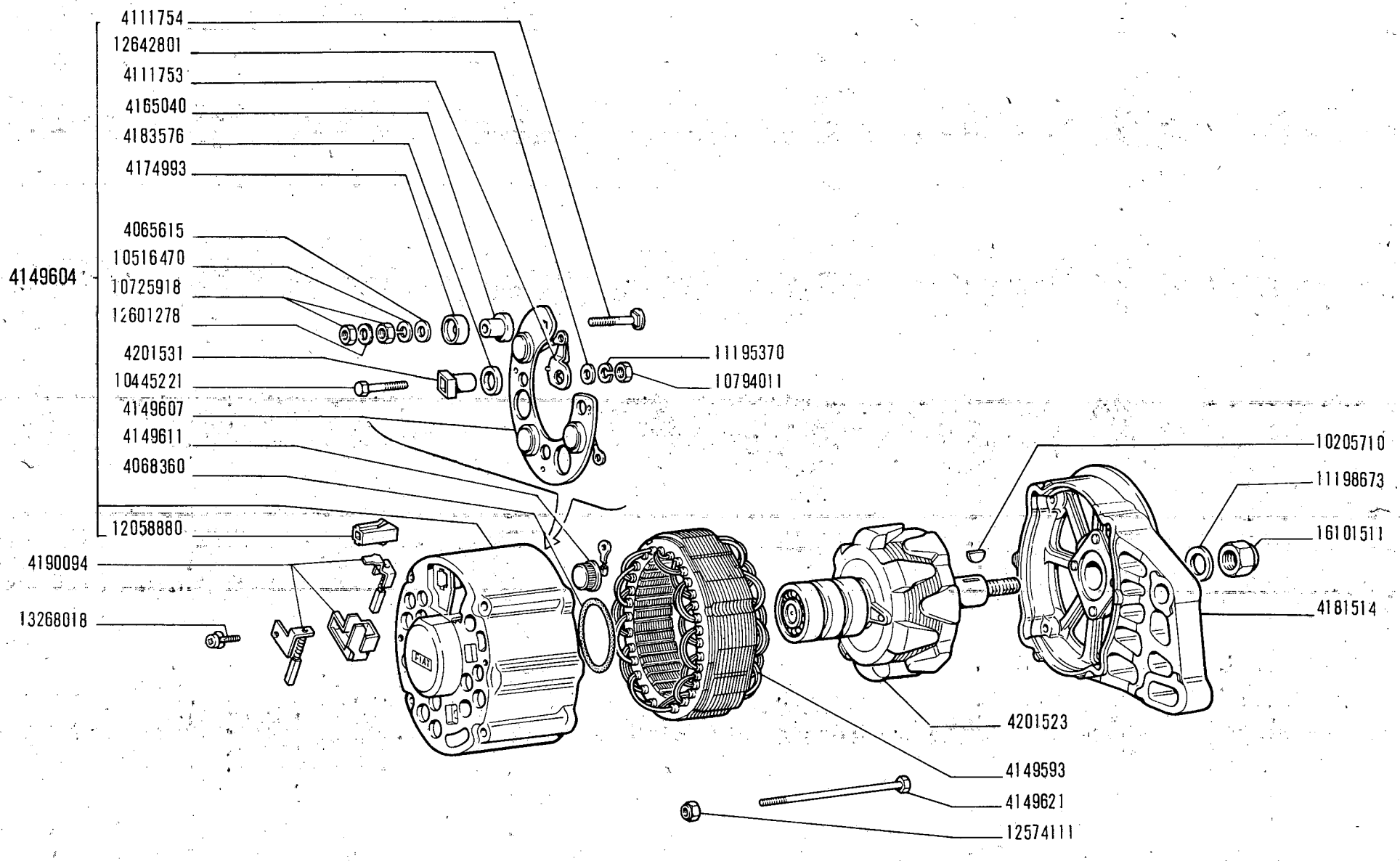

850 Sport

ALTERNATORE 4181511

- *Alternateur*
- *Drehstrom-Lichtmaschine*
- *Alternator*
- *Alternador*

F6.03

V-1971

MODIF.	N.ORDINAZ.	Q.	DENOMINAZIONE	DESIGNATION	BENENNUNG	DESCRIPTION	DENOMINACIONES
	4065615	1	ROSETTA PIANA	RONDELLE	SCHEIBE	WASHER	ARANDELA
	4068360	1	ANELLO TENUTA	JOINT	DICHTRING	SEAL	JUNTA
	4111753	3	ISOLANTE	ISOLANT	ISOLIERUNG	INSULATOR	AISLADOR
	4111754	1	VITE	VIS	SCHRAUBE	SCREW	TORNILLO
	4149593	1	STATORE	STATOR	STATOR	STATOR	ESTATOR
	4149604	1	SUPPORTO COMPL.	SUPPORT	LAGER	SUPPORT	SOPORTE
	4149607	1	PIASTRA	PLAQUE	PLATTE	PLATE	PLACA
	4149611	3	RADDRIZZATORE NEGATIVO	DIODE NEGATIVE	GLEICHRICHTER NEGATIV	NEGATIVE DIODE	DIODO NEGATIVO
	4149621	4	VITE	VIS	SCHRAUBE	SCREW	TORNILLO
	4165040	1	ROSETTA ISOLANTE	RONDELLE ISOLANTE	ISOLIERSCHEIBE	INSULATOR	ARANDELA AISLANTE
	4174993	1	ISOLANTE	ISOLANT	ISOLIERUNG	INSULATOR	AISLADOR
	4181514	1	SUPPORTO	SUPPORT	LAGER	SUPPORT	SOPORTE
	4183576	3	ROSETTA ISOLANTE	RONDELLE ISOLANTE	ISOLIERSCHEIBE	INSULATOR	ARANDELA AISLANTE
	4190094	1	PORTASPAZZOLA	PORTE-BALAI	BUERSTENTRAEGER	BRUSH HOLDER	PORTAESCOBILLA
	4201523	1	ROTORE	ROTOR	LAUFER	ROTOR	ROTOR
	4201531	3	ISOLANTE	ISOLANT	ISOLIERUNG	INSULATOR	AISLADOR
	10205710	1	LINGUETTA	LINGUET	SCHEIBENFEDER	KEY	CHAVETA
	10445221	3	VITE	VIS	SCHRAUBE	SCREW	TORNILLO
	10516470	1	ROSETTA SICUREZZA	RONDELLE FREIN	SICHERUNGSRING	LOCKWASHER	ARANDELA DE FRENO
	10725918	2	DADO	ECROU	MUTTER	NUT	TUERCA
	10794011	3	DADO	ECROU	MUTTER	NUT	TUERCA
	11195370	3	ROSETTA SICUREZZA	RONDELLE FREIN	SICHERUNGSRING	LOCKWASHER	ARANDELA DE FRENO
	11198673	1	ROSETTA SICUREZZA	RONDELLE FREIN	SICHERUNGSRING	LOCKWASHER	ARANDELA DE FRENO
	12058880	1	GIUNTO	ACCOUPLEMENT	KUPPLUNG	COUPLING	ARRASTRE
	12574111	4	DADO	ECROU	MUTTER	NUT	TUERCA
	12601278	1	ROSETTA SICUREZZA	RONDELLE FREIN	SICHERUNGSRING	LOCKWASHER	ARANDELA DE FRENO
	12642801	3	ROSETTA PIANA	RONDELLE	SCHEIBE	WASHER	ARANDELA
	13268018	1	VITE CON ROSETTA	VIS AVEC RONDELLE	SCHRAUBE MIT SCHEIBE	SCREW END WASHER ASSY	TORNILLO CON ARANDELA
	16101511	1	DADO	ECROU	MUTTER	NUT	TUERCA

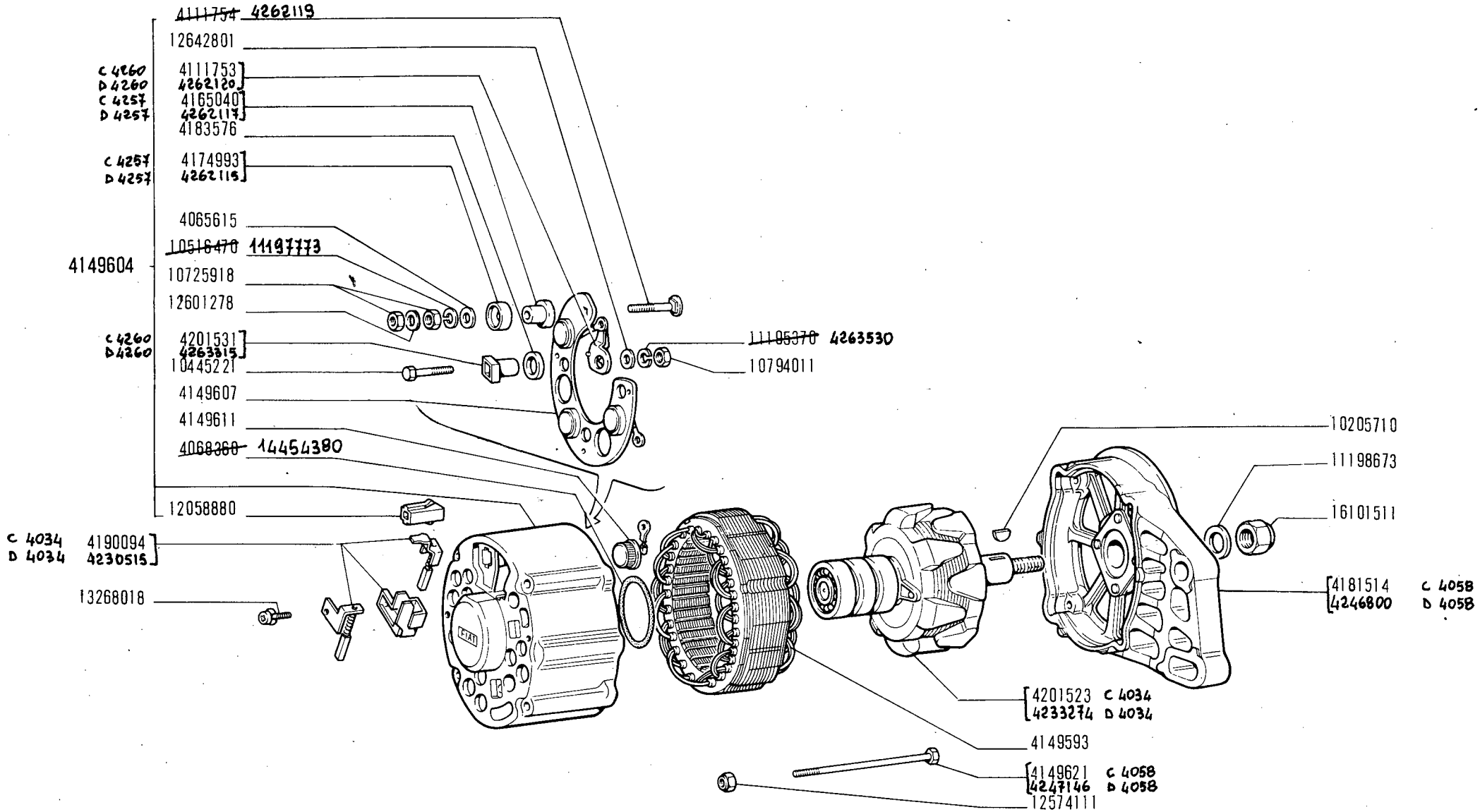

13231 C

ALTERNATORE 4181511

850 Sport

Alternateur
Drehstrom-Lichtmaschine

Alternator
Alternador

F6.03

V-1971
25-10-71

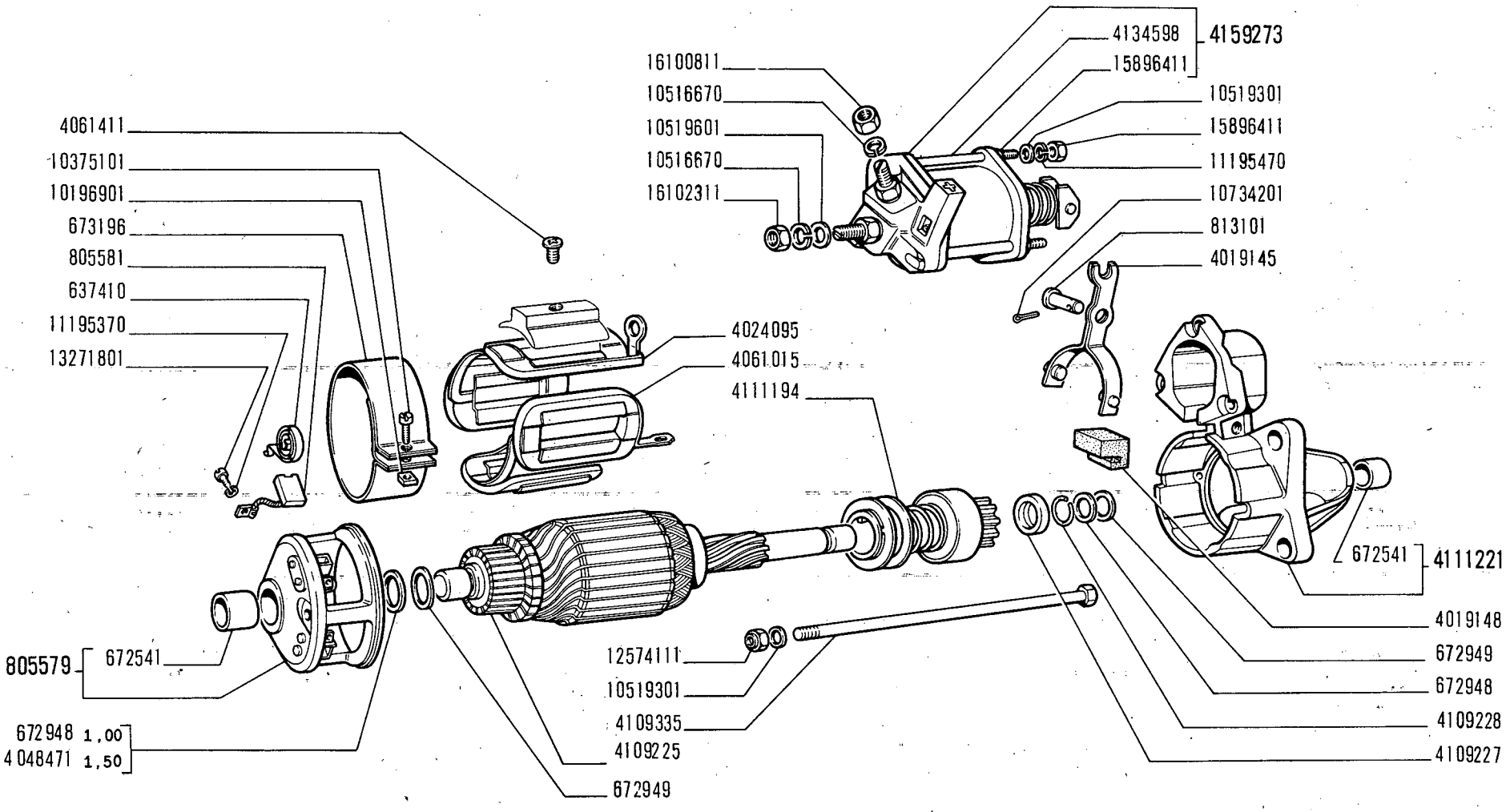

(13345) B

850 Sport

MOTORINO DI AVVIAMENTO 4112049

- *Démarreur*
- *Anlasser*
- *Starter Motor*
- *Motor de arranque*

F6.08

V-1971

MODIF.	N.ORDINAZ.	Q.	DENOMINAZIONE	DESIGNATION	BENENNUNG	DESCRIPTION	DENOMINACIONES
	637410	2	MOLLA	RESSORT	FEDER	SPRING	RESORTE
	672541	2	BOCCOLA	DOUILLE	BUCHSE	BUSH	CASQUILLO
	672948		ROSETTA PIANA SP.1	RONDELLE	SCHEIBE	WASHER	ARANDELA
	672949		ROSETTA PIANA	RONDELLE	SCHEIBE	WASHER	ARANDELA
	673196	1	COLLARE	COLLIER	SCHELLE	COLLAR	COLLAR
	805579	1	SUPPORTO COMPL.	SUPPORT	LAGER	SUPPORT	SOPORTE
	805581	2	SPAZZOLA	BALAI	KOHLENBUERSTE	BRUSH	ESCOBILLA
	813101	1	PERNO	AXE	BOLZEN	PIN	PASADOR
	4019145	1	LEVA	LEVIER	HEBEL	LEVER	PALANCA
	4019148	1	TASSELLO ELASTICO	TAMPON	GUMMISTUCK	PAD	ALMOHADILLA
	4024095	1	ISOLANTE	ISOLANT	ISOLIERUNG	INSULATOR	AISLADOR
	4048471		ROSETTA PIANA SP.1,5	RONDELLE	SCHEIBE	WASHER	ARANDELA
	4061015	1	AVVOLGIMENTO	ENROULEMENT	WICKLUNG	WINDING	BOBINA
	4061411	4	VITE	VIS	SCHRAUBE	SCREW	TORNILLO
	4109225	1	INDOTTO	INDUIT	ANKER	ARMATURE	INDUCIDO
	4109227	1	SCODELLINO	CUVETTE	TELLERSCHEIBE	CUP	PLATILLO
	4109228	1	ANELLO SICUREZZA	ARRETOIR	SICHERUNGSRING	LOCKRING	ANILLO DE FRENO
	4109335	2	TIRANTE	TIRANT	SPANNBOLZEN	TIEROD	PERNO
	4111194	1	INNESTO AVVIAMENTO	ENCLENCHEMENT	RITZELTRIEB	DRIVE UNIT	ACOPLAMIENTO
	4111221	1	SUPPORTO COMPL.	SUPPORT	LAGER	SUPPORT	SOPORTE
	4134598	3	TIRANTE	TIRANT	SPANNBOLZEN	TIEROD	PERNO
	4159273	1	ELETTROMAGNETE COMPL.	ELECTRO	MAGNETSCHALTER	SOLENOID	MAGNETO
	10196901	1	DADO	ECROU	MUTTER	NUT	TUERCA
	10375101	1	VITE	VIS	SCHRAUBE	SCREW	TORNILLO
	10516670	2	ROSETTA SICUREZZA	RONDELLE FREIN	SICHERUNGSRING	LOCKWASHER	ARANDELA DE FRENO
	10519301	5	ROSETTA PIANA	RONDELLE	SCHEIBE	WASHER	ARANDELA
	10519601	2	ROSETTA PIANA	RONDELLE	SCHEIBE	WASHER	ARANDELA
	10734201	1	COPIGLIA	GOUPILLE	SPLINT	PIN	PASADOR ABIERTO
	11195370	2	ROSETTA SICUREZZA	RONDELLE FREIN	SICHERUNGSRING	LOCKWASHER	ARANDELA DE FRENO
	11195470	3	ROSETTA SICUREZZA	RONDELLE FREIN	SICHERUNGSRING	LOCKWASHER	ARANDELA DE FRENO
	12574111	2	DADO	ECROU	MUTTER	NUT	TUERCA
	13271801	2	VITE	VIS	SCHRAUBE	SCREW	TORNILLO
	15896411	6	DADO	ECROU	MUTTER	NUT	TUERCA
	16100811	1	DADO	ECROU	MUTTER	NUT	TUERCA
	16102311	1	DADO	ECROU	MUTTER	NUT	TUERCA

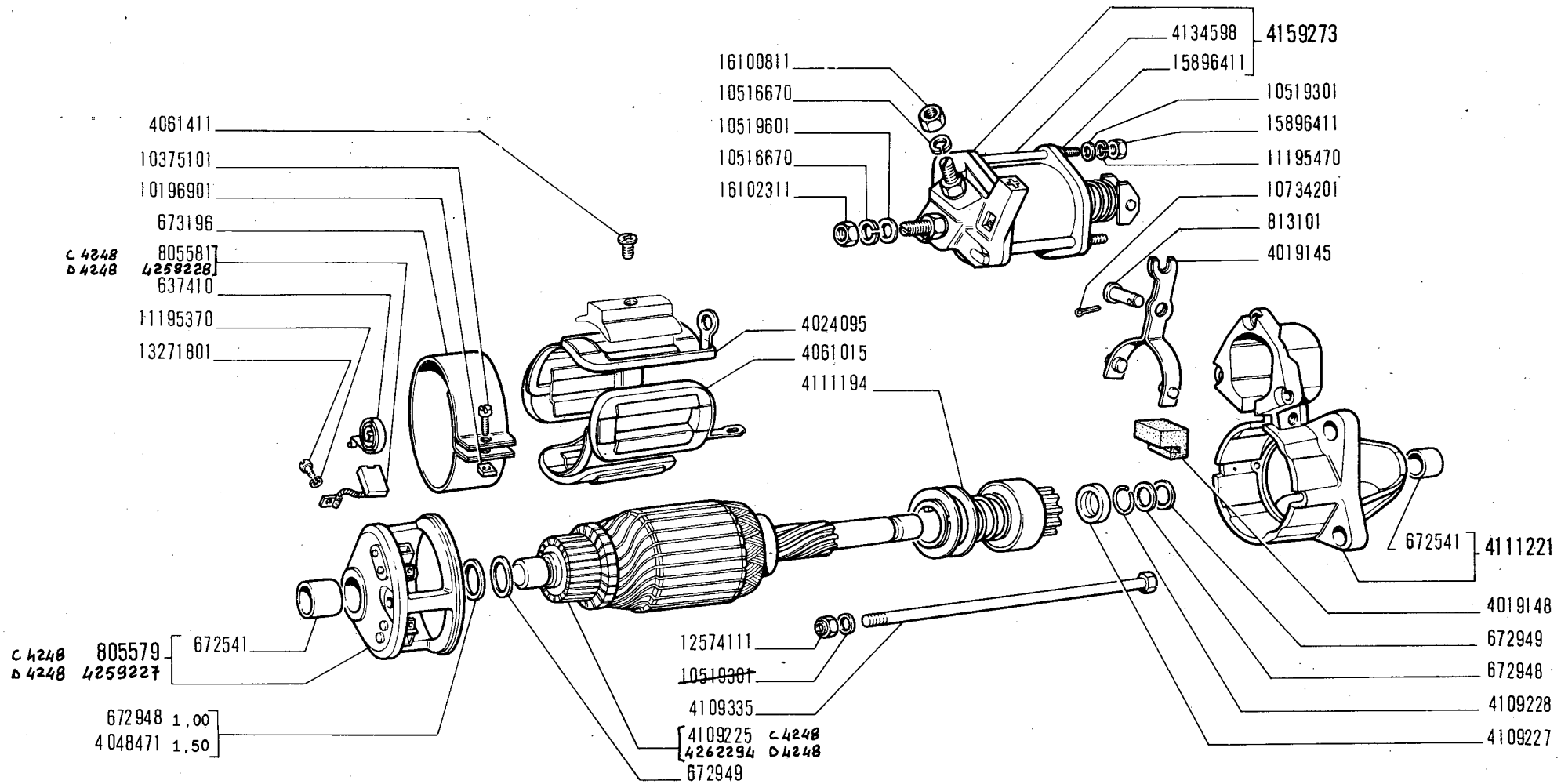

(13345) B

850 Sport

MOTORINO DI AVVIAMENTO 4112049

Démarreur
Anlasser

Starter Motor
Motor de arranque

F6.08

V-1971
25-10-71

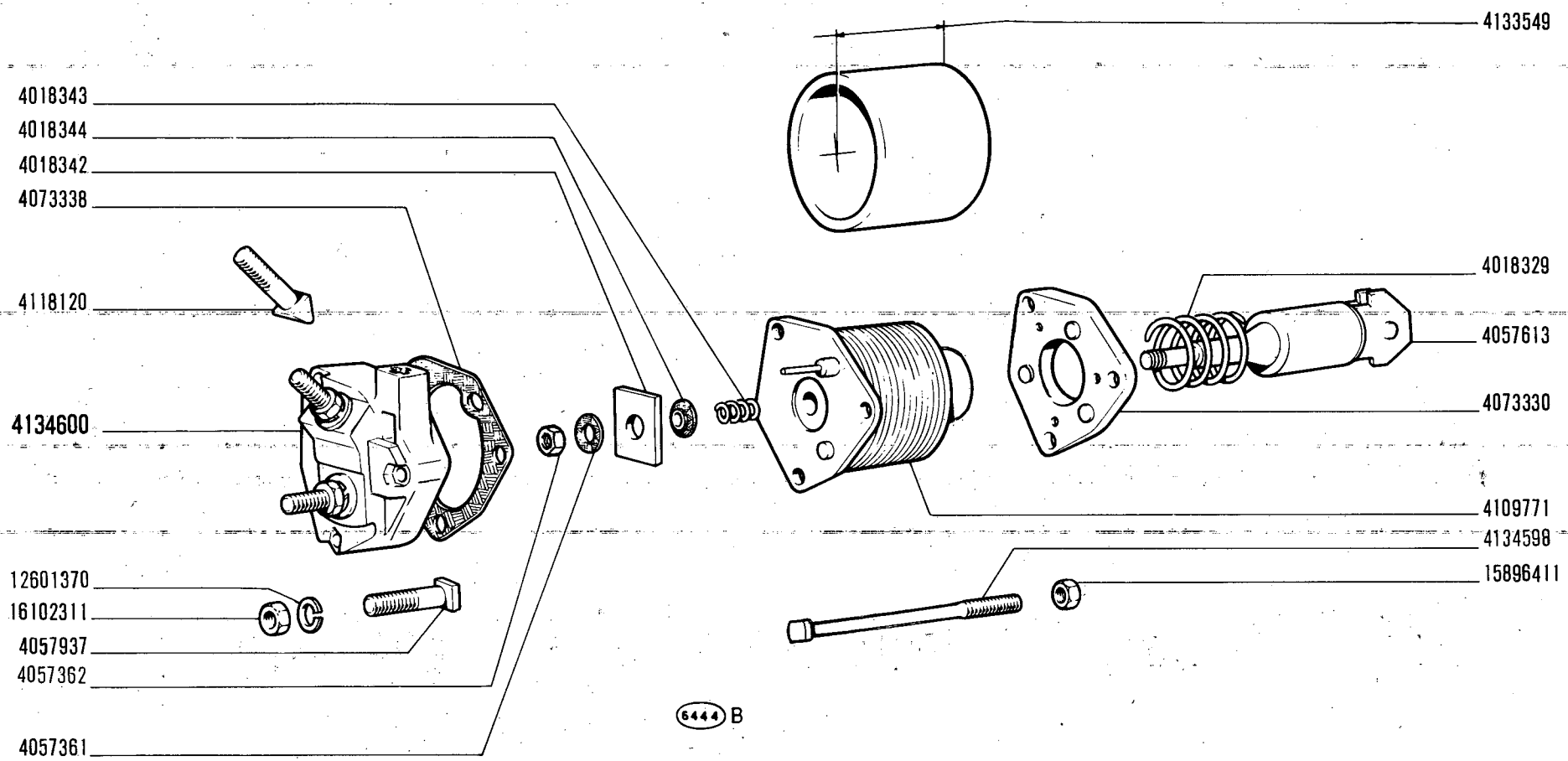

850 Sport

ELETTROMAGNETE 4118115

- *Electro*
- *Magnetschalter*
- *Solenoid*
- *Magneto*

F6.09

XI-1969

modif.	n. ordinaz.	quant.	Denominazione	Désignation	Benennung	Description	Denominaciones
			Si forniscono solo le parti	On livre seulement ses pièces	Nur Einzelteile lieferbar	Only separate parts are serviced	Sólo se suministran las piezas sueltas
	4018329	1	Molla	Ressort	Feder	Spring	Resorte
	4018342	1	Contatto mobile	Contact	Kontakt	Contact	Contacto
	4018343	1	Molla	Ressort	Feder	Spring	Resorte
	4018344	1	Isolante	Isolant	Isolierung	Insulator	Aislador
	4057361	1	Isolante	Isolant	Isolierung	Insulator	Aislador
	4057362	1	Dado	Écrou	Mutter	Nut	Tuerca
	4057613	1	Nucleo	Noyau	Anker	Plunger	Núcleo
	4057937	2	Contatto fisso	Contact	Kontakt	Contact	Contacto
	4073330	1	Testata	Culasse	Kopfstück	End plate	Tapa
	4073338	1	Guarnizione	Joint	Dichtung	Gasket	Junta
	4109771	1	Avvolgimento	Enroulement	Wicklung	Winding	Bobina
	4118120	1	Contatto fisso	Contact	Kontakt	Contact	Contacto
	4133549	1	Carcassa	Corps	Gehäuse	Frame	Carcasa
	4134598	3	Tirante	Tirant	Spannbolzen	Tierod	Perno
	4134600	1	Porta contatti compl.	Porte-contacts	Klemmenhalter	Contact carrier	Caja de bornas
	12601370	2	Rosetta sicurezza	Rondelle frein	Sicherungsring	Lockwasher	Arandela de freno
	15896411	3	Dado	Écrou	Mutter	Nut	Tuerca
	16102311	2	Dado	Écrou	Mutter	Nut	Tuerca
	F6.09		Fiat 850 Sport (1)				

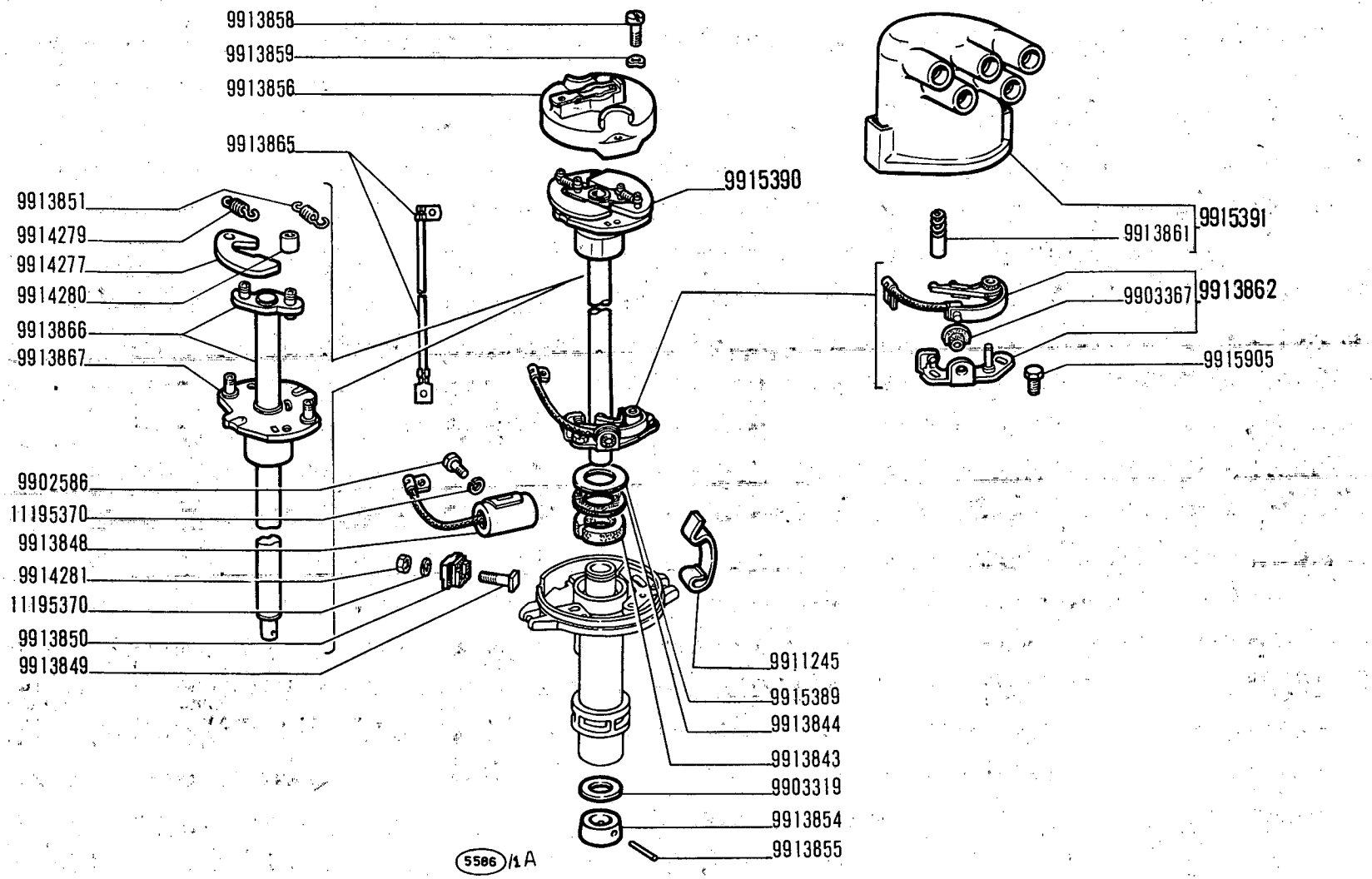

DISTRIBUTORE DI ACCENSIONE 4136353 (Marelli)

850 Sport

- *Allumeur*
- *Zündverteiler*
- *Ignition Distributor*
- *Distribuidor de encendido*

F6.14

V-1971

MODIF.	N.ORDINAZ.	Q.	DENOMINAZIONE	DESIGNATION	BENENNUNG	DESCRIPTION	DENOMINACIONES
	9902586	1	VITE	VIS	SCHRAUBE	SCREW	TORNILLO
	9903319	1	ROSETTA PIANA	RONDELLE	SCHEIBE	WASHER	ARANDELA
	9903367	1	BUSSOLA	DOUILLE	GEWINDEBUCHSE	BUSHING	CASQUILLO
	9911245	2	FERMAGLIO	AGRAFE	KLEMMSTUCK	CLIP	SUJETADOR
	9913843	1	FELTRO	FEUTRE	FILZ	FELT	FIELTRO
	9913844	1	ROSETTA TENUTA	JOINT	DICHTRING	GASKET	JUNTA
	9913848	1	CONDENSATORE	CONDENSATEUR	KONDENSATOR	CONDENSER	CONDENSADOR
	9913849	1	VITE	VIS	SCHRAUBE	SCREW	TORNILLO
	9913850	1	BLOCCHETTO ISOLANTE	ISOLANT	ISOLIERUNG	BLOCK	AISLADOR
	9913851	1	MOLLA	RESSORT	FEDER	SPRING	RESORTE
	9913854	1	CENTRIFUGATORE OLIO	CENTRIFUGEUR	OELSCHLEUDERRING	OIL SLINGER	DEFLECTOR DE ACEITE
	9913855	1	SPINA	GOUPILLE	STIFT	PIN	PASADOR
	9913856	1	DISTRIBUTORE ROTANTE	ROTOR	LAUFSTUCK	ROTOR	PIPA
	9913858	2	VITE	VIS	SCHRAUBE	SCREW	TORNILLO
	9913859	2	ROSETTA SICUREZZA	RONDELLE FREIN	SICHERUNGSRING	LOCKWASHER	ARANDELA DE FRENO
	9913861	1	SPAZZOLA	BALAI	KOHLENBUERSTE	BRUSH	ESCOBILLA
	9913862	1	MARTELLETTO COMPL.	LINGUET	HAMMER	ARM	MARTILLO
	9913865	1	CONNESSIONE	CONNEXION	LEITUNG	CONNECTION	CABLE
	9913866	1	ALBERINO	AXE	WELLE	SHAFT	EJE
	9913867	1	CAMMA	CAME	NOCKEN	CAM	LEVA
	9914277	2	MASSA ANTICIPO	MASSELOTTE	FLIEHGEWICHT	WEIGHT	CONTRAPESO
	9914279	1	MOLLA	RESSORT	FEDER	SPRING	RESORTE
	9914280	2	DISTANZIALE	ENTRETOISE	ABSTANDSTUCK	SPACER	SEPARADOR
	9914281	1	DADO	ECROU	MUTTER	NUT	TUERCA
	9915389	1	ROSETTA PIANA	RONDELLE	SCHEIBE	WASHER	ARANDELA
	9915390	1	ALBERINO COMPL.	AXE	WELLE	SHAFT	EJE
	9915391	1	CALOTTA COMPL.	CALOTTE	KAPPE	CAP	TAPA
	9915905	2	VITE	VIS	SCHRAUBE	SCREW	TORNILLO
	11195370	2	ROSETTA SICUREZZA	RONDELLE FREIN	SICHERUNGSRING	LOCKWASHER	ARANDELA DE FRENO

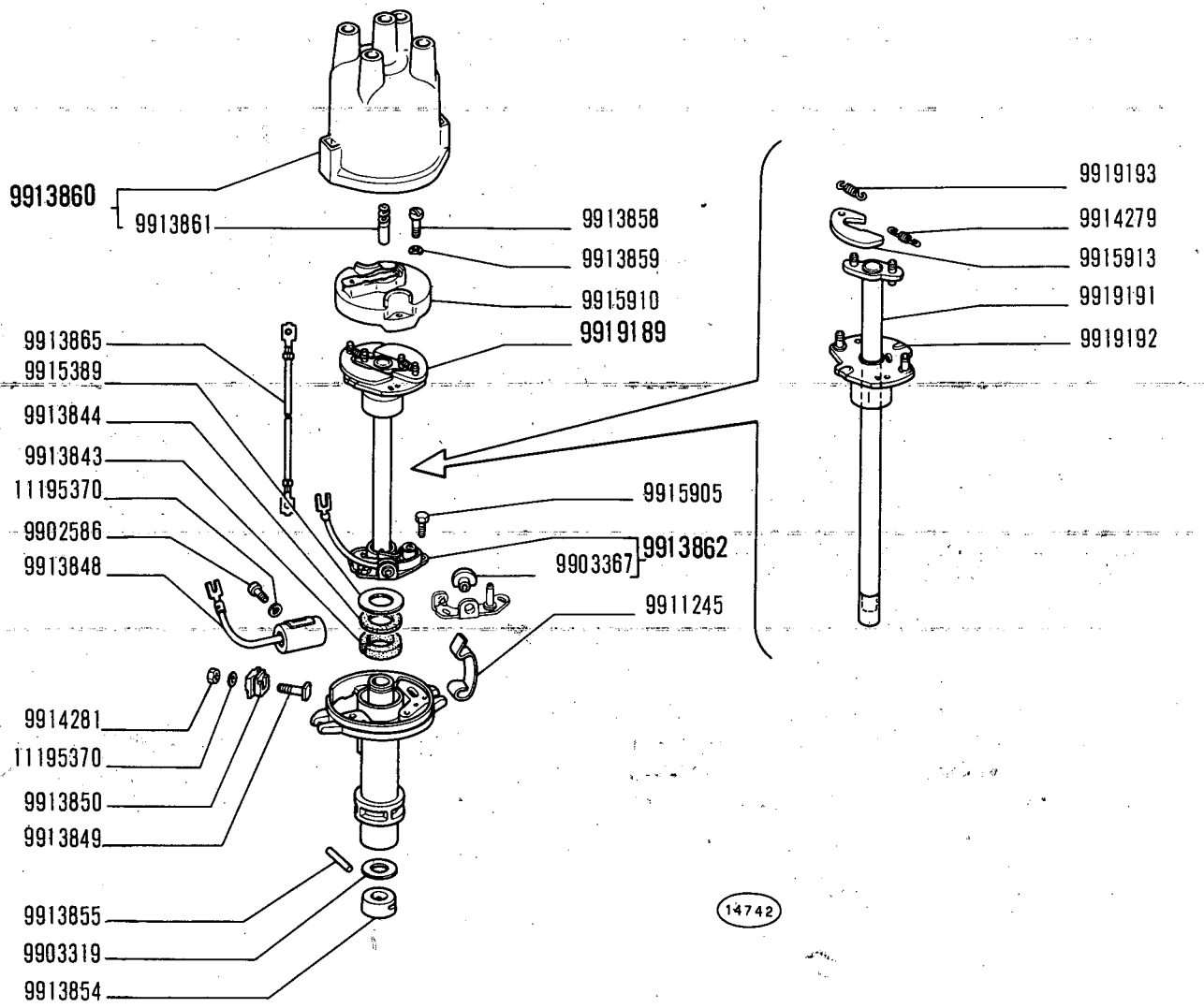

850 Sport

DISTRIBUTORE DI ACCENSIONE 4186935 (Marelli)

- *Allumeur*
- *Zündverteiler*
- *Ignition Distributor*
- *Distribuidor de encendido*

F6.14/1

XI-1969

modif.	n. ordinaz.	quant.	Denominazione	Désignation	Benennung	Description	Denominaciones
	9902586	1	Vite	Vis	Schraube	Screw	Tornillo
	9903319	1	Rosetta piana	Rondelle	Scheibe	Washer	Arandela
	9903367	1	Bussola	Douille	Gewindebüchse	Bushing	Casquillo
	9911245	2	Molletta	Agrafe	Klemmstück	Clip	Sujetador
	9913843	1	Feltro	Feutre	Filz	Felt	Fieltro
	9913844	1	Rosetta tenuta	Joint	Dichtring	Gasket	Junta
	9913848	1	Condensatore	Condensateur	Kondensator	Condenser	Condensador
	9913849	1	Vite	Vis	Schraube	Screw	Tornillo
	9913850	1	Blocchetto isolante	Isolant	Isolierung	Block	Aislador
	9913854	1	Centrifugatore olio	Centrifugeur	Ölschleuderring	Oil slinger	Deflector de aceite
	9913855	1	Spina elastica	Goupille	Stift	Pin	Pasador
	9913858	2	Vite	Vis	Schraube	Screw	Tornillo
	9913859	2	Rosetta sicurezza	Rondelle frein	Sicherungsring	Lockwasher	Arandela de freno
	9913860	1	Calotta compl.	Calotte	Kappe	Cap	Tapa
	9913861	1	Spazzola	Balai	Kohlebürste	Brush	Escobilla
	9913862	1	Martelletto compl.	Linguet	Hammer	Arm	Martillo
	9913865	1	Connessione	Connexion	Leitung	Connection	Cable
	9914279	1	Molla	Ressort	Feder	Spring	Resorte
	9914281	1	Dado	Écrou	Mutter	Nut	Tuerca
	9915389	1	Rosetta piana	Rondelle	Scheibe	Washer	Arandela
	9915905	2	Vite	Vis	Schraube	Screw	Tornillo
	9915910	1	Distributore rotante	Rotor	Laufstück	Rotor	Pipa
	9915913	2	Massa anticipo	Masselotte	Fliehgewicht	Weight	Contrapeso
	9919189	1	Alberino compl.	Axe	Welle	Shaft	Eje
	9919191	1	Alberino	Axe	Welle	Shaft	Eje
	9919192	1	Camma	Came	Nocken	Cam	Leva
	9919193	1	Molla	Ressort	Feder	Spring	Resorte
	11195370	2	Rosetta sicurezza	Rondelle frein	Sicherungsring	Lockwasher	Arandela de freno

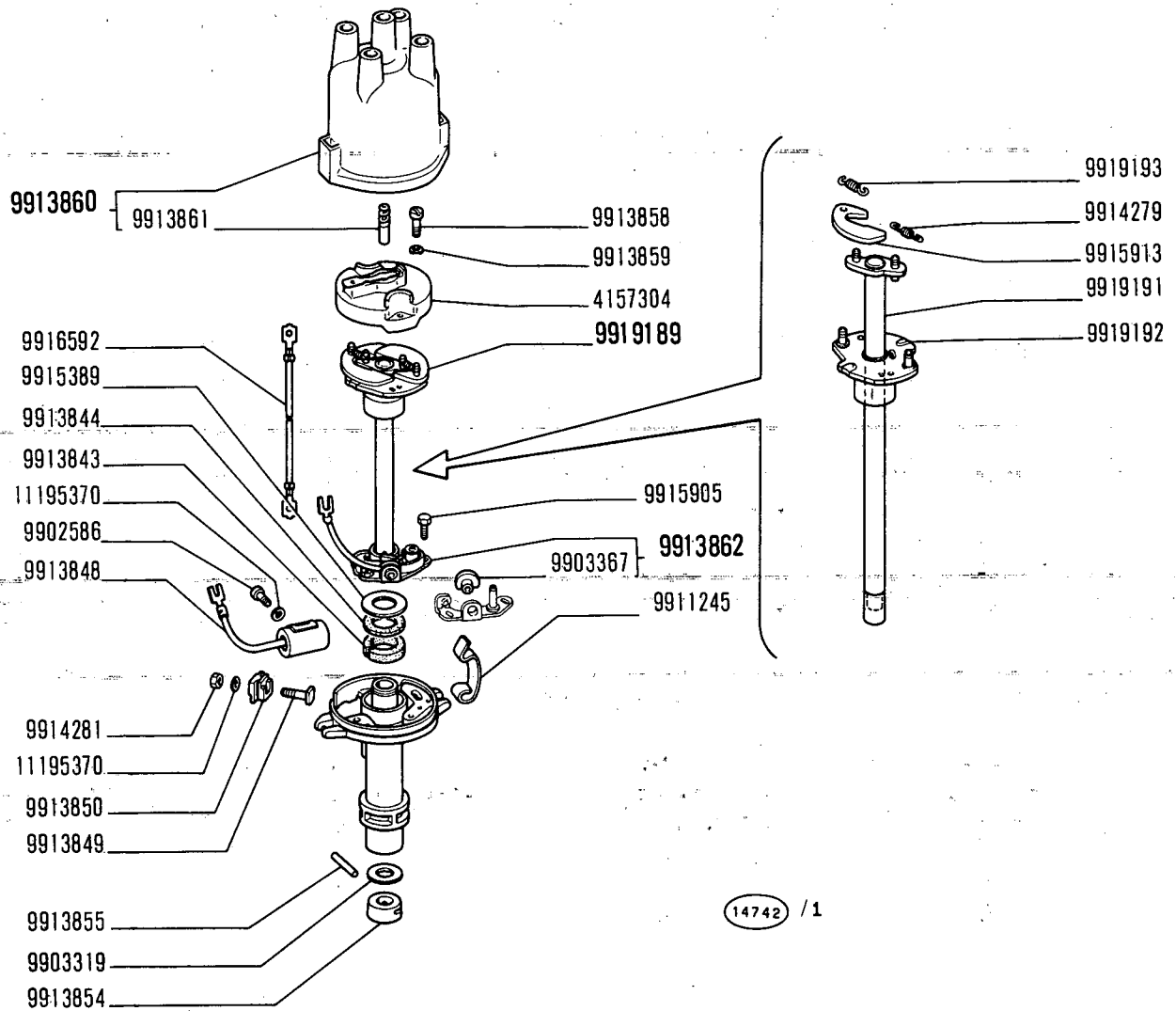

850 Sport

DISTRIBUTORE DI ACCENSIONE 4186936 (Marelli)

- *Allumeur*
- *Zündverteiler*
- *Ignition Distributor*
- *Distribuidor de encendido*

F6.14 /2

XI-1969

modif.	n. ordinaz.	quant.	Denominazione	Désignation	Benennung	Description	Denominaciones
	4157304	1	Distributore rotante	Rotor	Laufstück	Rotor	Pipa
	9902586	1	Vite	Vis	Schraube	Screw	Tornillo
	9903319	1	Rosetta piana	Rondelle	Scheibe	Washer	Arandela
	9903367	1	Bussola	Douille	Gewindebüchse	Bushing	Casquillo
	9911245	2	Molletta	Agrafe	Klemmstück	Clip	Sujetador
	9913843	1	Feltro	Feutre	Filz	Felt	Fieltro
	9913844	1	Rosetta tenuta	Joint	Dichtring	Gasket	Junta
	9913848	1	Condensatore	Condensateur	Kondensator	Condenser	Condensador
	9913849	1	Vite	Vis	Schraube	Screw	Tornillo
	9913850	1	Blocchetto isolante	Isolant	Isolierung	Block	Aislador
	9913854	1	Centrifugatore olio	Centrifugeur	Ölschleuderring	Oil slinger	Deflector de aceite
	9913855	1	Spina elastica	Goupille	Stift	Pin	Pasador
	9913858	2	Vite	Vis	Schraube	Screw	Tornillo
	9913859	2	Rosetta sicurezza	Rondelle frein	Sicherungsring	Lockwasher	Arandela de freno
	9913860	1	Calotta compl.	Calotte	Kappe	Cap	Tapa
	9913861	1	Spazzola	Balai	Kohlebürste	Brush	Escobilla
	9913862	1	Martelletto compl.	Rupteur	Unterbrecher	Breaker	Ruptor
	9914279	1	Molla	Ressort	Feder	Spring	Resorte
	9914281	1	Dado	Écrou	Mutter	Nut	Tuerca
	9915389	1	Rosetta piana	Rondelle	Scheibe	Washer	Arandela
	9915905	2	Vite	Vis	Schraube	Screw	Tornillo
	9915913	2	Massa anticipo	Masselotte	Fliehgewicht	Weight	Contrapeso
	9916592	1	Connessione	Connexion	Leitung	Connection	Cable
	9919189	1	Alberino compl.	Axe	Welle	Shaft	Eje
	9919191	1	Alberino	Axe	Welle	Shaft	Eje
	9919192	1	Camma	Came	Nocken	Cam	Leva
	9919193	1	Molla	Ressort	Feder	Spring	Resorte
	11195370	2	Rosetta sicurezza	Rondelle frein	Sicherungsring	Lockwasher	Arandela de freno

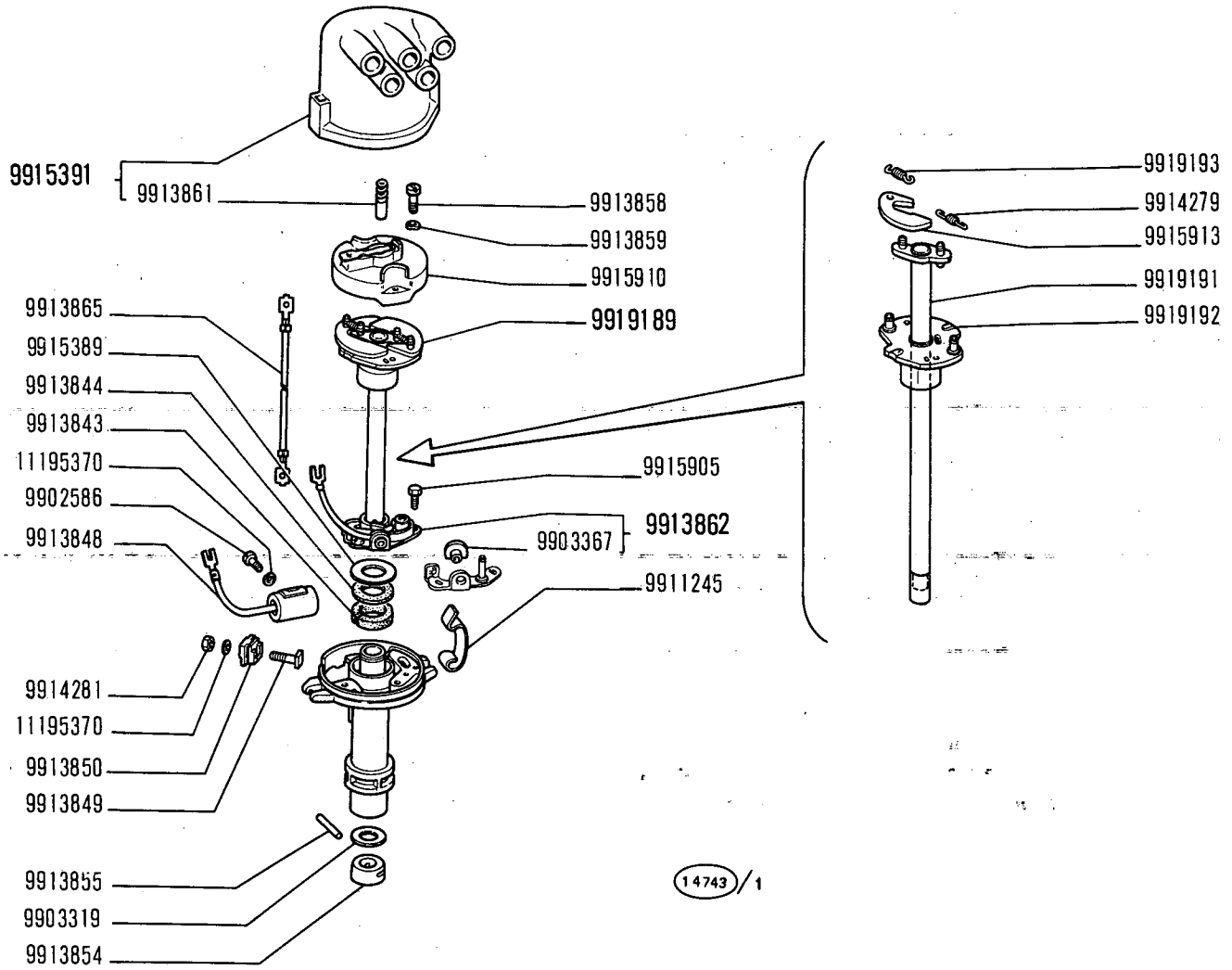

DISTRIBUTORE DI ACCENSIONE 4189068 (Marelli)

850 Sport

- *Allumeur*
- *Zündverteiler*
- *Ignition Distributor*
- *Distribuidor de encendido*

F6.14/3

XI-1969

modif.	n. ordinaz.	quant.	Denominazione	Désignation	Benennung	Description	Denominaciones
	9902586	1	Vite	Vis	Schraube	Screw	Tornillo
	9903319	1	Rosetta piana	Rondelle	Scheibe	Washer	Arandela
	9903367	1	Bussola	Douille	Gewindebüchse	Bushing	Casquillo
	9911245	2	Molletta	Agrafe	Klemmstück	Clip	Sujetador
	9913843	1	Feltro	Feutre	Filz	Felt	Fieltro
	9913844	1	Rosetta tenuta	Joint	Dichtring	Gasket	Junta
	9913848	1	Condensatore	Condensateur	Kondensator	Condenser	Condensador
	9913849	1	Vite	Vis	Schraube	Screw	Tornillo
	9913850	1	Blocchetto isolante	Isolant	Isolierung	Block	Aislador
	9913854	1	Centrifugatore olio	Centrifugeur	Ölschleuderring	Oil slinger	Deflector de aceite
	9913855	1	Spina elastica	Goupille	Stift	Pin	Pasador
	9913858	2	Vite	Vis	Schraube	Screw	Tornillo
	9913859	2	Rosetta sicurezza	Rondelle frein	Sicherungsring	Lockwasher	Arandela de freno
	9913861	1	Spazzola	Balai	Kohlebürste	Brush	Escobilla
	9913862	1	Martelletto compl.	Rupteur	Unterbrecher	Breaker	Ruptor
	9913865	1	Connessione	Connexion	Leitung	Connection	Cable
	9914279	1	Molla	Ressort	Feder	Spring	Resorte
	9914281	1	Dado	Écrou	Mutter	Nut	Tuerca
	9915389	1	Rosetta piana	Rondelle	Scheibe	Washer	Arandela
	9915391	1	Calotta compl.	Calotte	Kappe	Cap	Tapa
	9915905	2	Vite	Vis	Schraube	Screw	Tornillo
	9915910	1	Distributore rotante	Rotor	Laufstück	Rotor	Pipa
	9915913	2	Massa anticipo	Masselotte	Fliehgewicht	Weight	Contrapeso
	9919189	1	Alberino compl.	Axe	Welle	Shaft	Eje
	9919191	1	Alberino	Axe	Welle	Shaft	Eje
	9919192	1	Camma	Came	Nocken	Cam	Leva
	9919193	1	Molla	Ressort	Feder	Spring	Resorte
	11195370	2	Rosetta sicurezza	Rondelle frein	Sicherungsring	Lockwasher	Arandela de freno

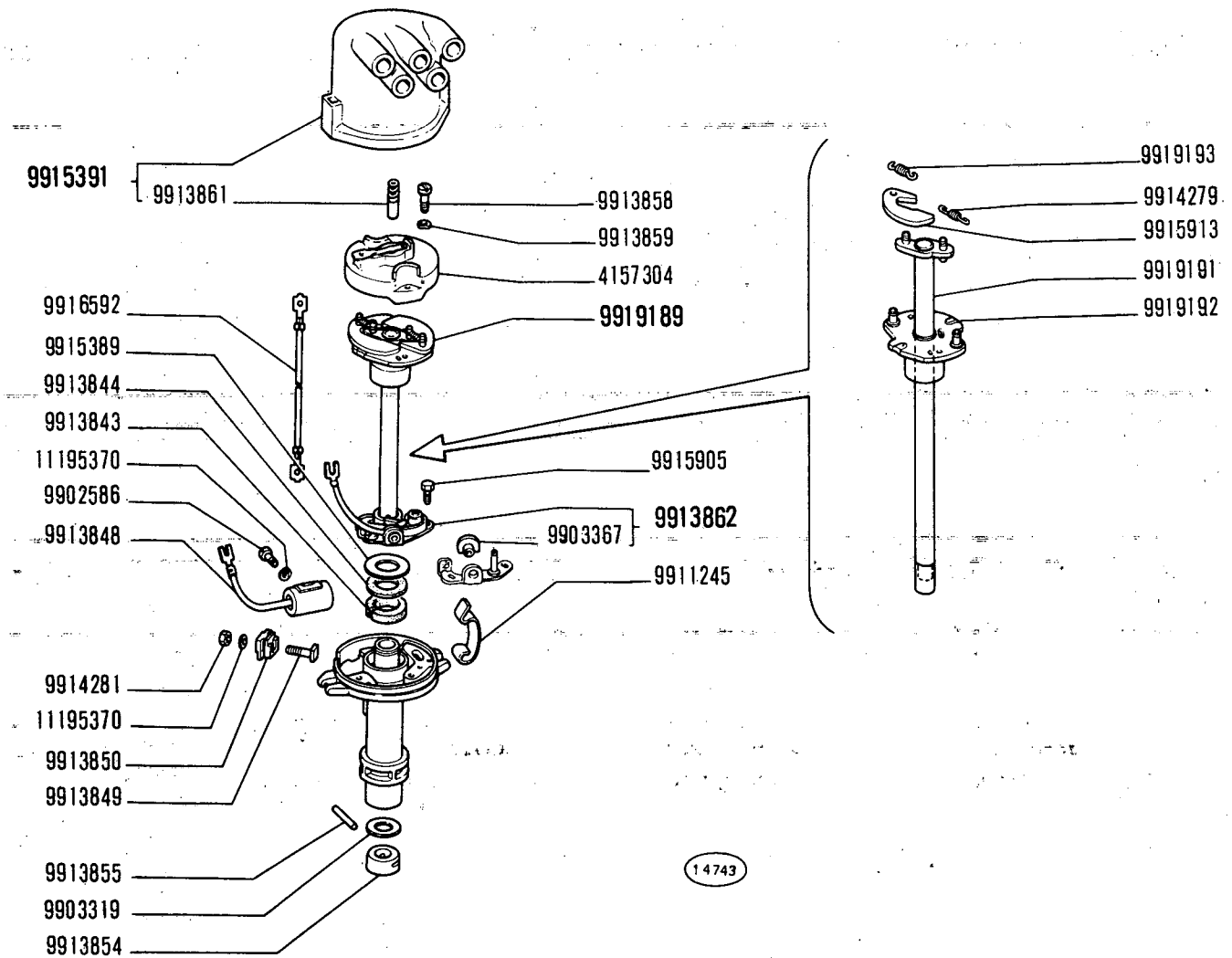

DISTRIBUTORE DI ACCENSIONE 4189069 (Marelli)

850 Sport

- *Allumeur*
- *Zündverteiler*
- *Ignition Distributor*
- *Distribuidor de encendido*

F6.14 /4

XI-1969

modif.	n. ordinaz.	quant.	Denominazione	Désignation	Benennung	Description	Denominaciones
	4157304	1	Distributore rotante	Rotor	Laufstück	Rotor	Pipa
	9902586	1	Vite	Vis	Schraube	Screw	Tornillo
	9903319	1	Rosetta piana	Rondelle	Scheibe	Washer	Arandela
	9903367	1	Bussola	Douille	Gewindebüchse	Bushing	Casquillo
	9911245	2	Molletta	Agrafe	Klemmstück	Clip	Sujetador
	9913843	1	Feltro	Feutre	Filz	Felt	Fieltro
	9913844	1	Rosetta tenuta	Joint	Dichtring	Gasket	Junta
	9913848	1	Condensatore	Condensateur	Kondensator	Condenser	Condensador
	9913849	1	Vite	Vis	Schraube	Screw	Tornillo
	9913850	1	Blocchetto isolante	Isolant	Isolierung	Block	Aislador
	9913854	1	Centrifugatore olio	Centrifugeur	Ölschleuderring	Oil slinger	Deflector de aceite
	9913855	1	Spina elastica	Goupille	Stift	Pin	Pasador
	9913858	2	Vite	Vis	Schraube	Screw	Tornillo
	9913859	2	Rosetta sicurezza	Rondelle frein	Sicherungsring	Lockwasher	Arandela de freno
	9913861	1	Spazzola	Balai	Kohlebürste	Brush	Escobilla
	9913862	1	Martelletto compl.	Rupteur	Unterbrecher	Breaker	Ruptor
	9914279	1	Molla	Ressort	Feder	Spring	Resorte
	9914281	1	Dado	Écrou	Mutter	Nut	Tuerca
	9915389	1	Rosetta piana	Rondelle	Scheibe	Washer	Arandela
	9915391	1	Calotta compl.	Calotte	Kappe	Cap	Tapa
	9915905	2	Vite	Vis	Schraube	Screw	Tornillo
	9915913	2	Massa anticipo	Masselotte	Fliehgewicht	Weight	Contrapeso
	9916592	1	Connessione	Connexion	Leitung	Connection	Cable
	9919189	1	Alberino compl.	Axe	Welle	Shaft	Eje
	9919191	1	Alberino	Axe	Welle	Shaft	Eje
	9919192	1	Camma	Came	Nocken	Cam	Leva
	9919193	1	Molla	Ressort	Feder	Spring	Resorte
	11195370	2	Rosetta sicurezza	Rondelle frein	Sicherungsring	Lockwasher	Arandela de freno

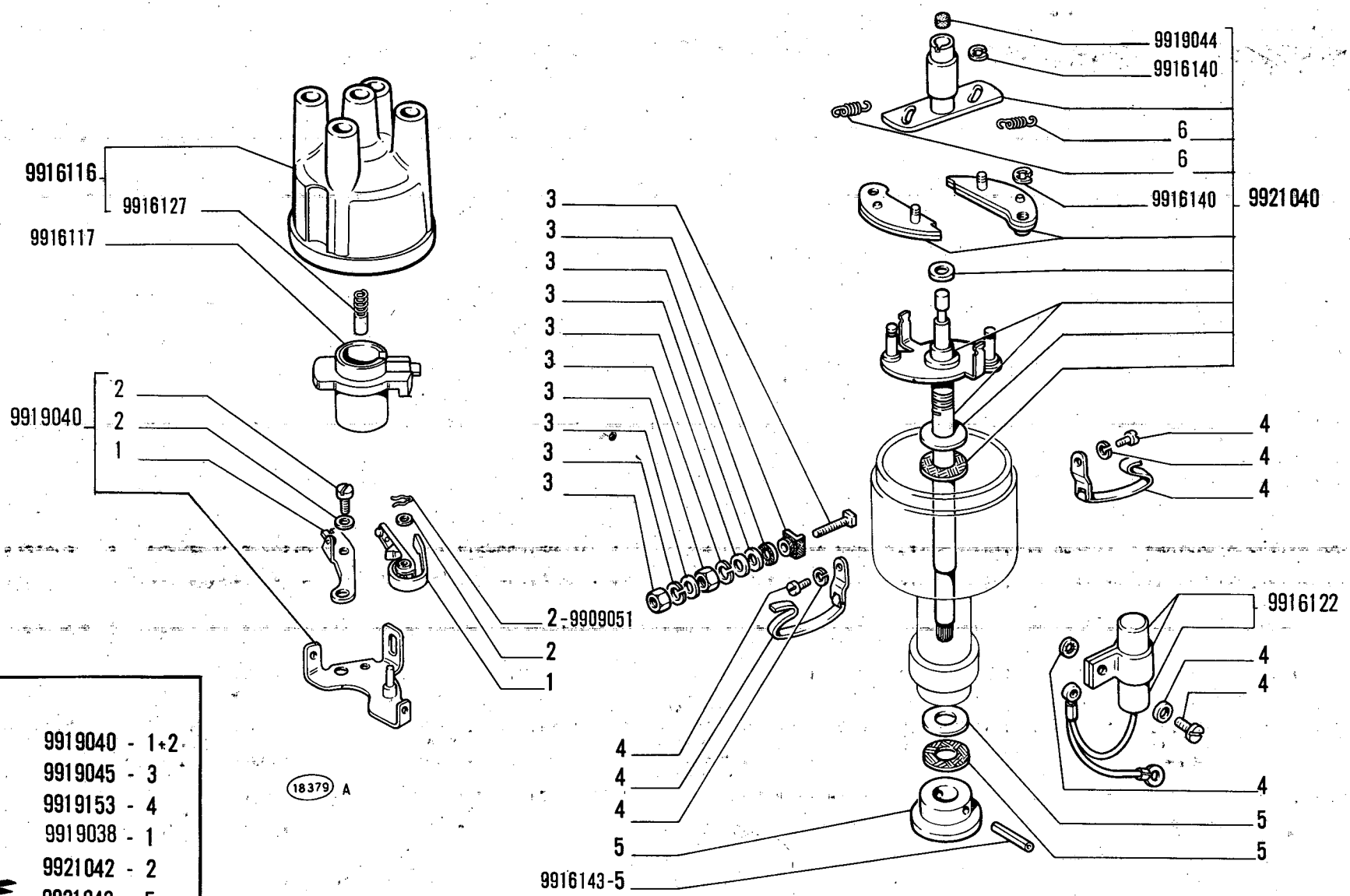

9919040 - 1+2
9919045 - 3
9919153 - 4
9919038 - 1
9921042 - 2
9921043 - 5
9921041 - 6

850 Sport

DISTRIBUTORE DI ACCENSIONE 4201197 (Ducellier)

- *Allumeur*
- *Zündverteiler*
- *Ignition Distributor*
- *Distribuidor de encendido*

MODIF.	N.ORDINAZ.	Q.	DENOMINAZIONE	DESIGNATION	BENENNUNG	DESCRIPTION	DENOMINACIONES
	9916116	1	CALOTTA COMPL.	CALOTTE	KAPPE	CAP	TAPA
	9916117	1	DISTRIBUTORE ROTANTE	ROTOR	LAUFSTUCK	ROTOR	PIPA
	9916122	1	CONDENSATORE	CONDENSATEUR	KONDENSATOR	CONDENSER	CONDENSADOR
	9916127	1	SPAZZOLA	BALAI	KOHLENBUERSTE	BRUSH	ESCOBILLA
	9916140	4	ANELLO SICUREZZA	ARRETOIR	SICHERUNGSRING	LOCKRING	ANILLO DE FRENO
	9916143	1	SPINA	GOUPILLE	STIFT	PIN	PASADOR
	9919038	S	CORREDO,COMPOSTO DA 1	POCHETTE-CONTENANT....	AUSRUESTUNG BESTEHEND AUS	KIT-CONSISTING OF....	EQUIPO-COMPUESTO DE...
	9919040	1	RUTTORE COMPL.	RUPTEUR	UNTERBRECHER	BREAKER	RUPTOR
	9919044	1	FELTRO	FEUTRE	FILZ	FELT	FIELTRO
	9919045	S	CORREDO,COMPOSTO DA 3	POCHETTE-CONTENANT....	AUSRUESTUNG BESTEHEND AUS	KIT-CONSISTING OF....	EQUIPO-COMPUESTO DE...
	9919051	1	FERMAGLIO	AGRAFE	KLEMMSTUCK	CLIP	SUJETADOR
	9919153	S	CORREDO,COMPOSTO DA 4	POCHETTE-CONTENANT....	AUSRUESTUNG BESTEHEND AUS	KIT-CONSISTING OF....	EQUIPO-COMPUESTO DE...
	9921040	1	ALBERINO COMPL.	AXE	WELLE	SHAFT	EJE
	9921041	S	CORREDO,COMPOSTO DA 6	POCHETTE-CONTENANT....	AUSRUESTUNG BESTEHEND AUS	KIT-CONSISTING OF....	EQUIPO-COMPUESTO DE...
	9921042	S	CORREDO,COMPOSTO DA 2	POCHETTE-CONTENANT....	AUSRUESTUNG BESTEHEND AUS	KIT-CONSISTING OF....	EQUIPO-COMPUESTO DE...
	9921043	S	CORREDO,COMPOSTO DA 5	POCHETTE-CONTENANT....	AUSRUESTUNG BESTEHEND AUS	KIT-CONSISTING OF....	EQUIPO-COMPUESTO DE...

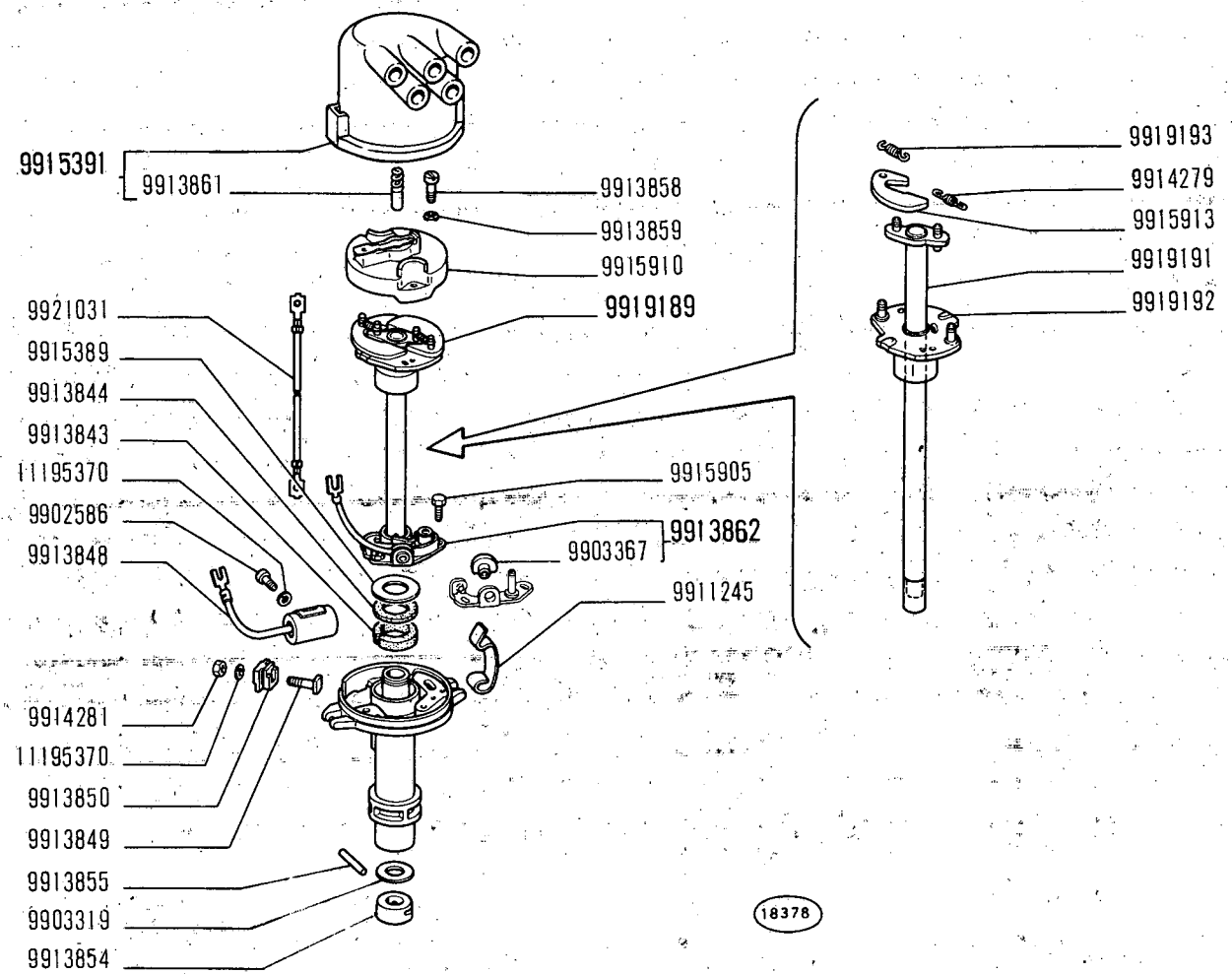

DISTRIBUTORE DI ACCENSIONE 4213038 (Marelli)

850 Sport

- *Allumeur*
- *Zündverteiler*
- *Ignition Distributor*
- *Distribuidor de encendido*

F6.14/6

V-1971

MODIF.	N.ORDINAZ.	Q.	DENOMINAZIONE	DESIGNATION	BENENNUNG	DESCRIPTION	DENOMINACIONES
	9902586	1	VITE	VIS	SCHRAUBE	SCREW	TORNILLO
	9903319	1	ROSETTA PIANA	RONDELLE	SCHEIBE	WASHER	ARANDELA
	9903367	1	BUSSOLA	DOUILLE	GEWINDEBUCHSE	BUSHING	CASQUILLO
	9911245	2	FERMAGLIO	AGRAFE	KLEMMSTUCK	CLIP	SUJETADOR
	9913843	1	FELTRO	FEUTRE	FILZ	FELT	FIELTRO
	9913844	1	ROSETTA TENUTA	JOINT	DICHTRING	GASKET	JUNTA
	9913848	1	CONDENSATORE	CONDENSATEUR	KONDENSATOR	CONDENSER	CONDENSADOR
	9913849	1	VITE	VIS	SCHRAUBE	SCREW	TORNILLO
	9913850	1	BLOCCHETTO ISOLANTE	ISOLANT	ISOLIERUNG	BLOCK	AISLADOR
	9913854	1	CENTRIFUGATORE OLIO	CENTRIFUGEUR	OELSCHLEUDERRING	OIL SLINGER	DEFLECTOR DE ACEITE
	9913855	1	SPINA	GOUPILLE	STIFT	PIN	PASADOR
	9913858	2	VITE	VIS	SCHRAUBE	SCREW	TORNILLO
	9913859	2	ROSETTA SICUREZZA	RONDELLE FREIN	SICHERUNGSRING	LOCKWASHER	ARANDELA DE FRENO
	9913861	1	SPAZZOLA	BALAI	KOHLENBUERSTE	BRUSH	ESCOBILLA
	9913862	1	MARTELLETTO COMPL.	LINGUET	HAMMER	ARM	MARTILLO
	9914279	1	MOLLA	RESSORT	FEDER	SPRING	RESORTE
	9914281	1	DADO	ECROU	MUTTER	NUT	TUERCA
	9915389	1	ROSETTA PIANA	RONDELLE	SCHEIBE	WASHER	ARANDELA
	9915391	1	CALOTTA COMPL.	CALOTTE	KAPPE	CAP	TAPA
	9915905	2	VITE	VIS	SCHRAUBE	SCREW	TORNILLO
	9915910	1	DISTRIBUTORE	ROTOR	LAUFSTUCK	ROTOR	PIPA
	9915913	2	MASSA ANTICIPO	MASSELOTTE	FLIEHGEWICHT	WEIGHT	CONTRAPESO
	9919189	1	ALBERINO COMPL.	AXE	WELLE	SHAFT	EJE
	9919191	1	ALBERINO	AXE	WELLE	SHAFT	EJE
	9919192	1	CAMMA	CAME	NOCKEN	CAM	LEVA
	9919193	1	MOLLA	RESSORT	FEDER	SPRING	RESORTE
	9921031	1	CONNESSIONE	CONNEXION	LEITUNG	CONNECTION	CABLE
	11195370	2	ROSETTA SICUREZZA	RONDELLE FREIN	SICHERUNGSRING	LOCKWASHER	ARANDELA DE FRENO

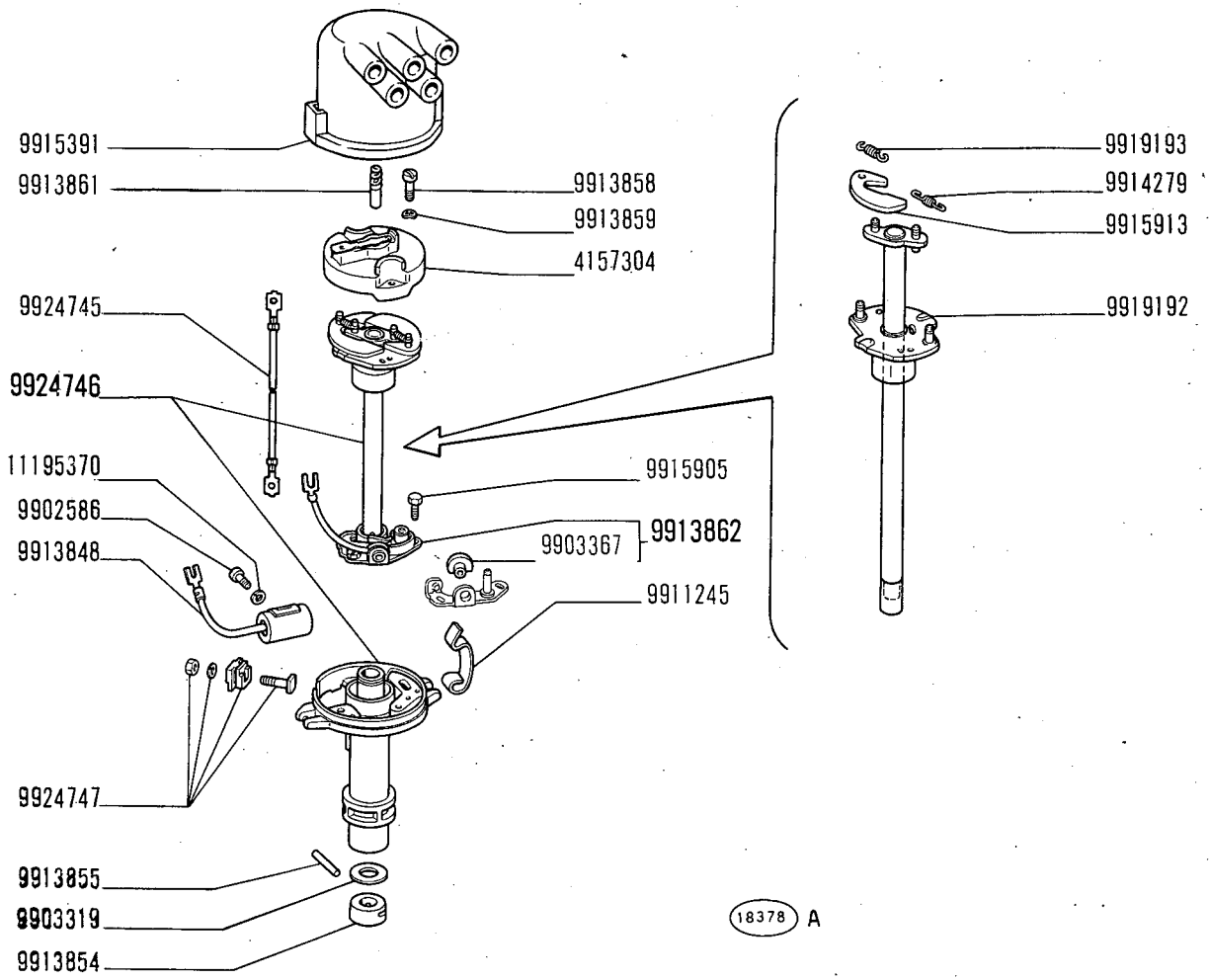

850 Sport

DISTRIBUTORE DI ACCENSIONE 4213857 (Marelli)

Allumeur
Zündverteiler

Ignition distributor
Distribuidor de encendido

F6.14/7

31-01-72

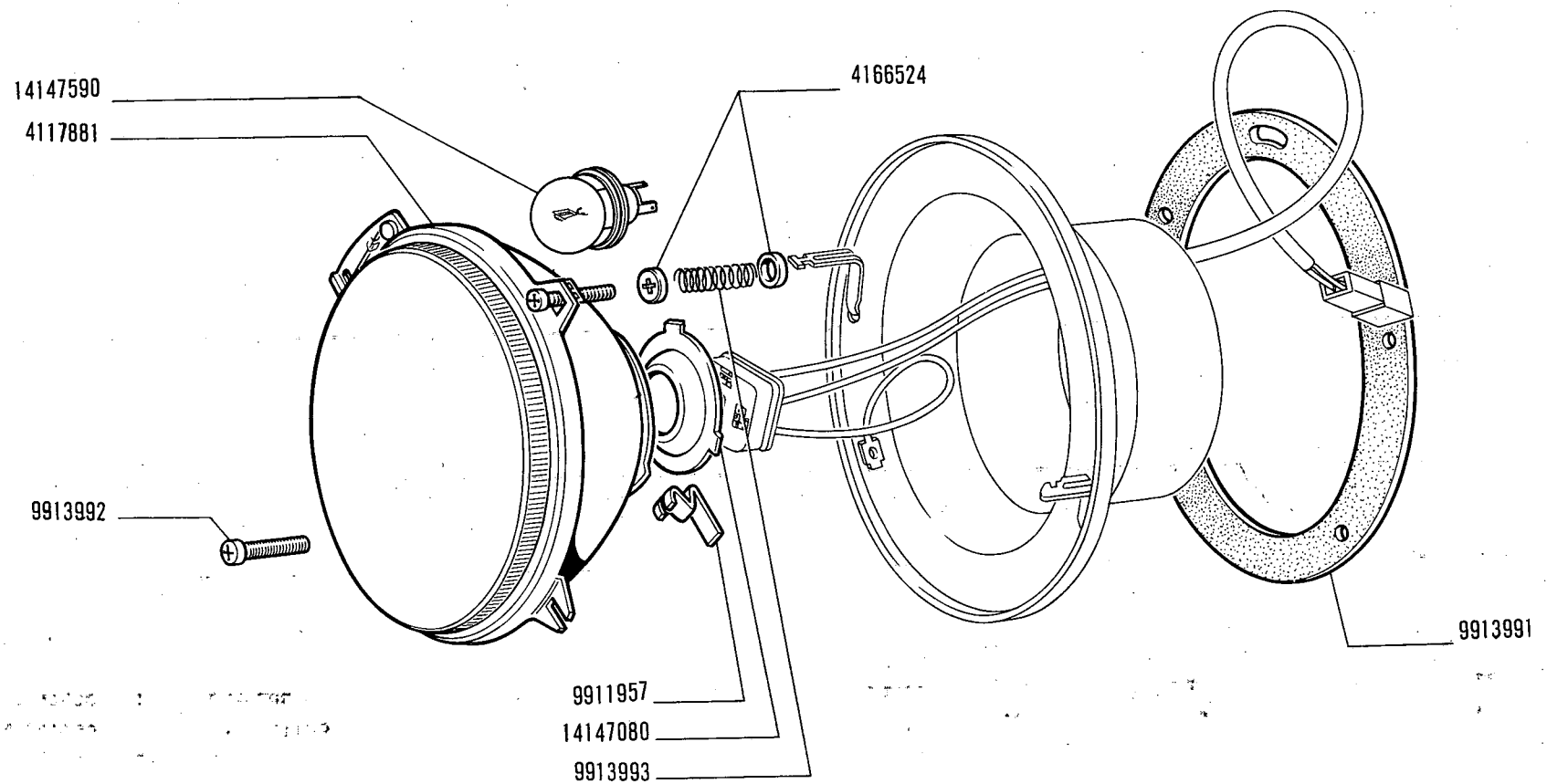

850 Sport

PROIETTORE 4149156 (Siem)

- *Projecteur*
- *Scheinwerfer*
- *Headlamp*
- *Proyector*

F6.29

XI-1969

modif.	n. ordinaz.	quant.	Denominazione	Désignation	Benennung	Description	Denominaciones
	4117881	1	Gruppo ottico	Groupe optique	Einsatz	Lens/reflector	Grupo óptico
	4166524	2	Scodellino	Cuvette	Tellerscheibe	Cup	Platillo
	9911957	2	Molletta	Agrafe	Klemmstück	Clip	Sujetador
	9913991	1	Anello tenuta	Joint	Dichtring	Seal	Junta
	9913992	2	Vite regolazione	Vis	Schraube	Screw	Tornillo
	9913993	1	Molla	Ressort	Feder	Spring	Resorte
	14147080	1	Scodellino	Cuvette	Tellerscheibe	Cup	Platillo
	14147590	1	Lampada	Lampe	Lampe	Bulb	Bombilla

F6.29 Fiat 850 Sport (1)

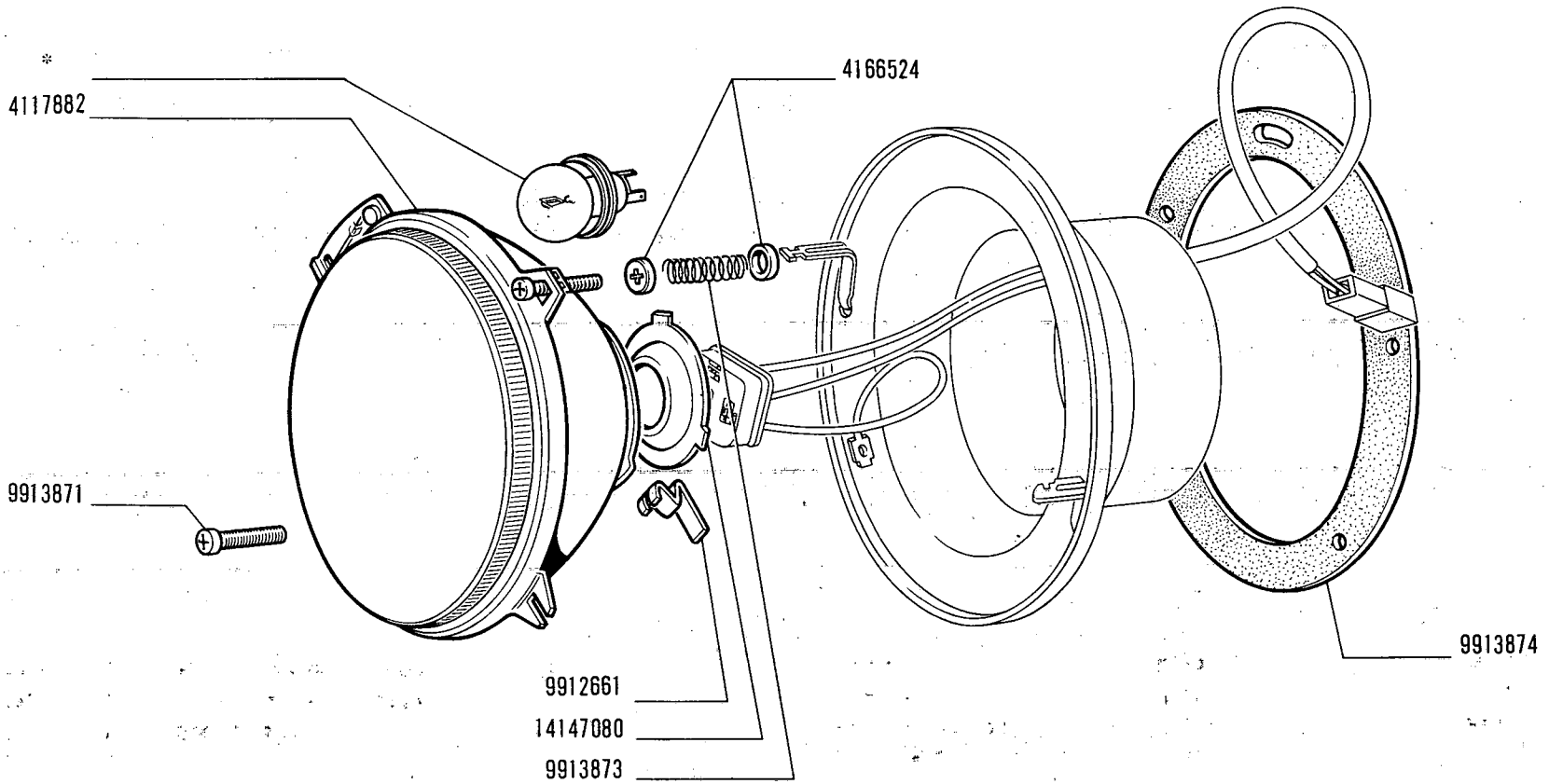

*Vedere elenco -Voir la liste -Siehe Tabelle -See list -Véase la lista

850 Sport

PROIETTORE 4149157 - 4173480 (Carello)

- *Projecteur*
- *Scheinwerfer*
- *Headlamp*
- *Proyector*

F6.29/1

XI-1969

modif.	n. ordinaz.	quant.	Denominazione	Désignation	Benennung	Description	Denominaciones
	4117882	1	Gruppo ottico	Groupe optique	Einsatz	Lens/reflector	Grupo óptico
	4166524	2	Scodellino	Cuvette	Tellerscheibe	Cup	Platillo
	9912661	2	Molletta	Agrafe	Klemmstück	Clip	Sujetador
	9913871	2	Vite regolazione	Vis	Schraube	Screw	Tornillo
	9913873	1	Molla	Ressort	Feder	Spring	Resorte
	9913874	1	Guarnizione	Joint	Dichtung	Gasket	Junta
	14147080	1	Scodellino	Cuvette	Tellerscheibe	Cup	Platillo
	14147590	1	*Lampada per 4149157	Lampe	Lampe	Bulb	Bombilla
	14147595	1	*Lampada per 4173480	Lampe	Lampe	Bulb	Bombilla

F6.29/1 Fiat 850 Sport (1)

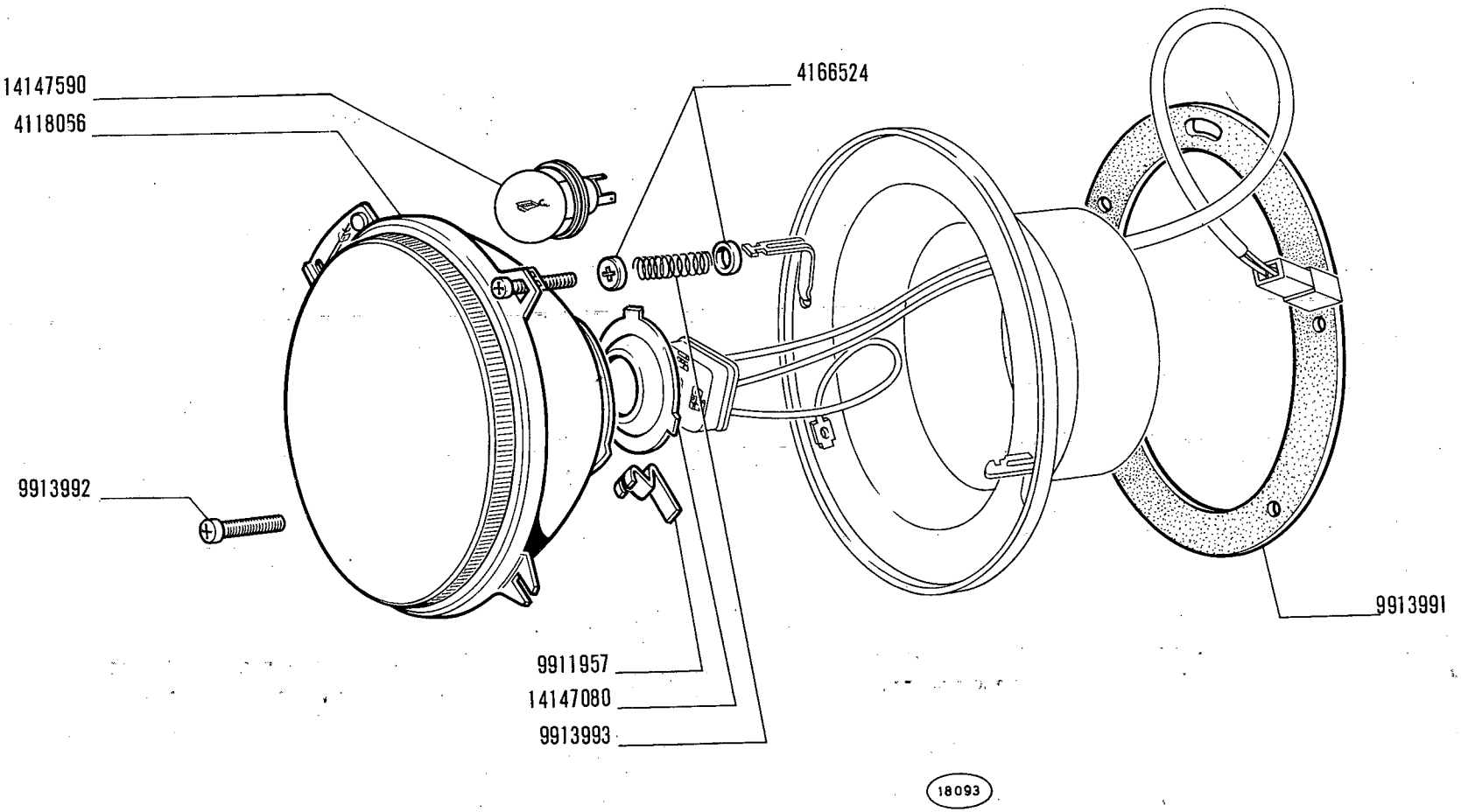

PROIETTORE 4148540 (Siem)

850 Sport

- *Projecteur*
- *Scheinwerfer*
- *Headlamp*
- *Proyector*

F6.29/2

XI-1969

modif.	n. ordinaz.	quant.	Denominazione	Désignation	Benennung	Description	Denominaciones
	4118066	1	Gruppo ottico	Groupe optique	Einsatz	Lens/reflector	Grupo óptico
	4166524	2	Scodellino	Cuvette	Tellerscheibe	Cup	Platillo
	9911957	2	Molletta	Agrafe	Klemmstück	Clip	Sujetador
	9913991	1	Anello tenuta	Joint	Dichtring	Seal	Junta
	9913992	2	Vite regolazione	Vis	Schraube	Screw	Tornillo
	9913993	1	Molla	Ressort	Feder	Spring	Resorte
	14147080	1	Scodellino	Cuvette	Tellerscheibe	Cup	Platillo
	14147590	1	Lampada	Lampe	Lampe	Bulb	Bombilla

F6.29/2 Fiat 850 Sport (1)

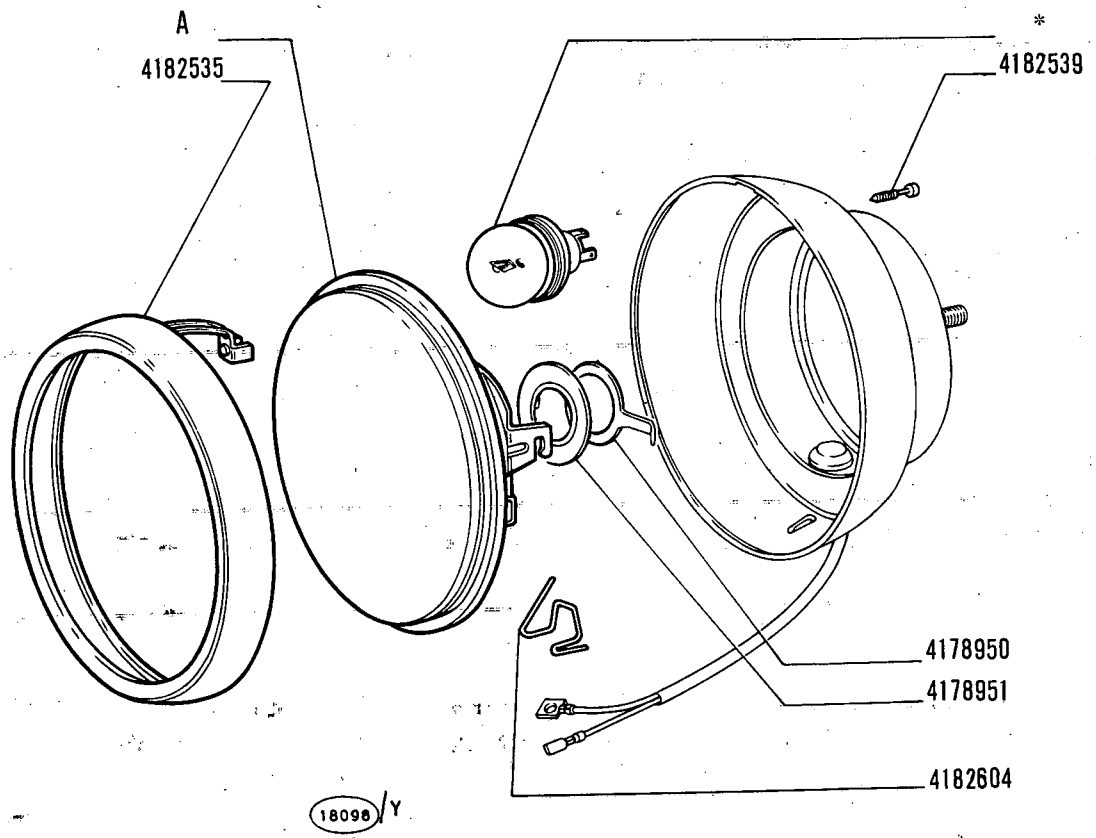

A - *-Vedere elenco -Voir la liste -Siehe Tabelle -See list -Véase la lista

850 Sport

PROIETTORE 4182533 - 4182534 - 4182607 - 4182608

- *Projecteur*
- *Scheinwerfer*
- *Headlamp*
- *Proyector*

F6.29/3

XI-1969

modif.	n. ordinaz.	quant.	Denominazione	Désignation	Benennung	Description	Denominaciones
	4178950	1	Molletta	Agrafe	Klemmstück	Clip	Sujetador
	4178951	1	Scodellino	Cuvette	Tellerscheibe	Cup	Platillo
	4182535	1	Cornice	Monture	Rahmen	Frame	Marco
	4182539	1	Vite	Vis	Schraube	Screw	Tornillo
	4182540	1	-A- gruppo ottico -Carello- per 4182533- 4182534-	Groupe optique	Einsatz	Lens/reflector	Grupo óptico
	4182604	8	Molletta	Agrafe	Klemmstück	Clip	Sujetador
	4182610	1	-A- gruppo ottico -Siem- per 4182607- 4182608-	Groupe optique	Einsatz	Lens/reflector	Grupo óptico
	14147590	1	*Lampada per 4182533 4182607-	Lampe	Lampe	Bulb	Bombilla
	14147595	1	*Lampada per 4182534 4182608-	Lampe	Lampe	Bulb	Bombilla

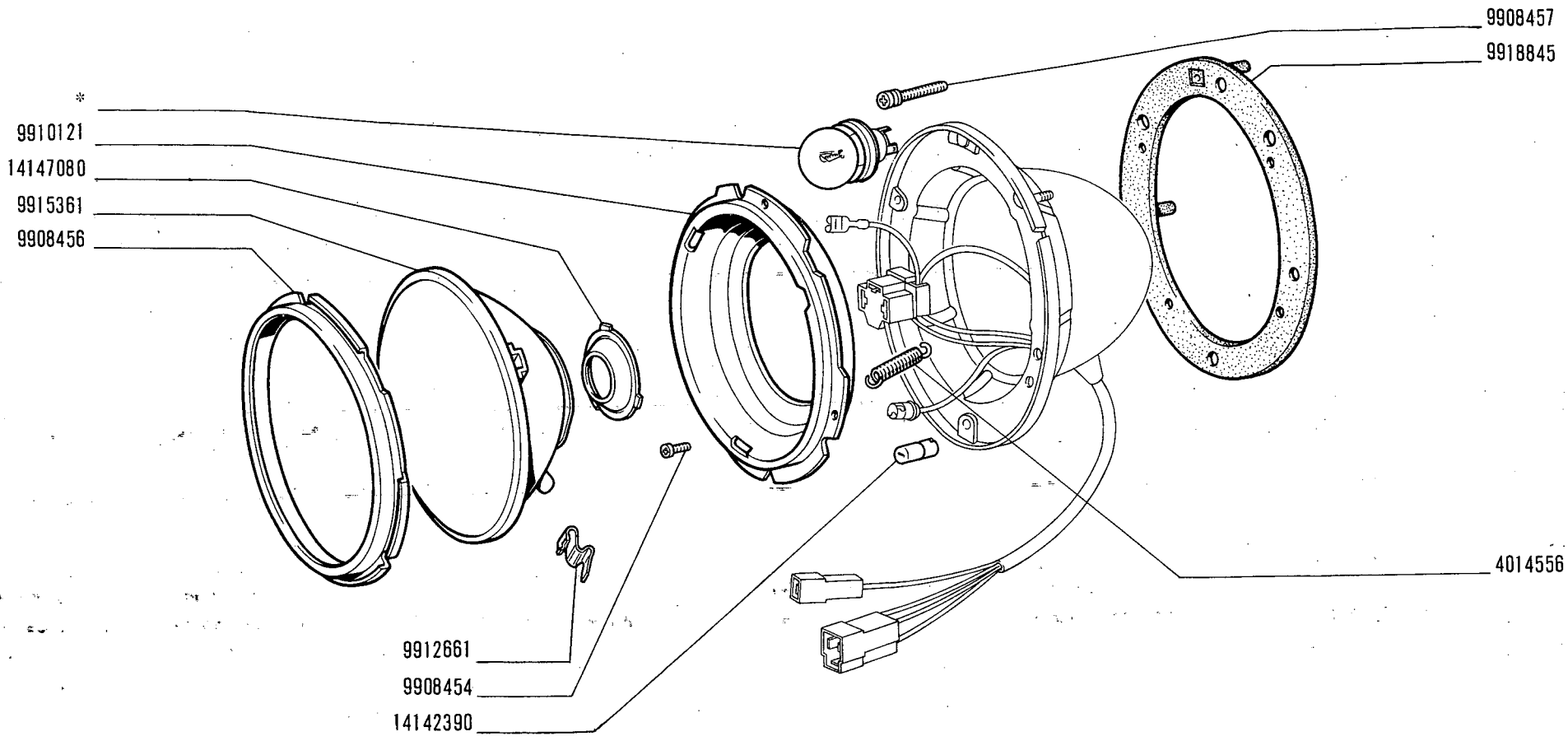

Vedere elenco -Voir la liste -Siehe Tabelle -See list -Véase la lista

850 Sport

PROIETTORE 4183216 - 4183217 (Carello)

- *Projecteur*
- *Scheinwerfer*
- *Headlamp*
- *Proyector*

F6.29/4

XI-1969

modif.	n. ordinaz.	quant.	Denominazione	Désignation	Benennung	Description	Denominaciones
	4014556	1	Molla	Ressort	Feder	Spring	Resorte
	9908454	3	Vite	Vis	Schraube	Screw	Tornillo
	9908456	1	Cornice	Monture	Rahmen	Frame	Marco
	9908457	2	Vite regolazione	Vis	Schraube	Screw	Tornillo
	9910121	1	Cuffia	Calotte	Haltering	Ring	Soporte
	9912661	2	Molletta	Agrafe	Klemmstück	Clip	Sujetador
	9915361	1	Gruppo ottico	Groupe optique	Einsatz	Lens/reflector	Grupo óptico
	9918845	1	Guarnizione	Joint	Dichtung	Gasket	Junta
	14142390	1	Lampada	Lampe	Lampe	Bulb	Bombilla
	14147080	1	Scodellino	Cuvette	Tellerscheibe	Cup	Platillo
	14147590	1	*Lampada per 4183216	Lampe	Lampe	Bulb	Bombilla
	14147595	1	*Lampada per 4183217	Lampe	Lampe	Bulb	Bombilla
	F6.29/4		Fiat 850 Sport (1)				

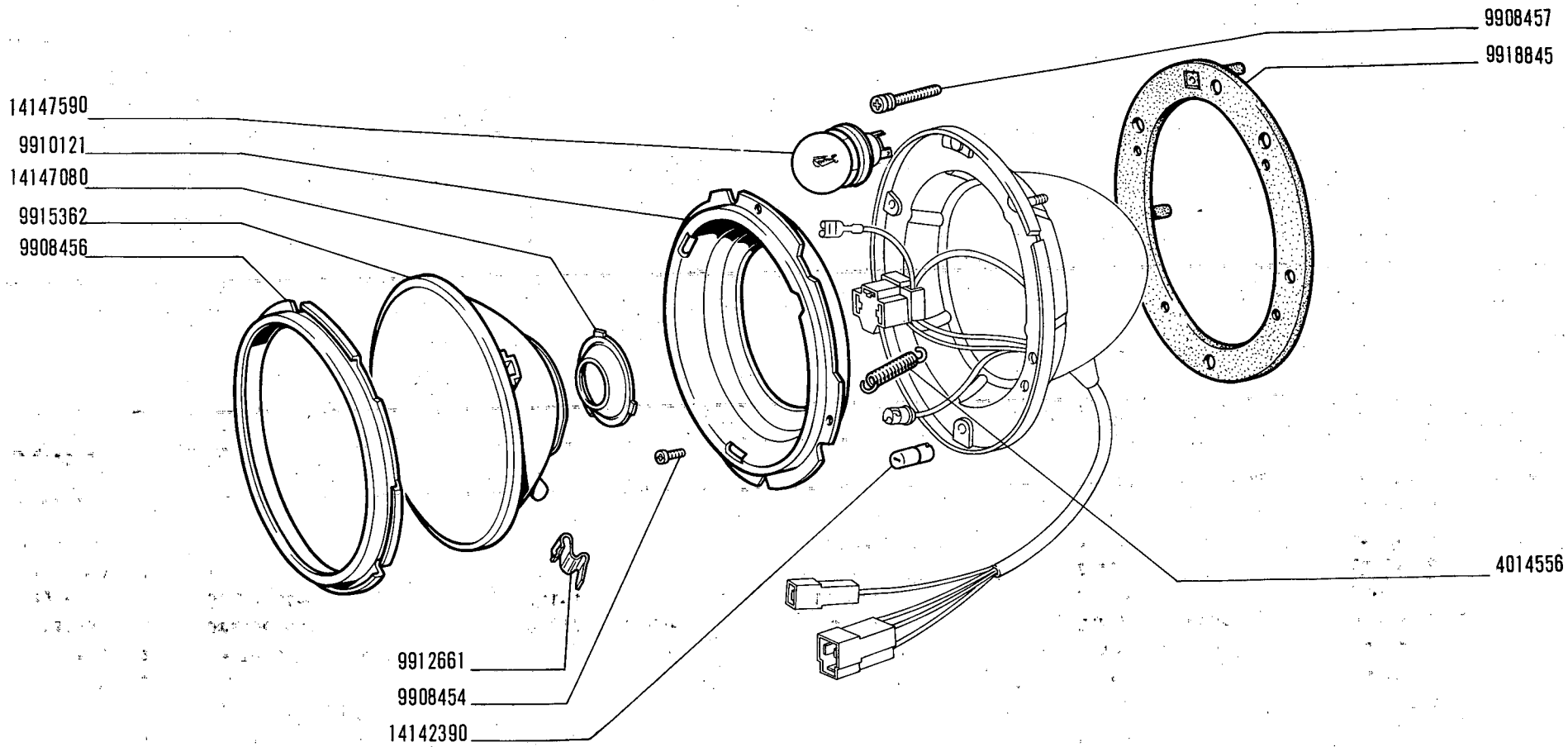

850 Sport

PROIETTORE 4183370 (Carello)

- *Projecteur*
- *Scheinwerfer*
- *Headlamp*
- *Proyector*

F6.29/5

XI-1969

modif.	n. ordinaz.	quant.	Denominazione	Désignation	Benennung	Description	Denominaciones
	4014556	1	Molla	Ressort	Feder	Spring	Resorte
	9908454	3	Vite	Vis	Schraube	Screw	Tornillo
	9908456	1	Cornice	Monture	Rahmen	Frame	Marco
	9908457	2	Vite regolazione	Vis	Schraube	Screw	Tornillo
	9910121	1	Cuffia	Calotte	Haltering	Ring	Soporte
	9912661	2	Molletta	Agrafe	Klemmstück	Clip	Sujetador
	9915362	1	Gruppo ottico	Groupe optique	Einsatz	Lens/reflector	Grupo óptico
	9918845	1	Guarnizione	Joint	Dichtung	Gasket	Junta
	14142390	1	Lampada	Lampe	Lampe	Bulb	Bombilla
	14147080	1	Scodellino	Cuvette	Tellerscheibe	Cup	Platillo
	14147590	1	Lampada	Lampe	Lampe	Bulb	Bombilla

F6.29/5 Fiat 850 Sport (1)

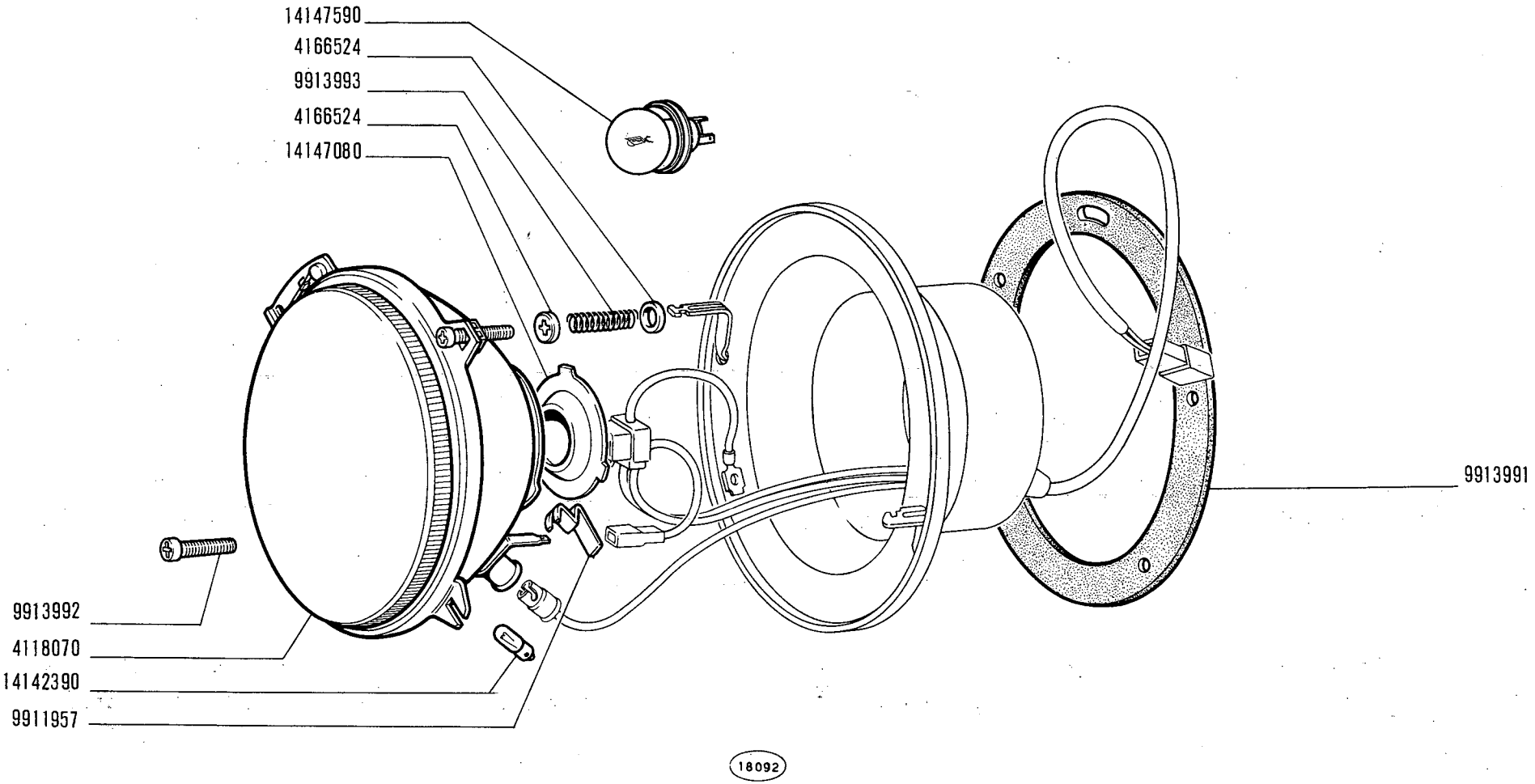

850 Sport

PROIETTORE 4149173 (Siem)

- *Projecteur*
- *Scheinwerfer*
- *Headlamp*
- *Proyector*

F6.29/6

XI-1969

modif.	n. ordinaz.	quant.	Denominazione	Désignation	Benennung	Description	Denominaciones
	4118070	1	Gruppo ottico	Groupe optique	Einsatz	Lens/reflector	Grupo óptico
	4166524	2	Scodellino	Cuvette	Tellerscheibe	Cup	Platillo
	9911957	2	Molletta	Agrafe	Klemmstück	Clip	Sujetador
	9913991	1	Anello tenuta	Joint	Dichtring	Seal	Junta
	9913992	2	Vite regolazione	Vis	Schraube	Screw	Tornillo
	9913993	1	Molla	Ressort	Feder	Spring	Resorte
	14142390	1	Lampada	Lampe	Lampe	Bulb	Bombilla
	14147080	1	Scodellino	Cuvette	Tellerscheibe	Cup	Platillo
	14147590	1	Lampada	Lampe	Lampe	Bulb	Bombilla

F6.29/6 Fiat 850 Sport (1)

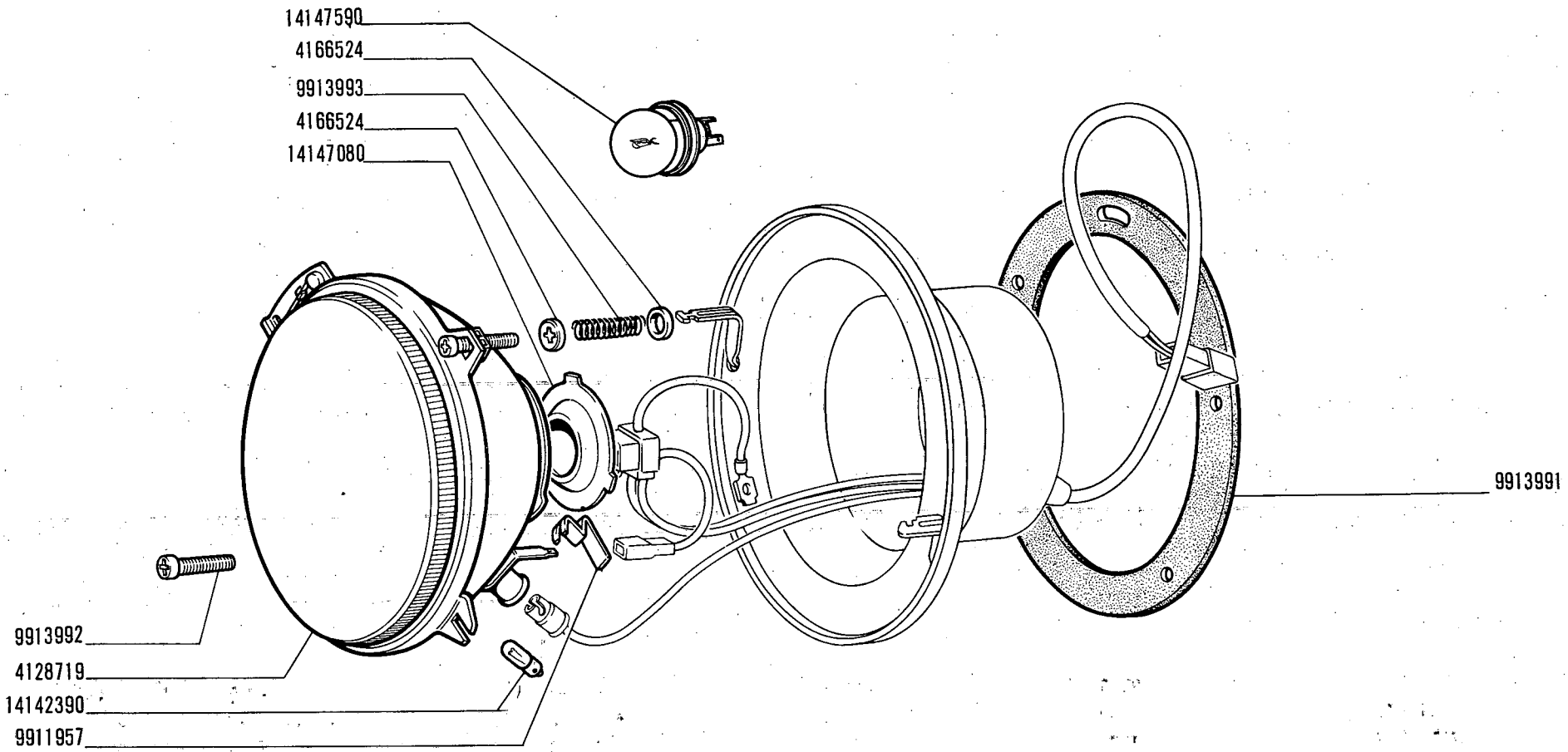

850 Sport

- *Projecteur*
- *Scheinwerfer*

PROIETTORE 4149302 (Siem)

- *Headlamp*
- *Proyector*

1

F6.29/7

XI-1969

modif.	n. ordinaz.	quant.	Denominazione	Désignation	Benennung	Description	Denominaciones
	4128719	1	Gruppo ottico	Groupe optique	Einsatz	Lens/reflector	Grupo óptico
	4166524	2	Scodellino	Cuvette	Tellerscheibe	Cup	Platillo
	9911957	2	Molletta	Agrafe	Klemmstück	Clip	Sujetador
	9913991	1	Anello tenuta	Joint	Dichtring	Seal	Junta
	9913992	2	Vite regolazione	Vis	Schraube	Screw	Tornillo
	9913993	1	Molla	Ressort	Feder	Spring	Resorte
	14142390	1	Lampada	Lampe	Lampe	Bulb	Bombilla
	14147080	1	Scodellino	Cuvette	Tellerscheibe	Cup	Platillo
	14147590	1	Lampada	Lampe	Lampe	Bulb	Bombilla

F6.29/7 Fiat 850 Sport (1)

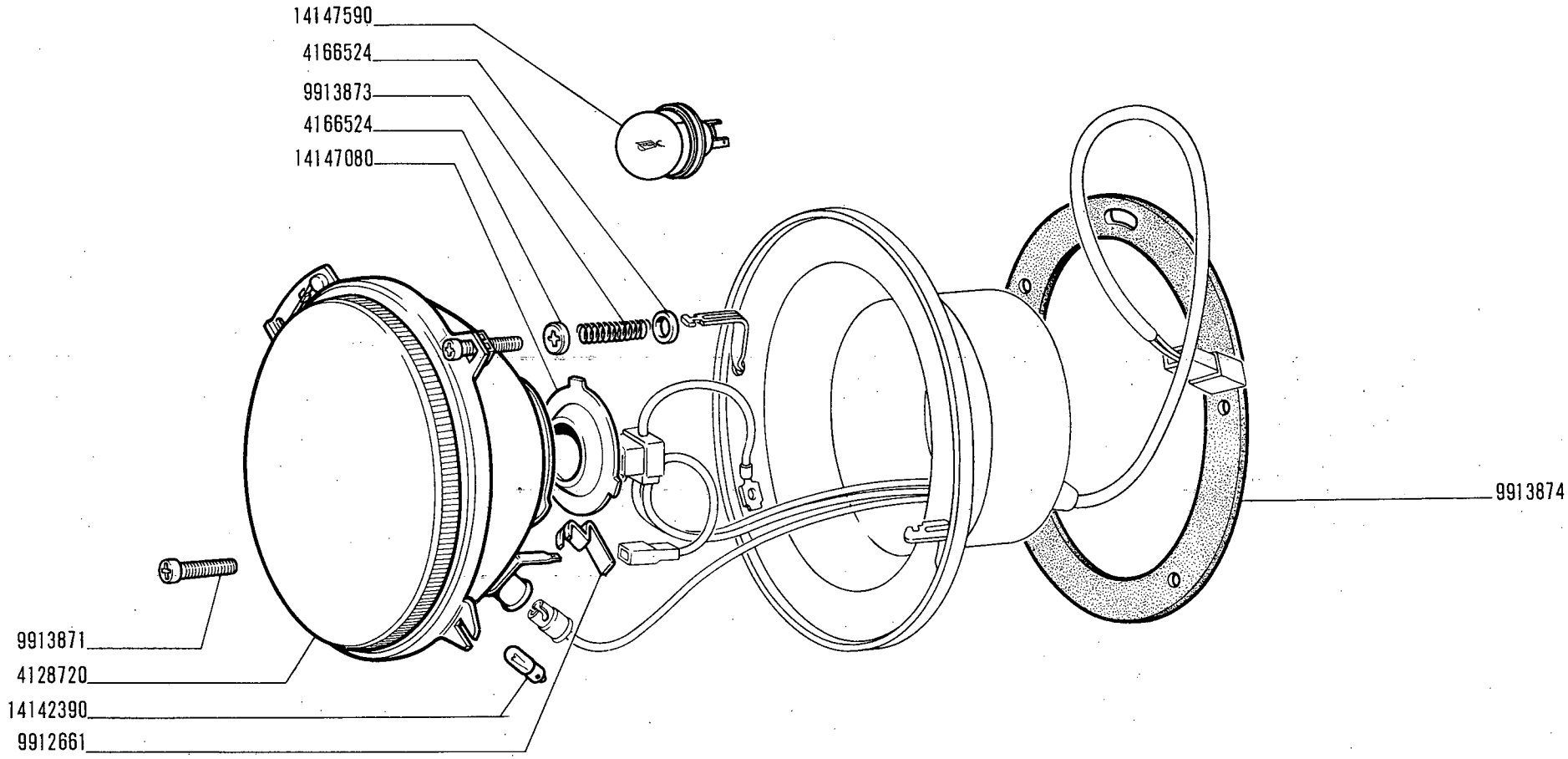

18092 / 2

850 Sport

PROIETTORE 4149303 (Carello)

- *Projecteur*
- *Scheinwerfer*
- *Headlamp*
- *Proyector*

1

F6.29/8

XI-1969

modif.	n. ordinaz.	quant.	Denominazione	Désignation	Benennung	Description	Denominaciones
	4128720	1	Gruppo ottico	Groupe optique	Einsatz	Lens/reflector	Grupo óptico
	4166524	2	Scodellino	Cuvette	Tellerscheibe	Cup	Platillo
	9912661	2	Molletta	Agrafe	Klemmstück	Clip	Sujetador
	9913871	2	Vite regolazione	Vis	Schraube	Screw	Tornillo
	9913873	1	Molla	Ressort	Feder	Spring	Resorte
	9913874	1	Guarnizione	Joint	Dichtung	Gasket	Junta
	14142390	1	Lampada	Lampe	Lampe	Bulb	Bombilla
	14147080	1	Scodellino	Cuvette	Tellerscheibe	Cup	Platillo
	14147590	1	Lampada	Lampe	Lampe	Bulb	Bombilla

F6.29/8 Fiat 850 Sport (1)

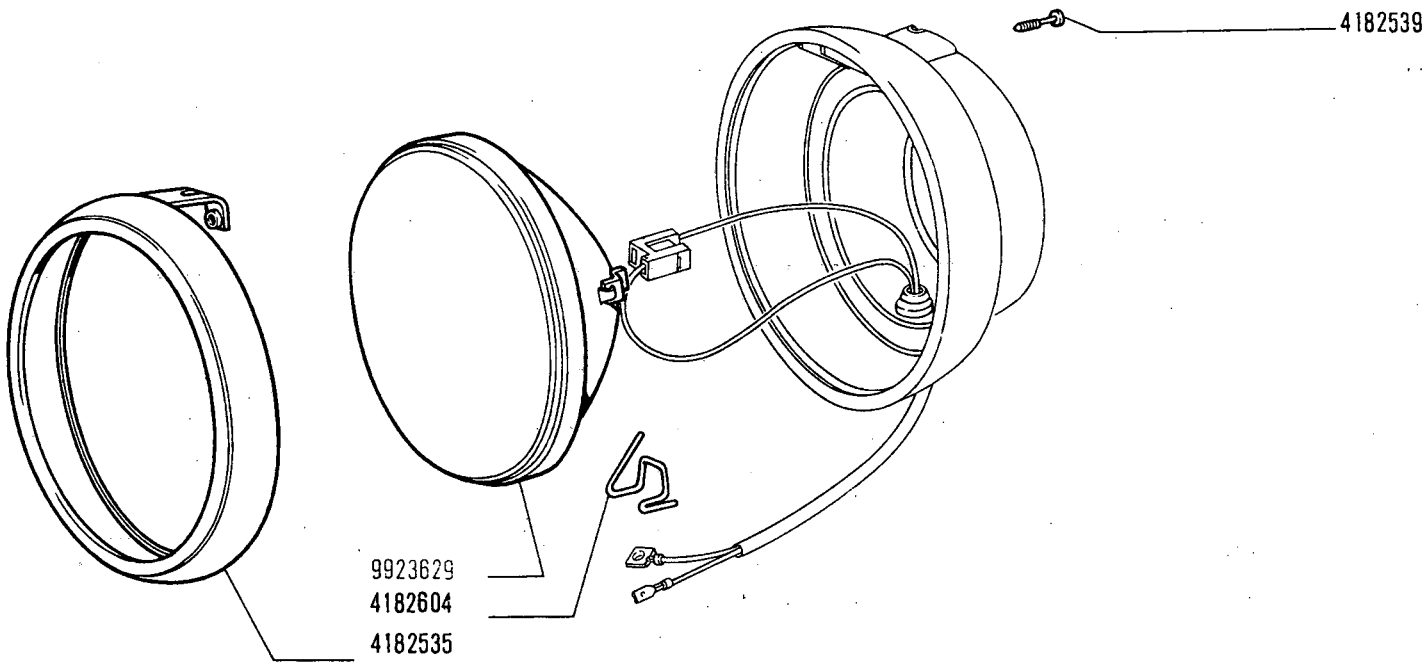

850 Sport

FENDINEBBIA 4183218

Phare brouillard
Nebelscheinwerfer

Fog Lamp
Faro para niebla

MODIF.	N.ORDINAZ.	Q.	DENOMINAZIONE	DESIGNATION	BENENNUNG	DESCRIPTION	DENOMINACIONES
	4182535	1	CORNICE	MONTURE	RAHMEN	FRAME	MARCO
	4182539	1	VITE	VIS	SCHRAUBE	SCREW	TORNILLO
	4182604	8	FERMAGLIO	AGRAFE	KLEMMSTUCK	CLIP	SUJETADOR
	9923626	1	GRUPPO OTTICO GENERAL SERVICE SEALED LIGHTING UNITS Ø 5 3/4" - 12V	GROUPE OPTIQUE	EINSATZ	LENS/REFLECTOR	GRUPO OPTICO

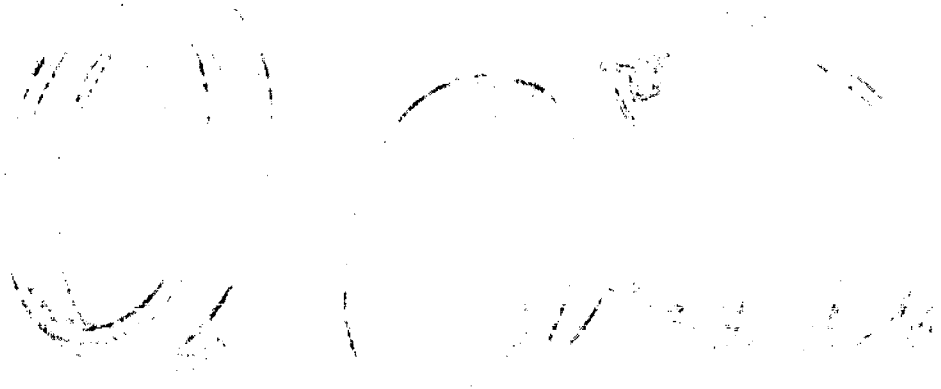

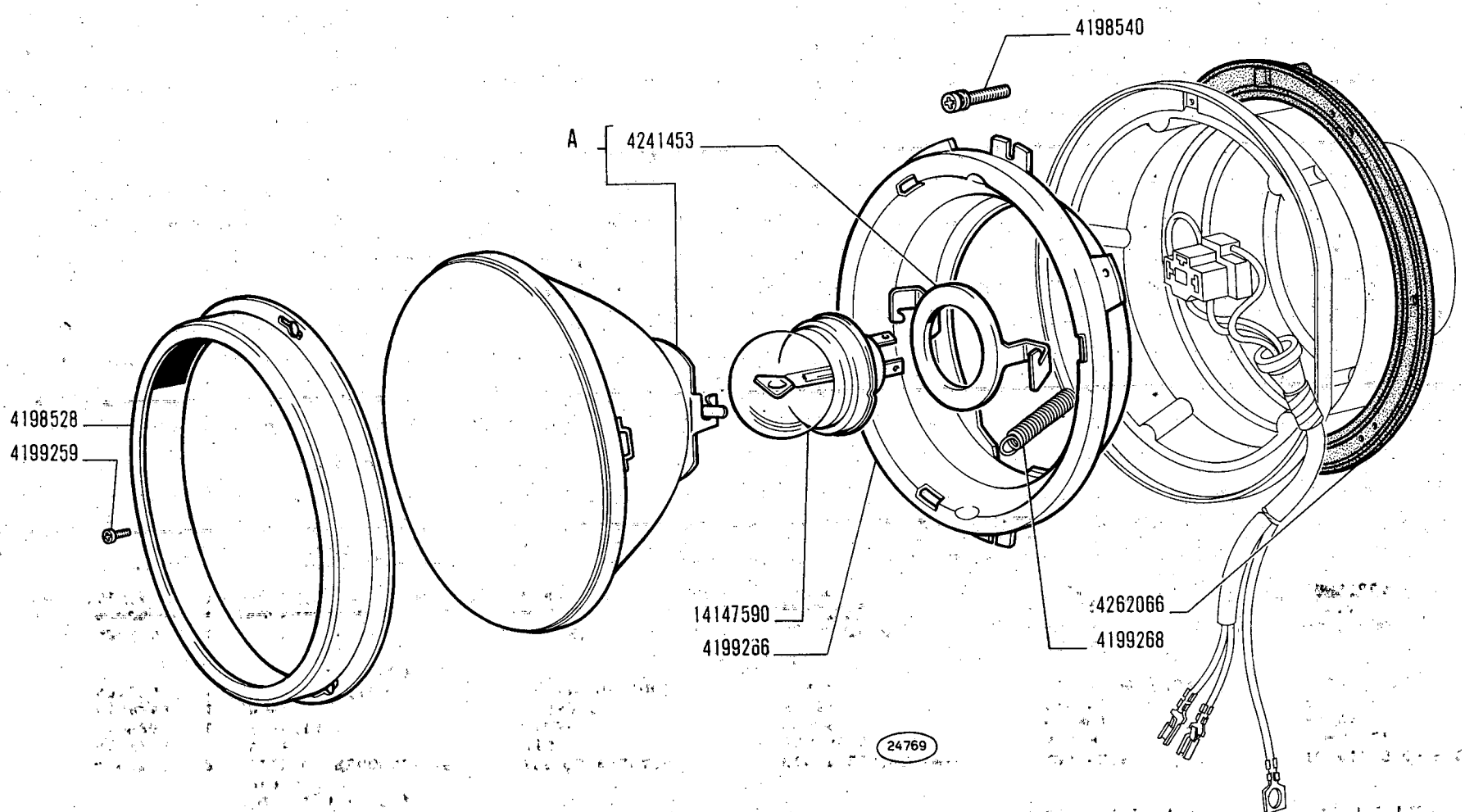

A - Vedere elenco -Voir la liste -Siehe Tabelle -See list -Véase la lista

850 Sport

Projecteur
Scheinwerfer

PROIETTORE 4261710 - 4261711 - 4262185

Headlamp
Proyector

1

F6.29/10

V-1971

MODIF.	N.ORDINAZ.	Q.	DENOMINAZIONE	DESIGNATION	BENENNUNG	DESCRIPTION	DENOMINACIONES
	4198528	1	CORNICE	MONTURE	RAHMEN	FRAME	MARCO
	4198529	1	GRUPPO OTTICO COMPL.-A (SIEM) PER 4261710	GROUPE OPTIQUE	EINSATZ	LENS/REFLECTOR	GRUPO OPTICO
	4198530	1	GRUPPO OTTICO COMPL.-A (SIEM) PER 4261711	GROUPE OPTIQUE	EINSATZ	LENS/REFLECTOR	GRUPO OPTICO
	4198540	2	VITE DI REGOLAZIONE	VIS DE REGLAGE	EINSTELLSCHRAUBE	ADJ/SCREW	TORNILLO DE REGLAJE
	4199259	3	VITE	VIS	SCHRAUBE	SCREW	TORNILLO
	4199266	1	FLANGIA	BRIDE	FLANSCH	FLANGE	BRIDA
	4199268	1	MOLLA	RESSORT	FEDER	SPRING	RESORTE
	4210339	1	GRUPPO OTTICO COMPL.-A (SIEM) PER 4262185	GROUPE OPTIQUE	EINSATZ	LENS/REFLECTOR	GRUPO OPTICO
	4241453	1	FERMAGLIO	AGRAFE	KLEMMSTUCK	CLIP	SUJETADOR
	4262066	1	GUARNIZIONE	JOINT	DICHTUNG	GASKET	JUNTA
	14147590	1	LAMPADA	LAMPE	LAMPE	BULB	BOMBILLA

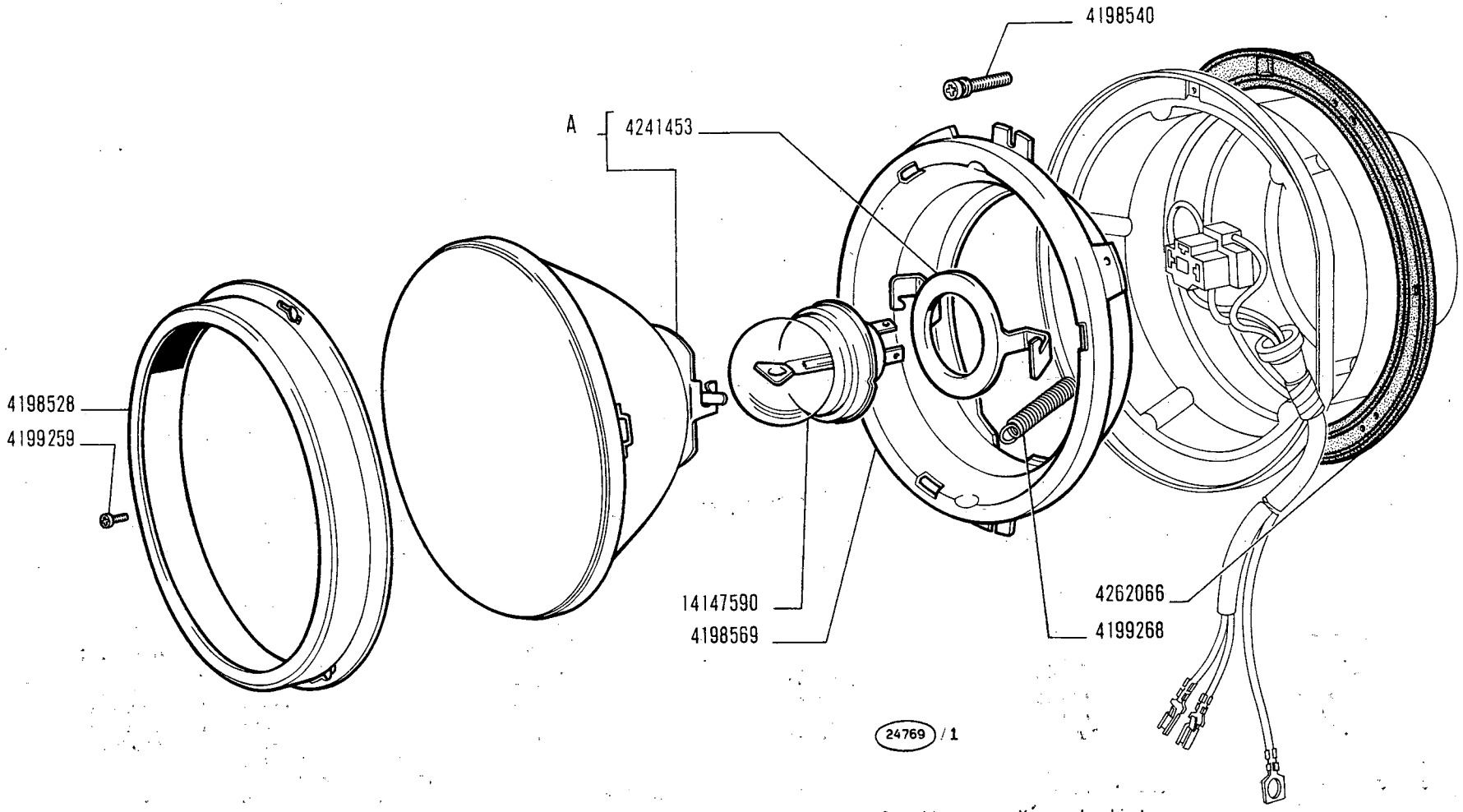

A - Vedere elenco -Voir la liste -Siehe Tabelle -See list -Véase la lista

850 Sport

Projecteur
Scheinwerfer

PROIETTORE 4261716 - 4261717

Headlamp
Proyector

1

F6.29/11

V-1971

MODIF.	N.ORDINAZ.	Q.	DENOMINAZIONE	DESIGNATION	BENENNUNG	DESCRIPTION	DENOMINACIONES
	4198528	1	CORNICE	MONTURE	RAHMEN	FRAME	MARCO
	4198540	2	VITE DI REGOLAZIONE	VIS DE REGLAGE	EINSTELLSCHRAUBE	ADJ/SCREW	TORNILLO DE REGLAJE
	4198560	1	GRUPPO OTTICO COMPL.-A (SIEM) PER 4261716	GROUPE OPTIQUE	EINSATZ	LENS/REFLECTOR	GRUPO OPTICO
	4198561	1	GRUPPO OTTICO COMPL.-A (CARELLO) PER 4261717	GROUPE OPTIQUE	EINSATZ	LENS/REFLECTOR	GRUPO OPTICO
	4198569	1	FLANGIA	BRIDE	FLANSCH	FLANGE	BRIDA
	4199259	3	VITE	VIS	SCHRAUBE	SCREW	TORNILLO
	4199268	1	MOLLA	RESSORT	FEDER	SPRING	RESORTE
	4241453	1	FERMAGLIO	AGRAFE	KLEMMSTUCK	CLIP	SUJETADOR
	4262066	1	GUARNIZIONE	JOINT	DICHTUNG	GASKET	JUNTA
	14147590	1	LAMPADA	LAMPE	LAMPE	BULB	BOMBILLA

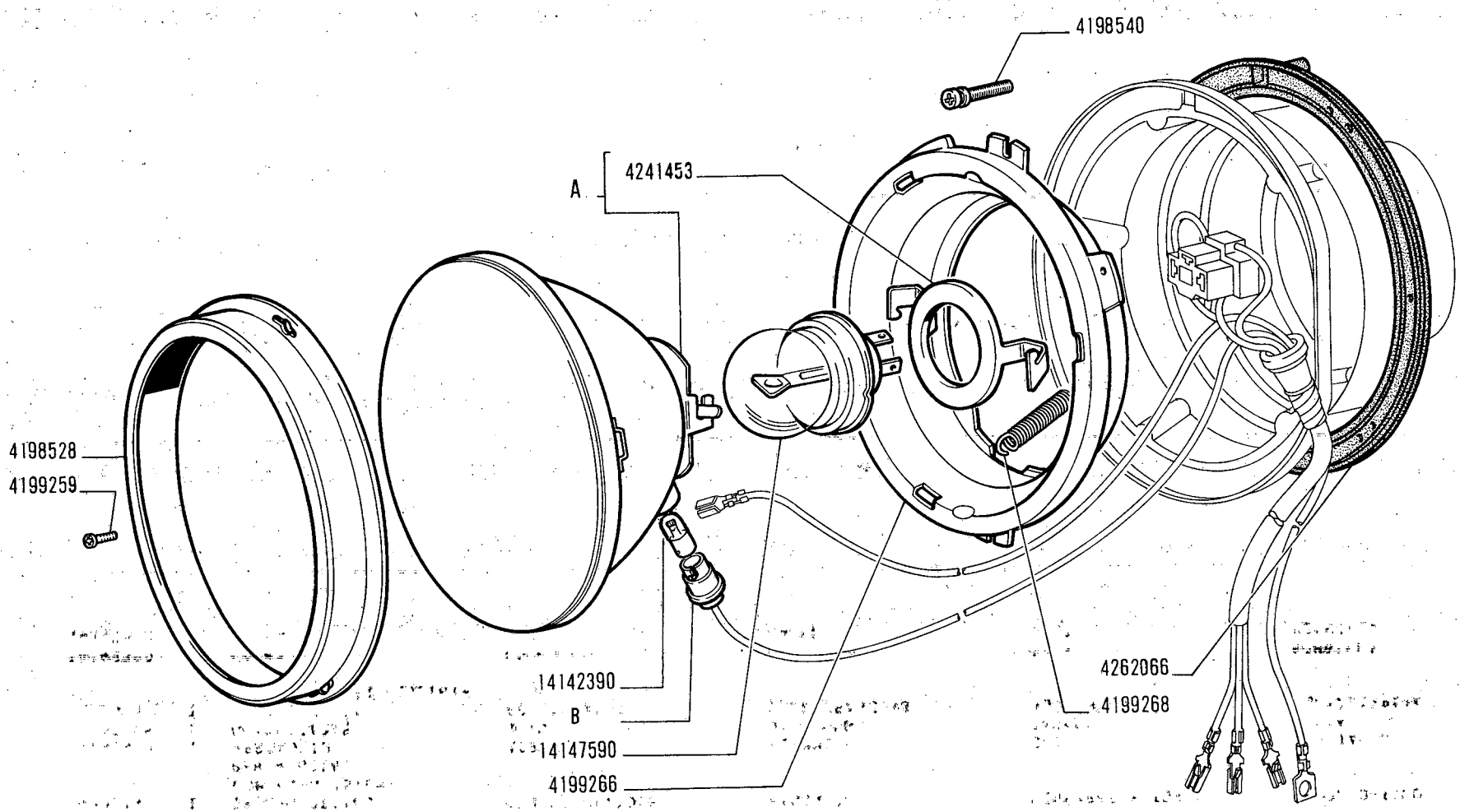

A B -Vedere elenco -Voir la liste -Siehe Tabelle -See list -Véase la lista

850 Sport

Projecteur
Scheinwerfer

PROIETTORE 4262161 - 4262173

Headlamp
Proyector

F6.29/12

V-1971

MODIF.	N.ORDINAZ.	Q.	DENOMINAZIONE	DESIGNATION	BENENNUNG	DESCRIPTION	DENOMINACIONES
	4198528	1	CORNICE	MONTURE	RAHMEN	FRAME	MARCO
	4198540	2	VITE DI REGOLAZIONE	VIS DE REGLAGE	EINSTELLSCHRAUBE	ADJ/SCREW	TORNILLO DE REGLAJE
	4199259	3	VITE	VIS	SCHRAUBE	SCREW	TORNILLO
	4199266	1	FLANGIA	BRIDE	FLANSCH	FLANGE	BRIDA
	4199268	1	MOLLA	RESSORT	FEDER	SPRING	RESORTE
	4204634	1	GRUPPO OTTICO COMPL.-A (SIEM) PER 4262173	GROUPE OPTIQUE	EINSATZ	LENS/REFLECTOR	GRUPO OPTICO
	4208144	1	GRUPPO OTTICO COMPL.-A (SIEM) PER 4262161	GROUPE OPTIQUE	EINSATZ	LENS/REFLECTOR	GRUPO OPTICO
	4241453	1	FERMAGLIO	AGRAFE	KLEMMSTUCK	CLIP	SUJETADOR
	4262066	1	GUARNIZIONE	JOINT	DICHTUNG	GASKET	JUNTA
	4264019	1	PORTALAMPADA -B (SIEM) PER 4262161-4262173	PORTE-LAMPE	LAMPENFASSUNG	BULB HOLDER	PORTALAMPARA
	14142390	1	LAMPADA	LAMPE	LAMPE	BULB	BOMBILLA
	14147590	1	LAMPADA	LAMPE	LAMPE	BULB	BOMBILLA

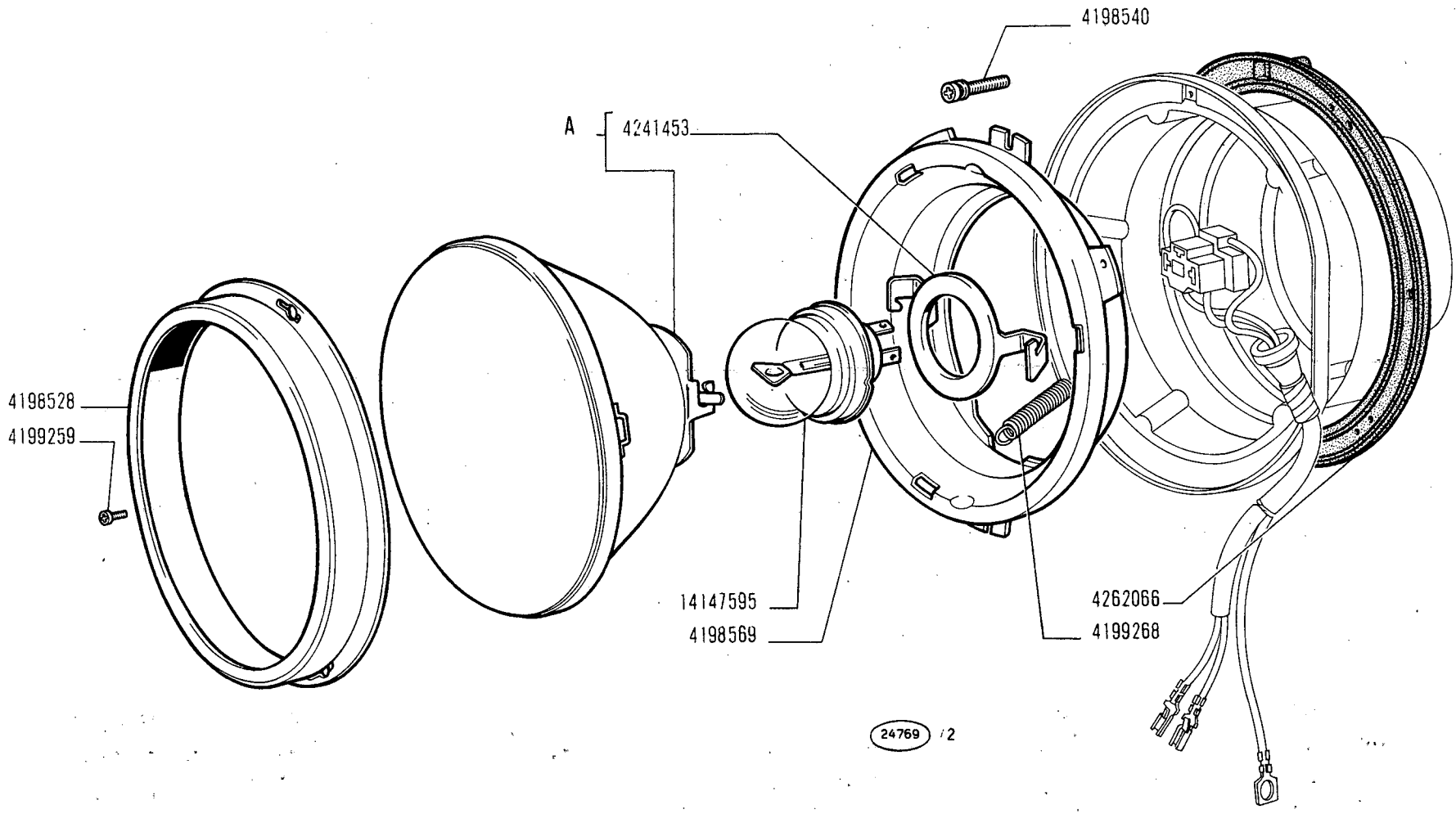

A - Vedere elenco -Voir la liste -Siehe Tabelle -See list -Véase la lista

850 Sport

Projecteur
Scheinwerfer

PROIETTORE 4262195

Headlamp
Proyector

1

F6.29/13

V-1971

MODIF.	N.ORDINAZ.	Q.	DENOMINAZIONE	DESIGNATION	BENENNUNG	DESCRIPTION	DENOMINACIONES
	4198528	1	CORNICE	MONTURE	RAHMEN	FRAME	MARCO
	4198540	2	VITE DI REGOLAZIONE	VIS DE REGLAGE	EINSTELLSCHRAUBE	ADJ/SCREW	TORNILLO DE REGLAJE
	4198561	1	GRUPPO OTTICO COMPL.-A (CARELLO)	GROUPE OPTIQUE	EINSATZ	LENS/REFLECTOR	GRUPO OPTICO
	4198569	1	FLANGIA	BRIDE	FLANSCH	FLANGE	BRIDA
	4199259	3	VITE	VIS	SCHRAUBE	SCREW	TORNILLO
	4199268	1	MOLLA	RESSORT	FEDER	SPRING	RESORTE
	4241453	1	FERMAGLIO	AGRAFE	KLEMMSTUCK	CLIP	SUJETADOR
	4262066	1	GUARNIZIONE	JOINT	DICHTUNG	GASKET	JUNTA
	14147595	1	LAMPADA	LAMPE	LAMPE	BULB	BOMBILLA

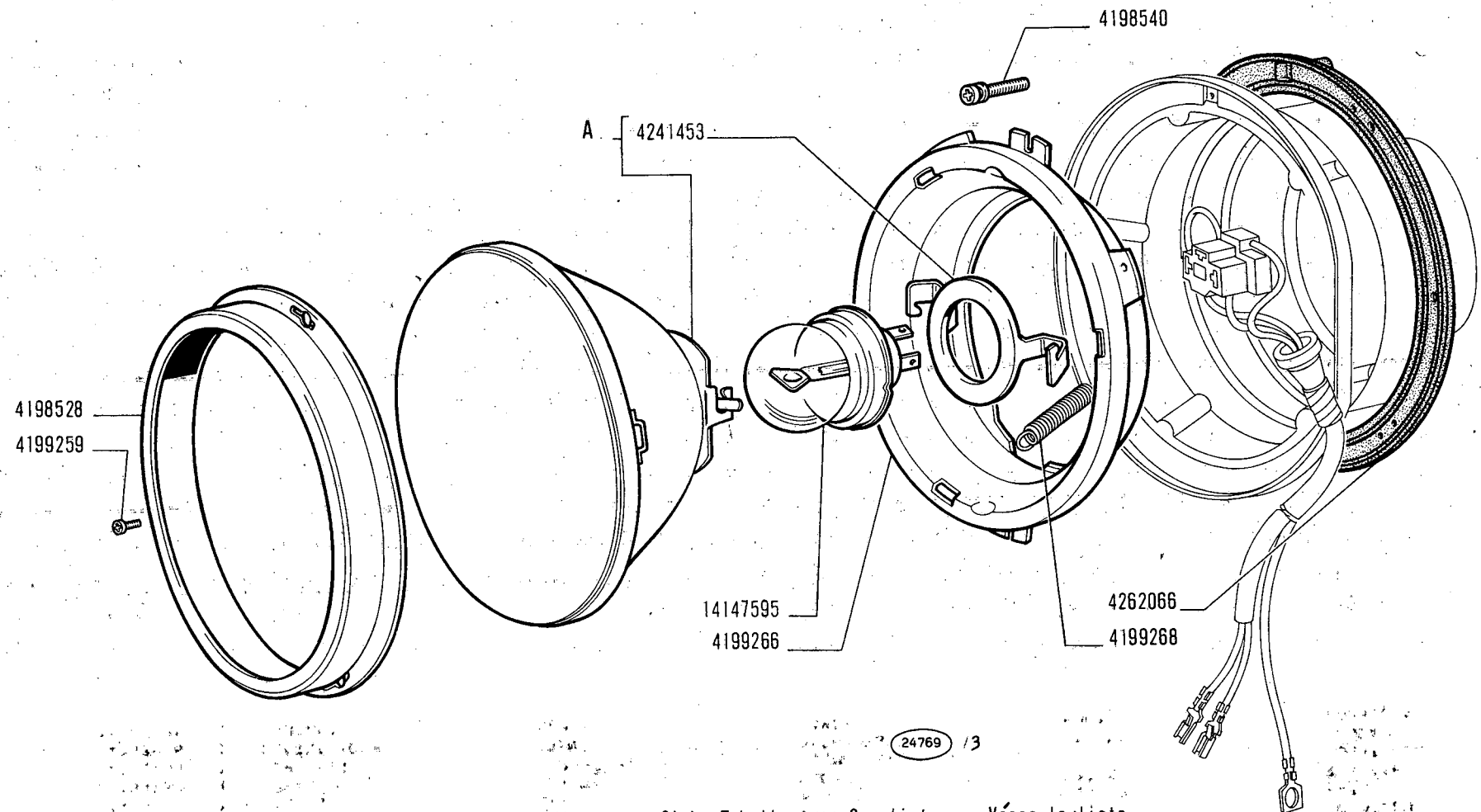

A = Vedere elenco -Voir la liste -Siehe Tabelle -See list -Véase la lista

850 Sport

Projecteur
Scheinwerfer

PROIETTORE 4262198

Headlamp
Proyector

1

F6.29/14

V-1971

MODIF.	N.ORDINAZ.	Q.	DENOMINAZIONE	DESIGNATION	BENENNUNG	DESCRIPTION	DENOMINACIONES
	4198528	1	CORNICE	MONTURE	RAHMEN	FRAME	MARCO
	4198530	1	GRUPPO OTTICO COMPL.-A (CARELLO)	GROUPE OPTIQUE	EINSATZ	LENS/REFLECTOR	GRUPO OPTICO
	4198540	2	VITE DI REGOLAZIONE	VIS DE REGLAGE	EINSTELLSCHRAUBE	ADJ/SCREW	TORNILLO DE REGLAJE
	4199259	3	VITE	VIS	SCHRAUBE	SCREW	TORNILLO
	4199266	1	FLANGIA	BRIDE	FLANSCH	FLANGE	BRIDA
	4199268	1	MOLLA	RESSORT	FEDER	SPRING	RESORTE
	4241453	1	FERMAGLIO	AGRAFE	KLEMMSTUCK	CLIP	SUJETADOR
	4262066	1	GUARNIZIONE	JOINT	DICHTUNG	GASKET	JUNTA
	14147595	1	LAMPADA	LAMPE	LAMPE	BULB	BOMBILLA

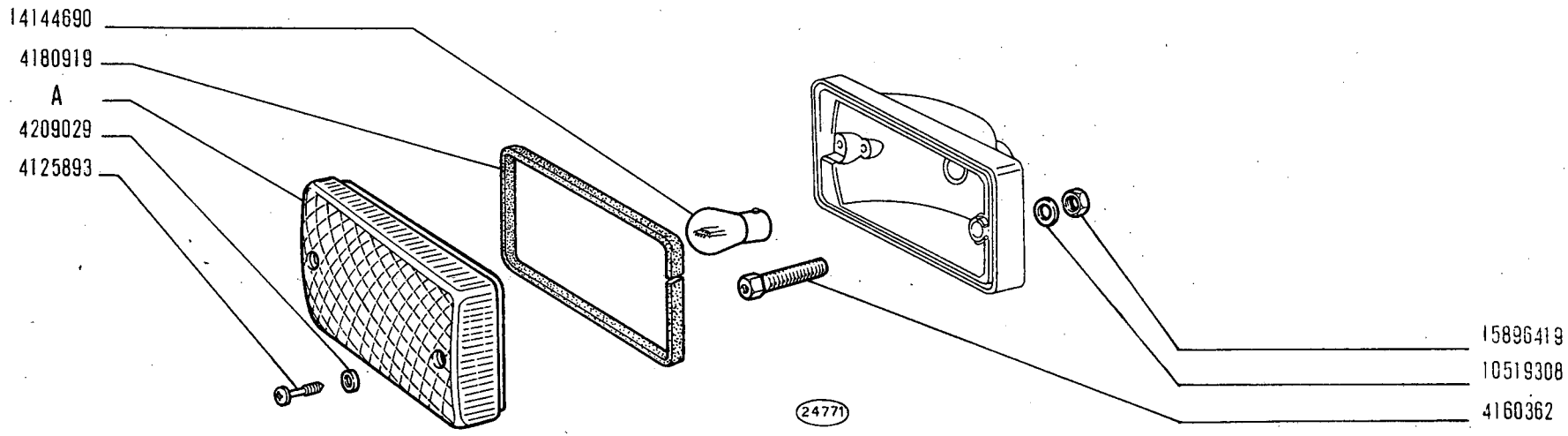

A - Vedere elenco -Voir la liste -Siehe Tabelle -See list -Véase la lista

850 Sport

FANALE ANTERIORE 4192940

- *Lanterne AV*
- *Vordere Leuchte*
- *Front Lamp*
- *Lámpara anterior*

F6.32

V-1971

MODIF.	N.ORDINAZ.	Q.	DENOMINAZIONE	DESIGNATION	BENENNUNG	DESCRIPTION	DENOMINACIONES
	4125893	2	VITE	VIS	SCHRAUBE	SCREW	TORNILLO
	4160362	2	PERNO	AXE	BOLZEN	PIN	PASADOR
	4180918	1	TRASPARENTE -A (STARS)	TRANSPARENT	LICHTSCHEIBE	LENS	TAPA TRANSLUCIDA
	4180919	1	GUARNIZIONE	JOINT	DICHTUNG	GASKET	JUNTA
	4209029	2	ROSETTA PIANA	RONDELLE	SCHEIBE	WASHER	ARANDELA
	10519308	2	ROSETTA PIANA	RONDELLE	SCHEIBE	WASHER	ARANDELA
	14144690	1	LAMPADA	LAMPE	LAMPE	BULB	BOMBILLA
	15896419	2	DADO	ECROU	MUTTER	NUT	TUERCA

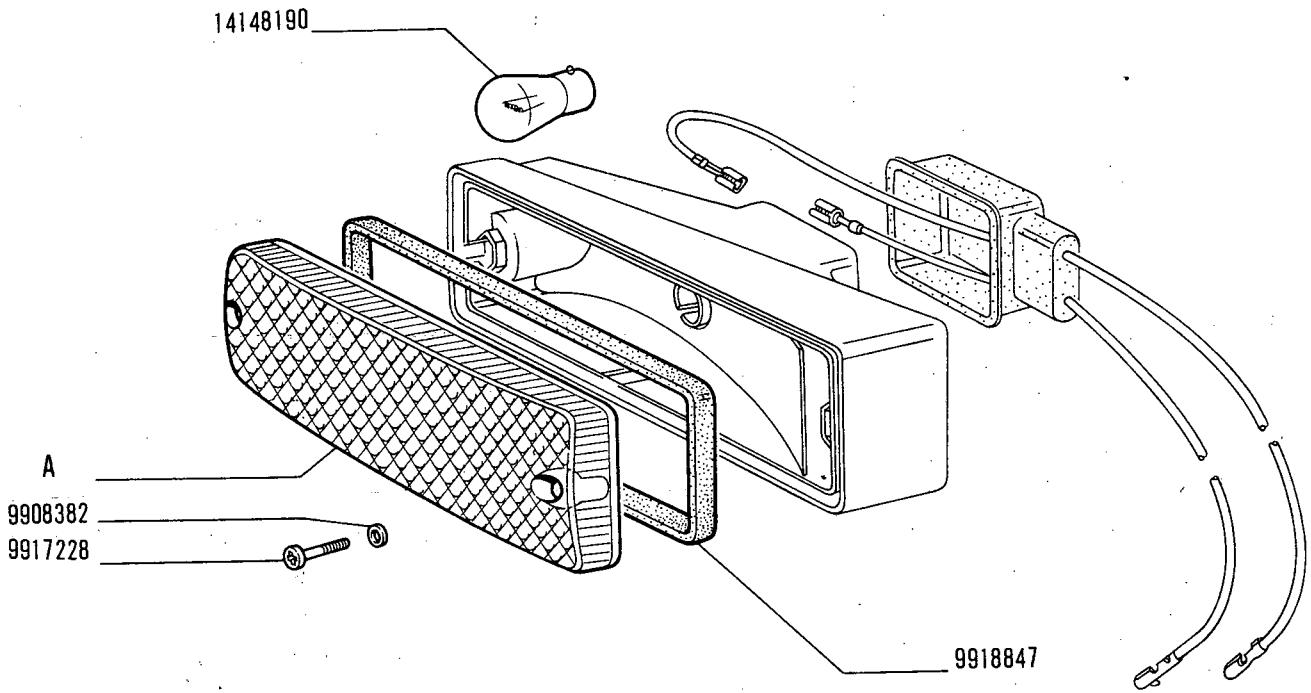

18095/Y

A - Vedere elenco -Voir la lista -Siehe Tabelle -See list -Véase la lista

850 Sport

FANALE ANTERIORE 4186145 - 4186147 (Carello)

- *Lanterne AV*
- *Vordere Leuchte*
- *Front Lamp*
- *Lámpara anterior*

F6.32/1

XI-1969

modif.	n. ordinaz.	quant.	Denominazione	Désignation	Benennung	Description	Denominaciones
	9908382	2	Rosetta piana	Rondelle	Scheibe	Washer	Arandela
	9917228	2	Vite	Vis	Schraube	Screw	Tornillo
	9918846	1	-A- trasparente per 4186145	Transparent	Lichtscheibe	Lens	Tapa translúcida
	9918847	1	Guarnizione	Joint	Dichtung	Gasket	Junta
	9919599	1	-A- trasparente per 4186147	Transparent	Lichtscheibe	Lens	Tapa translúcida
	14148190	1	Lampada	Lampe	Lampe	Bulb	Bombilla

F6.32/1 Fiat 850 Sport (1)

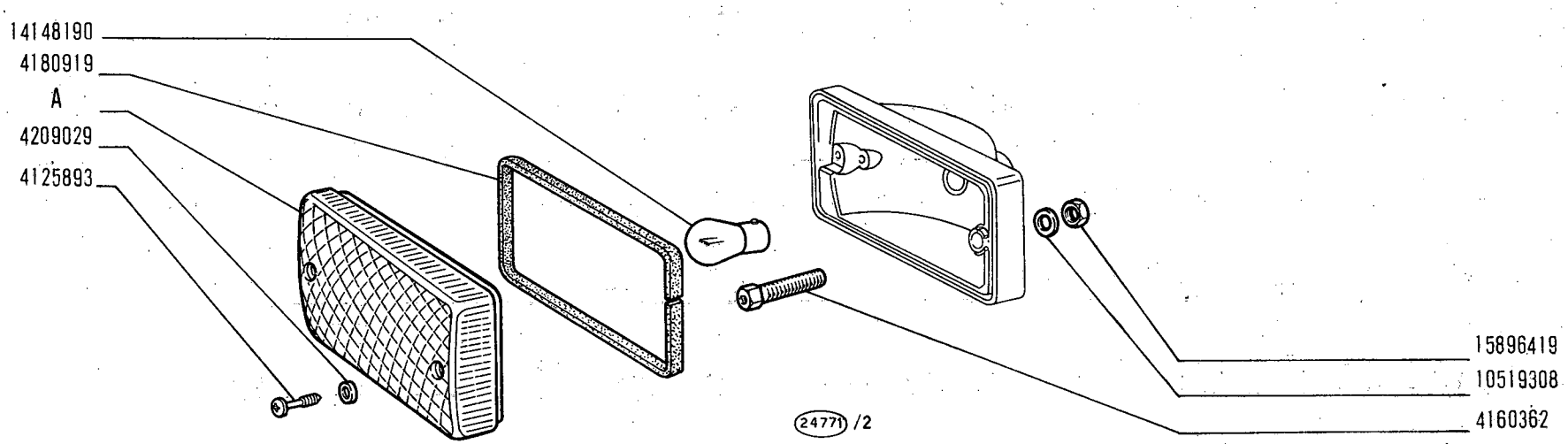

A - Vedere elenco -Voir la liste -Siehe Tabelle -See list -Véase la lista

850 Sport

FANALE ANTERIORE 4193034

Lanterne AV
Vordere Leuchte

Front Lamp
Lámpara anterior

F6.32/2

V-1971

MODIF.	N.ORDINAZ.	Q.	DENOMINAZIONE	DESIGNATION	BENENNUNG	DESCRIPTION	DENOMINACIONES
	4125893	2	VITE	VIS	SCHRAUBE	SCREW	TORNILLO
	4160362	2	PERNO	AXE	BOLZEN	PIN	PASADOR
	4180919	1	GUARNIZIONE	JOINT	DICHTUNG	GASKET	JUNTA
	4183762	1	TRASPARENTE -A (STARS)	TRANSPARENT	LICHTSCHEIBE	LENS	TAPA TRANSLUCIDA
	4209029	2	ROSETTA PIANA	RONDELLE	SCHEIBE	WASHER	ARANDELA
	10519308	2	ROSETTA PIANA	RONDELLE	SCHEIBE	WASHER	ARANDELA
	14148190	1	LAMPADA	LAMPE	LAMPE	BULB	BOMBILLA
	15896419	2	DADO	ECROU	MUTTER	NUT	TUERCA

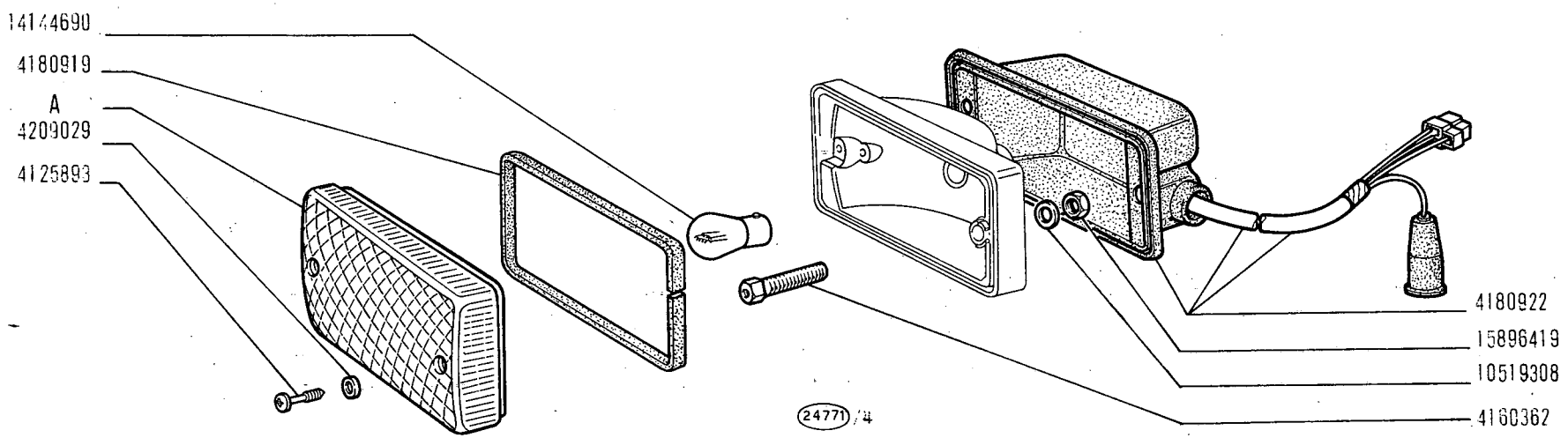

A - Vedere elenco -Voir la lista -Siehe Tabelle -See list -Véase la lista

850 Sport

Lanterne AV
Vordere Leuchte

FANALE ANTERIORE 4180917

Front Lamp
Lámpara anterior

1

F6.32/3

V-1971

MODIF.	N.ORDINAZ.	Q.	DENOMINAZIONE	DESIGNATION	BENENNUNG	DESCRIPTION	DENOMINACIONES
	4125893	2	VITE	VIS	SCHRAUBE	SCREW	TORNILLO
	4160362	2	PERNO	AXE	BOLZEN	PIN	PASADOR
	4180918	1	TRASPARENTE -A (STARS)	TRANSPARENT	LICHTSCHEIBE	LENS	TAPA TRANSLUCIDA
	4180919	1	GUARNIZIONE	JOINT	DICHTUNG	GASKET	JUNTA
	4180922	1	GUARNIZIONE	JOINT	DICHTUNG	GASKET	JUNTA
	4209029	2	ROSETTA PIANA	RONDELLE	SCHEIBE	WASHER	ARANDELA
	10519308	2	ROSETTA PIANA	RONDELLE	SCHEIBE	WASHER	ARANDELA
	14144690	1	LAMPADA	LAMPE	LAMPE	BULB	BOMBILLA
	15896419	2	DADO	ECROU	MUTTER	NUT	TUERCA

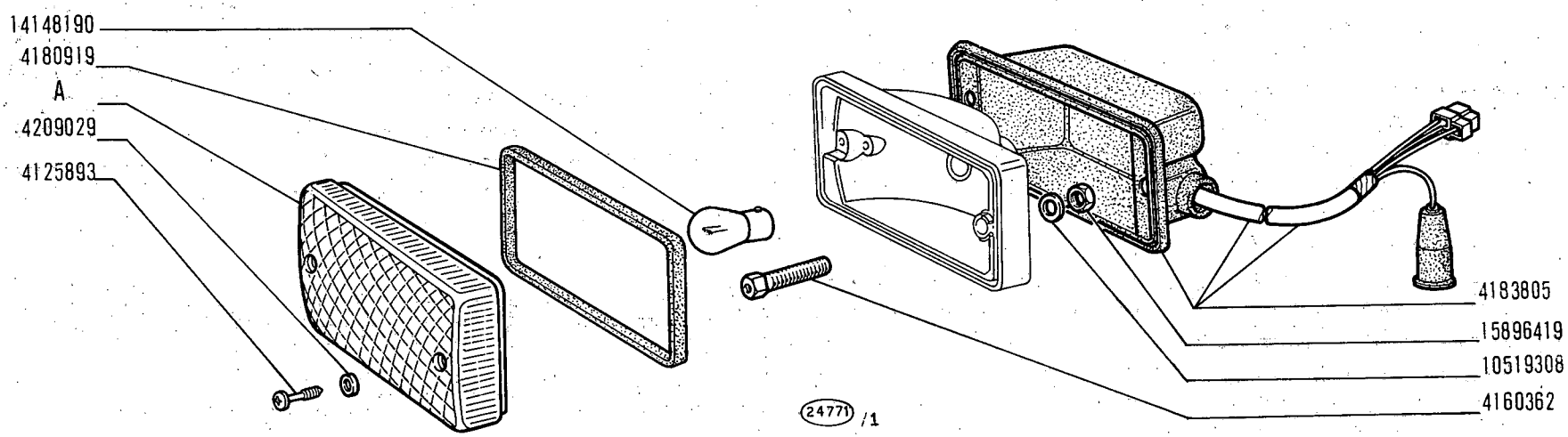

A - Vedere elenco -Voir la liste -Siehe Tabelle -See list -Véase la lista

FANALE ANTERIORE 4183761

Lanterne AV
Vordere Leuchte

Front Lamp
Lámpara anterior

850 Sport

MODIF.	N.ORDINAZ.	Q.	DENOMINAZIONE	DESIGNATION	BENENNUNG	DESCRIPTION	DENOMINACIONES
	4125893	2	VITE	VIS	SCHRAUBE	SCREW	TORNILLO
	4160362	2	PERNO	AXE	BOLZEN	PIN	PASADOR
	4180919	1	GUARNIZIONE	JOINT	DICHTUNG	GASKET	JUNTA
	4183762	1	TRASPARENTE -A (STARS)	TRANSPARENT	LICHTSCHEIBE	LENS	TAPA TRANSLUCIDA
	4183805	1	GUARNIZIONE	JOINT	DICHTUNG	GASKET	JUNTA
	4209029	2	ROSETTA PIANA	RONDELLE	SCHEIBE	WASHER	ARANDELA
	10519308	2	ROSETTA PIANA	RONDELLE	SCHEIBE	WASHER	ARANDELA
	14148190	1	LAMPADA	LAMPE	LAMPE	BULB	BOMBILLA
	15896419	2	DADO	ECROU	MUTTER	NUT	TUERCA

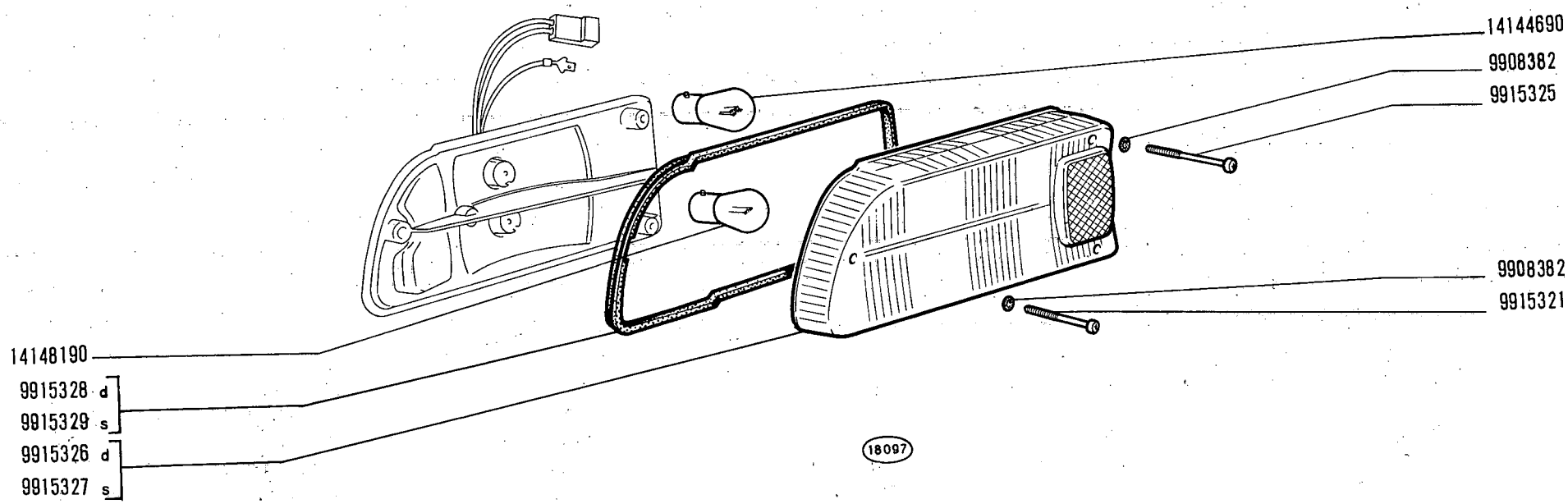

850 Sport

FANALE POSTERIORE d 4132094, s 4132095 (Carello)

- *Lanterne AR*
- *Schlussleuchte*
- *Tail Lamp*
- *Lámpara posterior*

F6.34

XI-1969

modif.	n. ordinaz.	quant.	Denominazione	Désignation	Benennung	Description	Denominaciones
	9908382	3	Rosetta piana	Rondelle	Scheibe	Washer	Arandela
	9915321	1	Vite	Vis	Schraube	Screw	Tornillo
	9915325	2	Vite	Vis	Schraube	Screw	Tornillo
	9915326	1	Trasparente d	Transparent	Lichtscheibe	Lens	Tapa translúcida
	9915327	1	Trasparente s	Transparent	Lichtscheibe	Lens	Tapa translúcida
	9915328	1	Guarnizione d	Joint	Dichtung	Gasket	Junta
	9915329	1	Guarnizione s	Joint	Dichtung	Gasket	Junta
	14144690	1	Lampada	Lampe	Lampe	Bulb	Bombilla
	14148190	1	Lampada	Lampe	Lampe	Bulb	Bombilla

F6.34 Fiat 850 Sport (1)

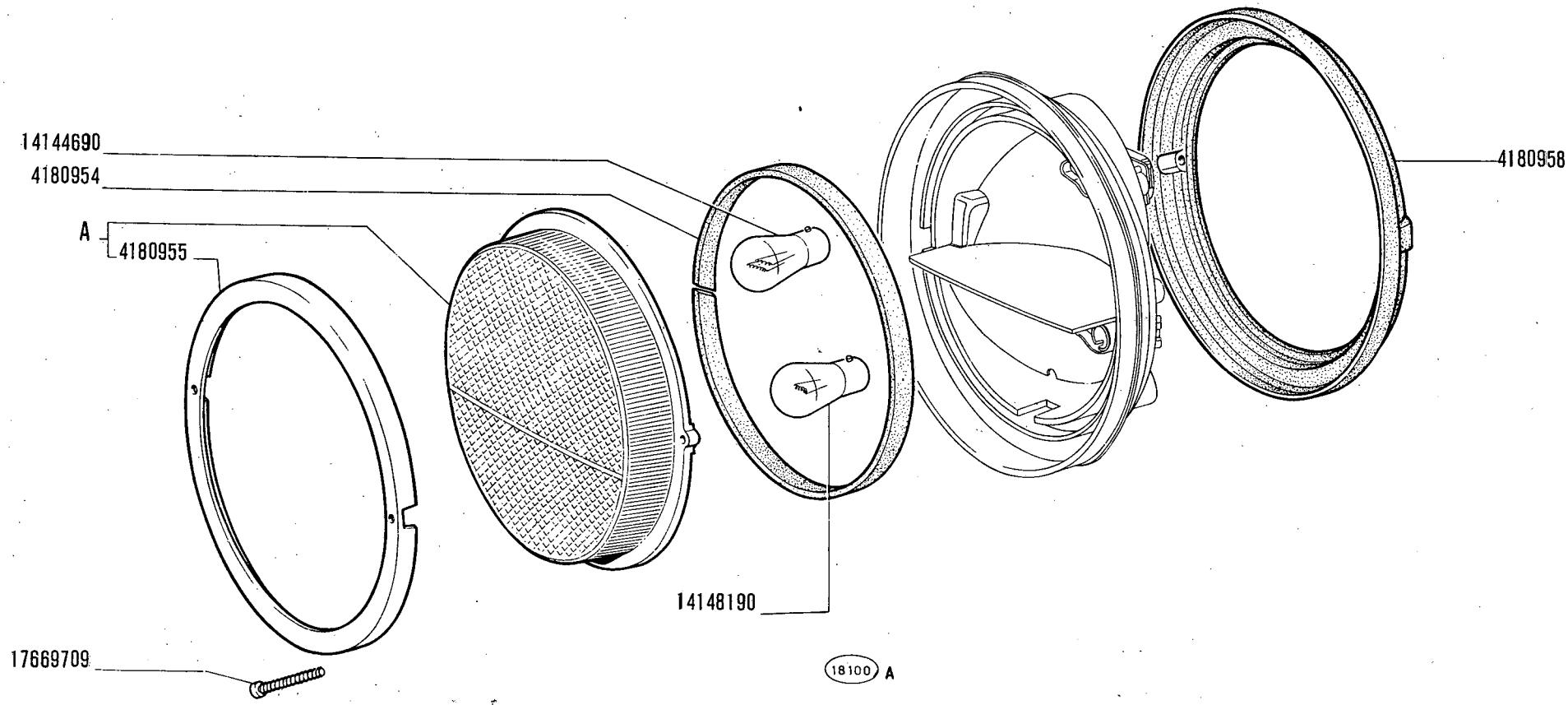

A -Vedere elenco -Voir la liste -Siehe Tabelle -See list -Véase la lista

850 Sport

FANALE POSTERIORE 4180948 - 4180950

- *Lanterne AR*
- *Schlussleuchte*
- *Tail Lamp*
- *Lámpara posterior*

F6.34/1

V-1971

MODIF.	N.ORDINAZ.	Q.	DENOMINAZIONE	DESIGNATION	BENENNUNG	DESCRIPTION	DENOMINACIONES
	4180951	1	TRASPARENTE A COMPL.(STARS) PER 4180948	TRANSPARENT	LICHTSCHEIBE	LENS	TAPA TRANSLUCIDA
	4180954	1	ANELLO TENUTA	JOINT	DICHTRING	SEAL	JUNTA
	4180955	1	ANELLO	BAGUE	RING	RING	ANILLO
	4180958	1	GUARNIZIONE	JOINT	DICHTUNG	GASKET	JUNTA
	4206468	1	TRASPARENTE A COMPL.(ALTISSIMO) PER 4180950	TRANSPARENT	LICHTSCHEIBE	LENS	TAPA TRANSLUCIDA
	14144690	1	LAMPADA	LAMPE	LAMPE	BULB	BOMBILLA
	14148190	1	LAMPADA	LAMPE	LAMPE	BULB	BOMBILLA
	17669709	2	VITE	VIS	SCHRAUBE	SCREW	TORNILLO

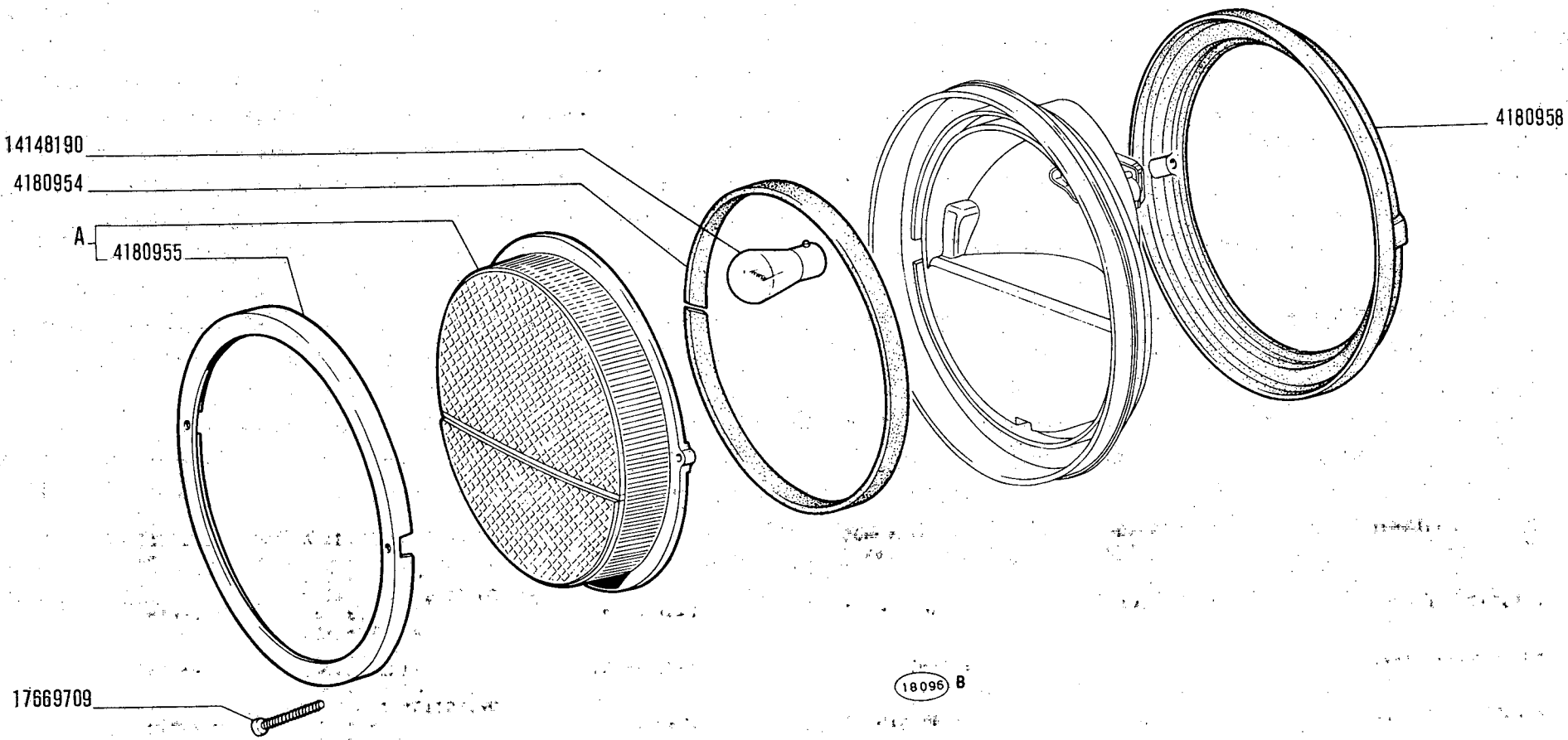

A -Vedere elenco -Voir la liste -Siehe Tabelle -See list -Véase la lista

850 Sport

FANALE RETROMARCIA 4181537 - 4181539 - 4183978 - 4183980

Feu de recul
Rückfahrleuchte

Back-up Lamp
Lámpara de marcha atrás

MODIF.	N.ORDINAZ.	Q.	DENOMINAZIONE	DESIGNATION	BENENNUNG	DESCRIPTION	DENOMINACIONES
	4180954	1	ANELLO TENUTA	JOINT	DICHTRING	SEAL	JUNTA
	4180955	1	ANELLO	BAGUE	RING	RING	ANILLO
	4180958	1	GUARNIZIONE	JOINT	DICHTUNG	GASKET	JUNTA
	4181540	1	TRASPARENTE A COMPL.(STARS) PER 4181537	TRANSPARENT	LICHTSCHEIBE	LENS	TAPA TRANSLUCIDA
	4184824	1	TRASPARENTE A COMPL.(ALTISSIMO) PER 4183980	TRANSPARENT	LICHTSCHEIBE	LENS	TAPA TRANSLUCIDA
	4184832	1	TRASPARENTE A COMPL.(STARS) PER 4183978	TRANSPARENT	LICHTSCHEIBE	LENS	TAPA TRANSLUCIDA
	4185337	1	TRASPARENTE A COMPL.(ALTISSIMO) PER 4181539	TRANSPARENT	LICHTSCHEIBE	LENS	TAPA TRANSLUCIDA
	14148190	1	LAMPADA	LAMPE	LAMPE	BULB	BOMBILLA
	17669709	2	VITE	VIS	SCHRAUBE	SCREW	TORNILLO

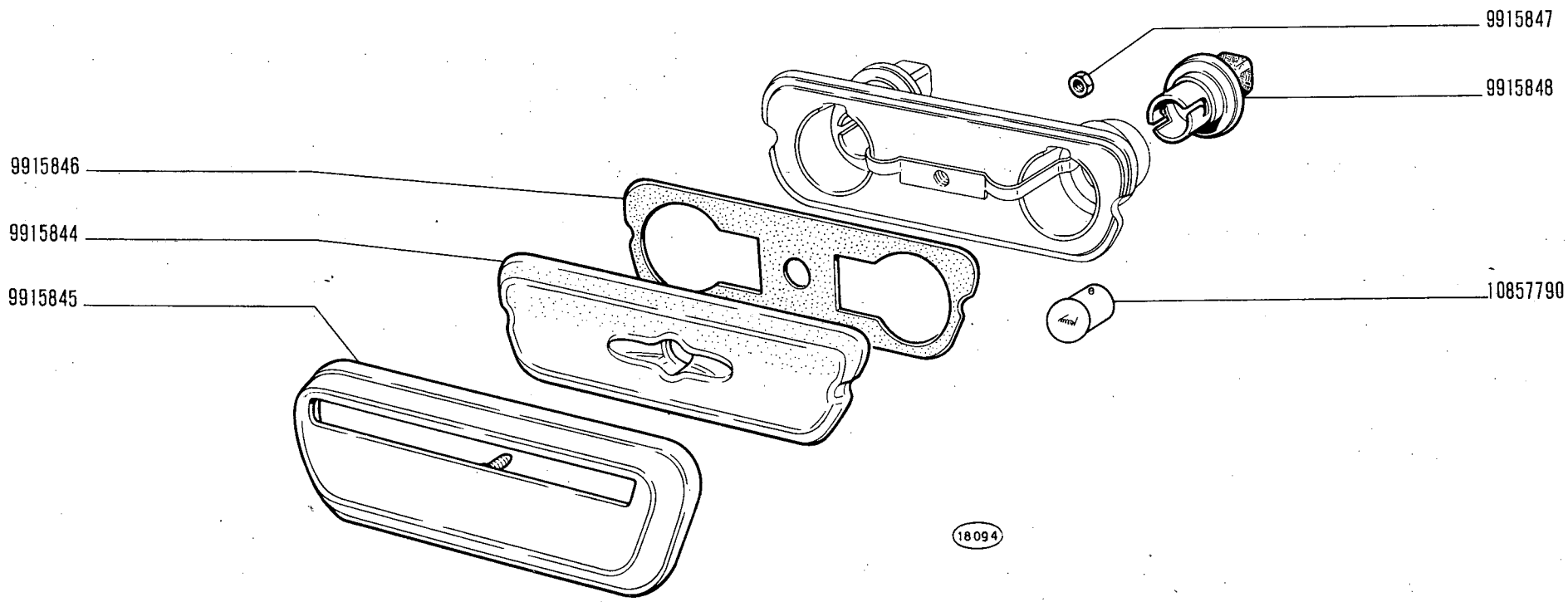

850 Sport

FANALE TARGA 4147286 (Stars)

- *Feu de plaque*
- *Nummernschildleuchte*
- *Number Plate Lamp*
- *Lámpara de matrícula*

F6.35

XI-1969

modif.	n. ordinaz.	quant.	Denominazione	Désignation	Benennung	Description	Denominaciones
	9915844	1	Trasparente	Transparent	Lichtscheibe	Lens	Tapa translúcida
	9915845	1	Cornice	Monture	Rahmen	Frame	Marco
	9915846	1	Guarnizione	Joint	Dichtung	Gasket	Junta
	9915847	1	Dado	Écrou	Mutter	Nut	Tuerca
	9915848	2	Portalampada	Porte-lampe	Lampenfassung	Bulb holder	Portalámpara
	10857790	2	Lampada	Lampe	Lampe	Bulb	Bombilla

F6.35 Fiat 850 Sport (1)

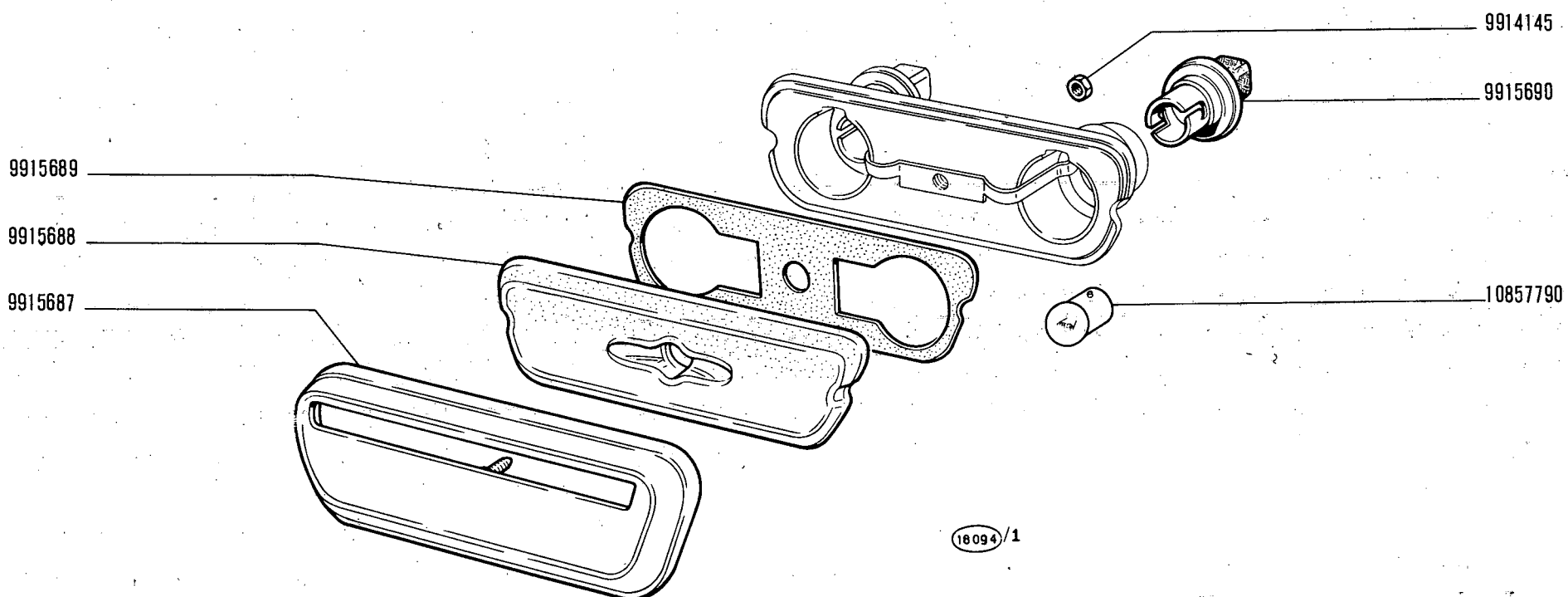

850 Sport

FANALE TARGA 4134939 (Altissimo)

- *Feu de plaque*
- *Nummernschildleuchte*
- *Number Plate Lamp*
- *Lámpara de matrícula*

F6.35/1

XI-1969

modif.	n. ordinaz.	quant.	Denominazione	Désignation	Benennung	Description	Denominaciones
	9914145	1	Dado	Écrou	Mutter	Nut	Tuerca
	9915687	1	Cornice	Monture	Rahmen	Frame	Marco
	9915688	1	Trasparente	Transparent	Lichtscheibe	Lens	Tapa translúcida
	9915689	1	Guarnizione	Joint	Dichtung	Gasket	Junta
	9915690	2	Portalampada	Porte-lampe	Lampenfassung	Bulb holder	Portalámpara
	10857790	2	Lampada	Lampe	Lampe	Bulb	Bombilla

F6.35/1 Fiat 850 Sport (1)

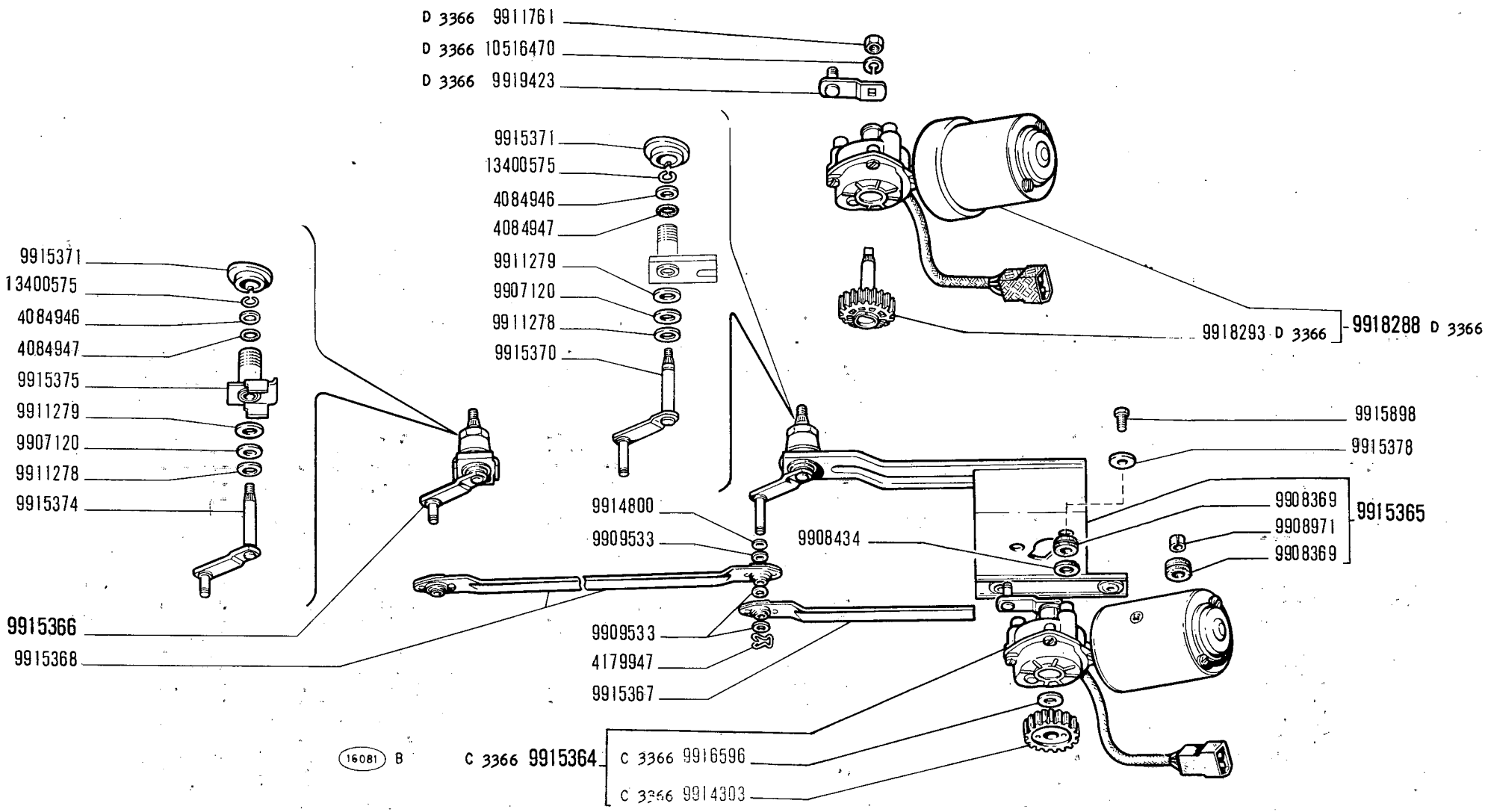

850 Sport

TERGICRISTALLO 4129427 (Marelli)

- *Essuie-glace*
- *Scheibenwischer*
- *Windshield Wiper*
- *Limpia-parabrisas*

F6.65

V-1971

MODIF.	N.ORDINAZ.	Q.	DENOMINAZIONE	DESIGNATION	BENENNUNG	DESCRIPTION	DENOMINACIONES
	4084946	2	ROSETTA PIANA	RONDELLE	SCHEIBE	WASHER	ARANDELA
	4084947	2	ANELLO TENUTA	JOINT	DICHTRING	SEAL	JUNTA
	4179947	3	FERMAGLIO	AGRAFE	KLEMMSTUCK	CLIP	SUJETADOR
	9907120	2	ROSETTA PIANA	RONDELLE	SCHEIBE	WASHER	ARANDELA
	9908369	5	ANELLO GOMMA	BAGUE	RING	RING	GUARNICION
	9908434	3	ROSETTA PIANA	RONDELLE	SCHEIBE	WASHER	ARANDELA
	9908971	2	BUSSOLA	DOUILLE	GEWINDEBUCHSE	BUSHING	CASQUILLO
	9909533	7	ROSETTA PIANA	RONDELLE	SCHEIBE	WASHER	ARANDELA
	9911278	2	ROSETTA SICUREZZA	RONDELLE FREIN	SICHERUNGSRING	LOCKWASHER	ARANDELA DE FRENO
	9911279	2	ROSETTA TENUTA	JOINT	DICHTRING	GASKET	JUNTA
D 3366	9911761	1	DADO	ECROU	MUTTER	NUT	TUERCA
C 3366	9914303	1	INGRANAGGIO	PIGNON	ZAHNRAD	GEAR	PINON
	9914800	3	ROSETTA SICUREZZA	RONDELLE FREIN	SICHERUNGSRING	LOCKWASHER	ARANDELA DE FRENO
C 3366	9915364	1	MOTORINO COMPL.	MOTEUR	MOTOR	MOTOR	MOTOR
	9915365	1	PIASTRA COMPL.	PLAQUE	PLATTE	PLATE	PLACA
	9915366	1	PERNO CON LEVA COMPL.	ARTICULATION	KURBEL	ARTICULATION	ARTICULACION
	9915367	1	BIELLA	BIELLE	LASCHE	LINK	BIELA
	9915368	1	TIRANTE	TIRANT	VERBINDUNGSSTANGE	LINK	BIELA
	9915370	1	PERNO CON LEVA	ARTICULATION	KURBEL	ARTICULATION	ARTICULACION
	9915371	2	DISTANZIALE	ENTRETOISE	ABSTANDSTUCK	SPACER	SEPARADOR
	9915374	1	PERNO CON LEVA	ARTICULATION	KURBEL	ARTICULATION	ARTICULACION
	9915375	1	BUSSOLA	DOUILLE	GEWINDEBUCHSE	BUSHING	CASQUILLO
	9915378	3	ROSETTA PIANA	RONDELLE	SCHEIBE	WASHER	ARANDELA
	9915898	3	VITE	VIS	SCHRAUBE	SCREW	TORNILLO
C 3366	9916596		ROSETTA PIANA	RONDELLE	SCHEIBE	WASHER	ARANDELA
D 3366	9918288	1	MOTORE COMPL.	MOTEUR	MOTOR	MOTOR	MOTOR
D 3366	9918293	1	INGRANAGGIO	PIGNON	ZAHNRAD	GEAR	PINON
D 3366	9919423	1	LEVA	LEVIER	HEBEL	LEVER	PALANCA
D 3366	10516470	1	ROSETTA SICUREZZA	RONDELLE FREIN	SICHERUNGSRING	LOCKWASHER	ARANDELA DE FRENO
	13400575	2	ANELLO SICUREZZA	ARRETOIR	SICHERUNGSRING	LOCKRING	ANILLO DE FRENO

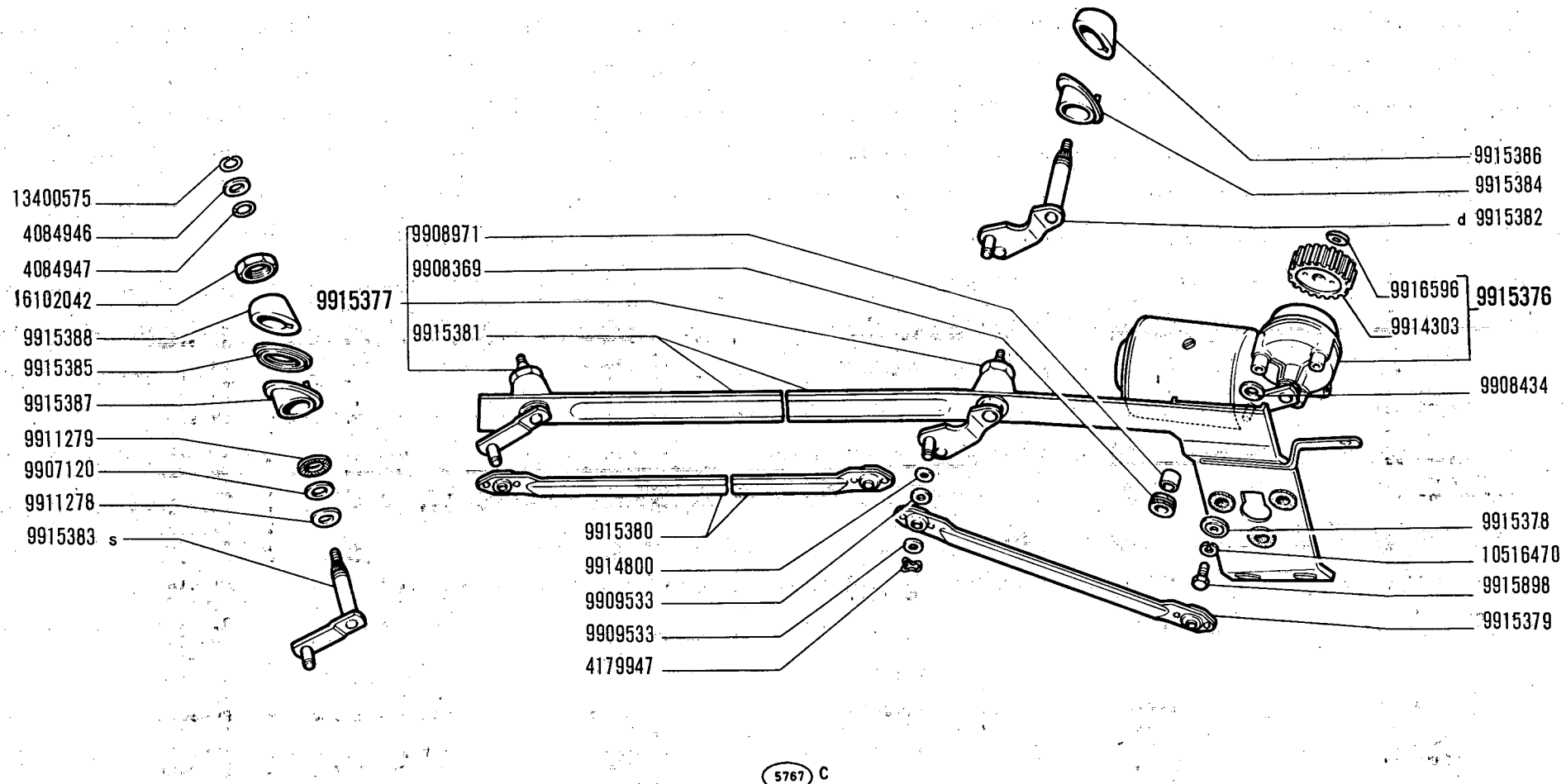

850 Sport

TERGICRISTALLO 4132075 (Marelli)

- *Essuie-glace*
- *Scheibenwischer*
- *Windshield Wiper*
- *Limpia-parabrisas*

F6.65/1

V-1971

FIAT 850 SPORT (1 ED - 2 AGG)

MODIF.	N.ORDINAZ.	Q.	DENOMINAZIONE	DESIGNATION	BENENNUNG	DESCRIPTION	DENOMINACIONES
	4084946	2	ROSETTA PIANA	RONDELLE	SCHEIBE	WASHER	ARANDELA
	4084947	2	ANELLO TENUTA	JOINT	DICHTRING	SEAL	JUNTA
	4179947	4	FERMAGLIO	AGRAFE	KLEMMSTUCK	CLIP	SUJETADOR
	9907120	2	ROSETTA PIANA	RONDELLE	SCHEIBE	WASHER	ARANDELA
	9908369	5	ANELLO GOMMA	BAGUE	RING	RING	GUARNICION
	9908434	3	ROSETTA PIANA	RONDELLE	SCHEIBE	WASHER	ARANDELA
	9908971	2	BUSSOLA	DOUILLE	GEWINDEBUCHSE	BUSHING	CASQUILLO
	9909533	8	ROSETTA PIANA	RONDELLE	SCHEIBE	WASHER	ARANDELA
	9911278	2	ROSETTA SICUREZZA	RONDELLE FREIN	SICHERUNGSRING	LOCKWASHER	ARANDELA DE FRENO
	9911279	2	ROSETTA TENUTA	JOINT	DICHTRING	GASKET	JUNTA
	9914303	1	INGRANAGGIO	PIGNON	ZAHNRAD	GEAR	PINON
	9914800	4	ROSETTA SICUREZZA	RONDELLE FREIN	SICHERUNGSRING	LOCKWASHER	ARANDELA DE FRENO
	9915376	1	MOTORINO COMPL.	MOTEUR	MOTOR	MOTOR	MOTOR
	9915377	1	PIASTRA COMPL.	PLAQUE	PLATTE	PLATE	PLACA
	9915378	3	ROSETTA PIANA	RONDELLE	SCHEIBE	WASHER	ARANDELA
	9915379	1	BIELLA	BIELLE	LASCHE	LINK	BIELA
	9915380	1	TIRANTE	TIRANT	VERBINDUNGSSTANGE	LINK	BIELA
	9915381	1	PIASTRA	PLAQUE	PLATTE	PLATE	PLACA
	9915382	1	PERNO CON LEVA D	ARTICULATION	KURBEL	ARTICULATION	ARTICULACION
	9915383	1	PERNO CON LEVA S	ARTICULATION	KURBEL	ARTICULATION	ARTICULACION
	9915384	1	DISTANZIALE D INTERNO	ENTRETOISE	ABSTANDSTUCK	SPACER	SEPARADOR
	9915385	2	GUARNIZIONE	JOINT	DICHTUNG	GASKET	JUNTA
	9915386	1	DISTANZIALE	ENTRETOISE	ABSTANDSTUCK	SPACER	SEPARADOR
	9915387	1	DISTANZIALE S INTERNO	ENTRETOISE	ABSTANDSTUCK	SPACER	SEPARADOR
	9915388	1	DISTANZIALE	ENTRETOISE	ABSTANDSTUCK	SPACER	SEPARADOR
	9915898	3	VITE	VIS	SCHRAUBE	SCREW	TORNILLO
	9916596		ROSETTA PIANA	RONDELLE	SCHEIBE	WASHER	ARANDELA
	10516470	3	ROSETTA SICUREZZA	RONDELLE FREIN	SICHERUNGSRING	LOCKWASHER	ARANDELA DE FRENO
	13400575	2	ANELLO SICUREZZA	ARRETOIR	SICHERUNGSRING	LOCKRING	ANILLO DE FRENO
	16102042	2	DADO	ECROU	MUTTER	NUT	TUERCA

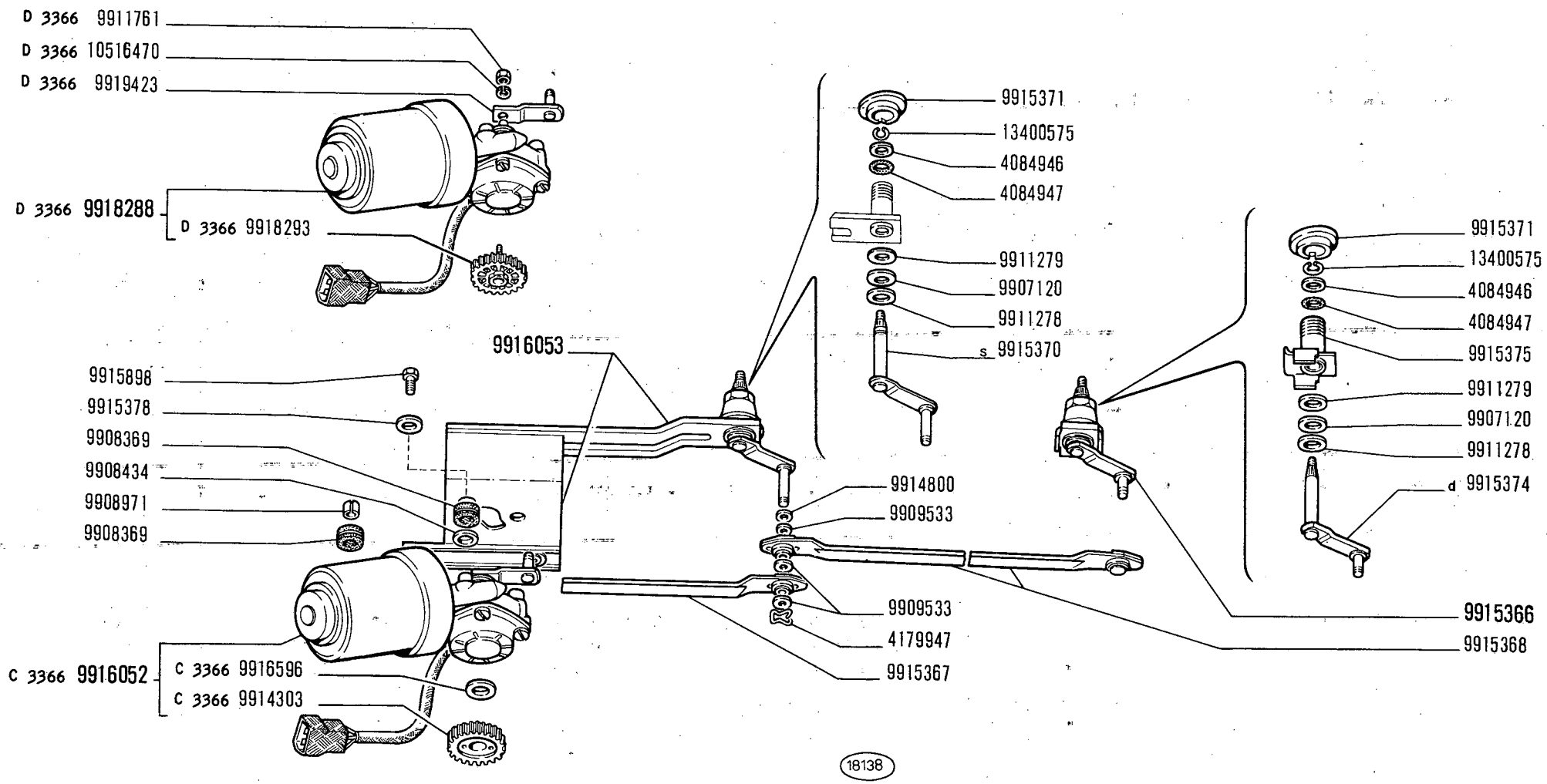

850 Sport

- *Essuie-glace*
- *Scheibenwischer*

TERGICRISTALLO 4136248 (Marelli)

- *Windshield Wiper*
- *Limpia-parabrisas*

F6.65 /2

XI-1969

modif.	n. ordinaz.	quant.	Denominazione	Désignation	Benennung	Description	Denominaciones
	4084946	2	Rosetta piana	Rondelle	Scheibe	Washer	Arandela
	4084947	2	Anello tenuta	Joint	Dichtring	Seal	Junta
	4179947	3	Fermaglio	Agrafe	Klemmstück	Clip	Sujetador
	9907120	2	Rosetta piana	Rondelle	Scheibe	Washer	Arandela
	9908369	5	Anello gomma	Bague	Ring	Ring	Guarnición
	9908434	3	Rosetta piana	Rondelle	Scheibe	Washer	Arandela
	9908971	2	Bussola	Douille	Gewindebüchse	Bushing	Casquillo
	9909533	7	Rosetta piana	Rondelle	Scheibe	Washer	Arandela
	9911278	2	Rosetta sicurezza	Rondelle frein	Sicherungsring	Lockwasher	Arandela de freno
	9911279	2	Rosetta tenuta	Joint	Dichtring	Gasket	Junta
D 3366	9911761	1	Dado	Écrou	Mutter	Nut	Tuerca
C 3366	9914303	1	Ingranaggio	Pignon	Zahnrad	Gear	Piñón
	9914800	3	Rosetta sicurezza	Rondelle frein	Sicherungsring	Lockwasher	Arandela de freno
	9915366	1	Perno d compl.	Articulation	Kurbel	Articulation	Articulación
	9915367	1	Biella	Bielle	Lasche	Link	Biela
	9915368	1	Tirante	Tirant	Verbindungsstange	Link	Biela
	9915370	1	Perno con leva s	Articulation	Kurbel	Articulation	Articulación
	9915371	2	Distanziale	Entretoise	Abstandstück	Spacer	Separador
	9915374	1	Perno con leva d	Articulation	Kurbel	Articulation	Articulación
	9915375	1	Bussola	Douille	Gewindebüchse	Bushing	Casquillo
	9915378	3	Rosetta piana	Rondelle	Scheibe	Washer	Arandela
	9915898	3	Vite	Vis	Schraube	Screw	Tornillo
C 3366	9916052	1	Motorino compl.	Moteur	Motor	Motor	Motor
	9916053	1	Piastra compl.	Plaque	Platte	Plate	Placa
C 3366	9916596		Rosetta piana	Rondelle	Scheibe	Washer	Arandela
D 3366	9918288	1	Motorino compl.	Moteur	Motor	Motor	Motor
D 3366	9918293	1	Ingranaggio	Pignon	Zahnrad	Gear	Piñón
D 3366	9919423	1	Leva	Levier	Hebel	Lever	Palanca
D 3366	10516470	1	Rosetta sicurezza	Rondelle frein	Sicherungsring	Lockwasher	Arandela de freno
	13400575	2	Anello sicurezza	Arrêtoir	Sicherungsring	Lockring	Anillo de freno

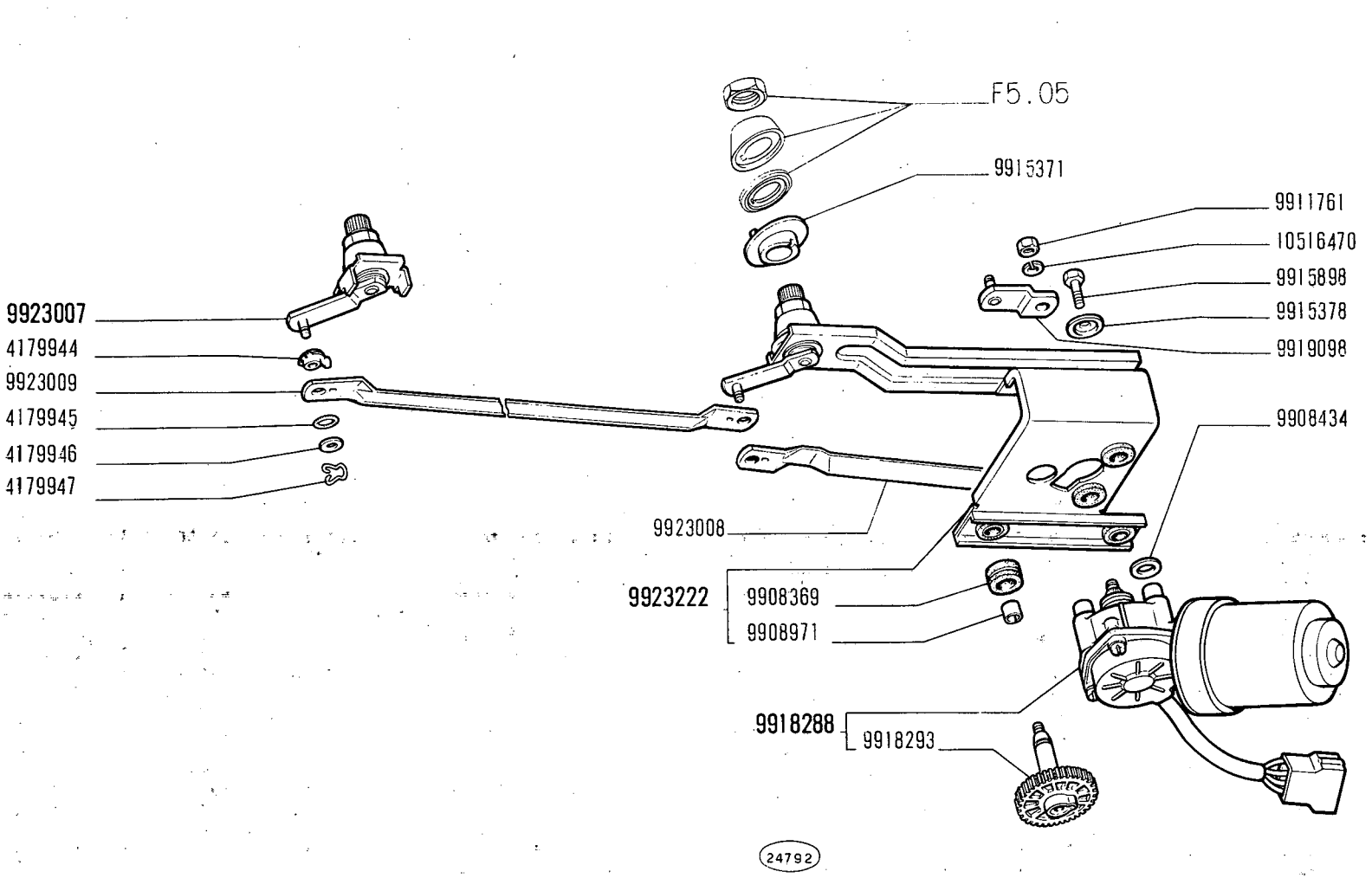

850 Sport

Essuie-glace
Scheibenwischer

TERGICRISTALLO 4247811 (Marelli)

Windshield Wiper
Limpia-parabrisas

F6.65/3

V-1971

MODIF.	N.ORDINAZ.	Q.	DENOMINAZIONE	DESIGNATION	BENENNUNG	DESCRIPTION	DENOMINACIONES
	4179944	4	BUSSOLA	DOUILLE	GEWINDEBUCHSE	BUSHING	CASQUILLO
	4179945	4	ANELLO TENUTA	JOINT	DICHTRING	SEAL	JUNTA
	4179946	4	ROSETTA PIANA	RONDELLE	SCHEIBE	WASHER	ARANDELA
	4179947	3	FERMAGLIO	AGRAFE	KLEMMSTUCK	CLIP	SUJETADOR
	9908369	5	ANELLO GOMMA	BAGUE	RING	RING	GUARNICION
	9908434	3	ROSETTA PIANA	RONDELLE	SCHEIBE	WASHER	ARANDELA
	9908971	2	BUSSOLA	DOUILLE	GEWINDEBUCHSE	BUSHING	CASQUILLO
	9911761	1	DADO	ECROU	MUTTER	NUT	TUERCA
	9915371	2	DISTANZIALE	ENTRETOISE	ABSTANDSTUCK	SPACER	SEPARADOR
	9915378	3	ROSETTA PIANA	RONDELLE	SCHEIBE	WASHER	ARANDELA
	9915898	3	VITE	VIS	SCHRAUBE	SCREW	TORNILLO
	9918288	1	MOTORINO COMPL.	MOTEUR	MOTOR	MOTOR	MOTOR
	9918293	1	INGRANAGGIO	PIGNON	ZAHNRAD	GEAR	PINON
	9919098	1	LEVA	LEVIER	HEBEL	LEVER	PALANCA
	9923007	1	PERNO CON LEVA COMPL.	ARTICULATION	KURBEL	ARTICULATION	ARTICULACION
	9923008	1	BIELLA	BIELLE	LASCHE	LINK	BIELA
	9923009	1	TIRANTE	TIRANT	VERBINDUNGSSTANGE	LINK	BIELA
	9923222	1	PIASTRA COMPL.	PLAQUE	PLATTE	PLATE	PLACA
	10516470	1	ROSETTA SICUREZZA	RONDELLE FREIN	SICHERUNGSRING	LOCKWASHER	ARANDELA DE FRENO

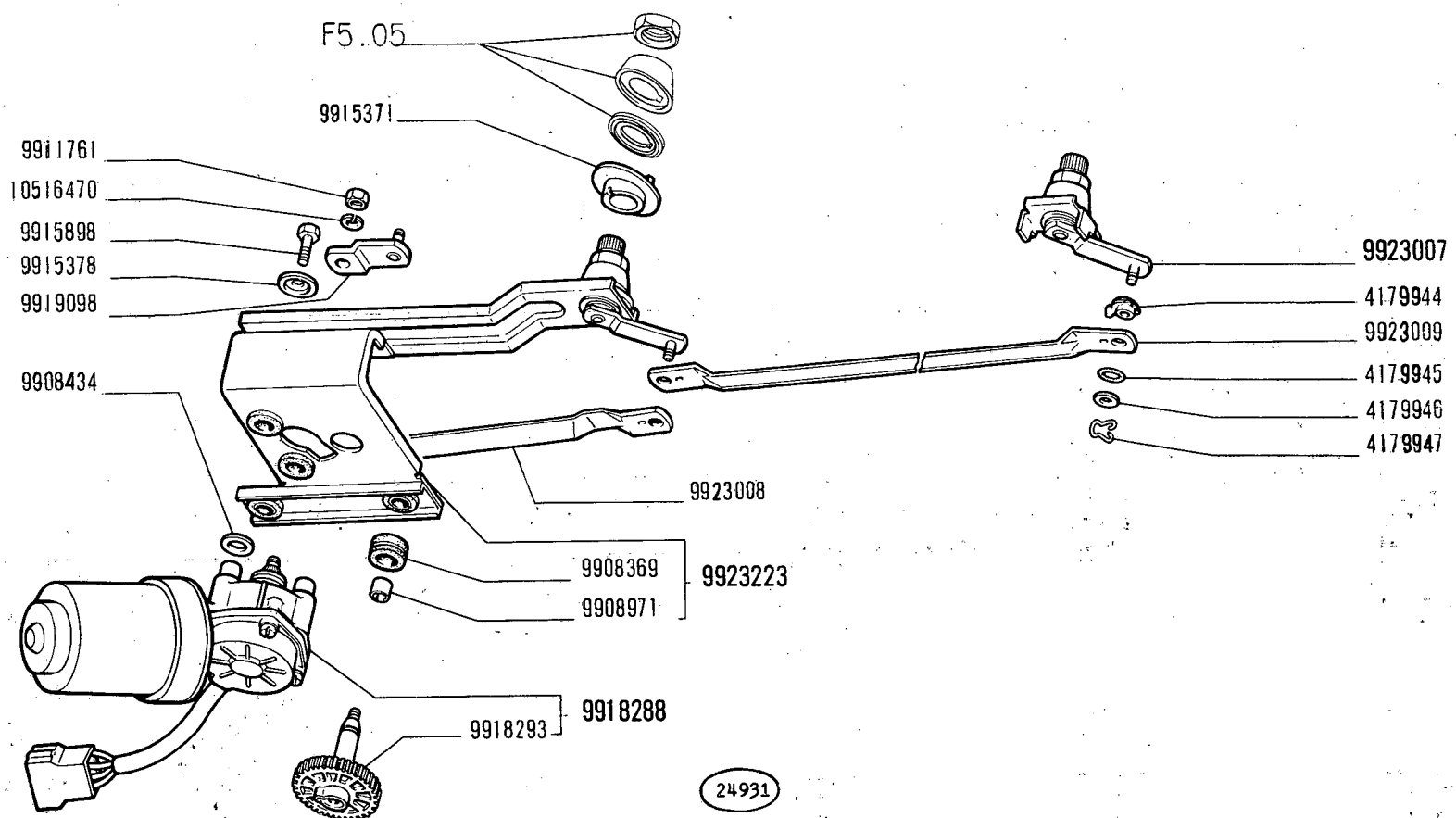

850 Sport

Essuie-glace
Scheibenwischer

TERGICRISTALLO 4248571 (Marelli)

Windshield Wiper
Limpia-parabrisas

F6.65/4

V-1971

MODIF.	N.ORDINAZ.	Q.	DENOMINAZIONE	DESIGNATION	BENENNUNG	DESCRIPTION	DENOMINACIONES
	4179944	4	BUSSOLA	DOUILLE	GEWINDEBUCHSE	BUSHING	CASQUILLO
	4179945	4	ANELLO TENUTA	JOINT	DICHTRING	SEAL	JUNTA
	4179946	4	ROSETTA PIANA	RONDELLE	SCHEIBE	WASHER	ARANDELA
	4179947	3	FERMAGLIO	AGRAFE	KLEMMSTUCK	CLIP	SUJETADOR
	9908369	5	ANELLO GOMMA	BAGUE	RING	RING	GUARNICION
	9908434	3	ROSETTA PIANA	RONDELLE	SCHEIBE	WASHER	ARANDELA
	9908971	2	BUSSOLA	DOUILLE	GEWINDEBUCHSE	BUSHING	CASQUILLO
	9911761	1	DADO	ECROU	MUTTER	NUT	TUERCA
	9915371	2	DISTANZIALE	ENTRETOISE	ABSTANDSTUCK	SPACER	SEPARADOR
	9915378	3	ROSETTA PIANA	RONDELLE	SCHEIBE	WASHER	ARANDELA
	9915898	3	VITE	VIS	SCHRAUBE	SCREW	TORNILLO
	9918288	1	MOTORINO COMPL.	MOTEUR	MOTOR	MOTOR	MOTOR
	9918293	1	INGRANAGGIO	PIGNON	ZAHNRAD	GEAR	PINON
	9919098	1	LEVA	LEVIER	HEBEL	LEVER	PALANCA
	9923007	1	PERNO CON LEVA COMPL.	ARTICULATION	KURBEL	ARTICULATION	ARTICULACION
	9923008	1	BIELLA	BIELLE	LASCHE	LINK	BIELA
	9923009	1	TIRANTE	TIRANT	VERBINDUNGSSTANGE	LINK	BIELA
	9923223	1	PIASTRA COMPL.	PLAQUE	PLATTE	PLATE	PLACA
	10516470	1	ROSETTA SICUREZZA	RONDELLE FREIN	SICHERUNGSRING	LOCKWASHER	ARANDELA DE FRENO

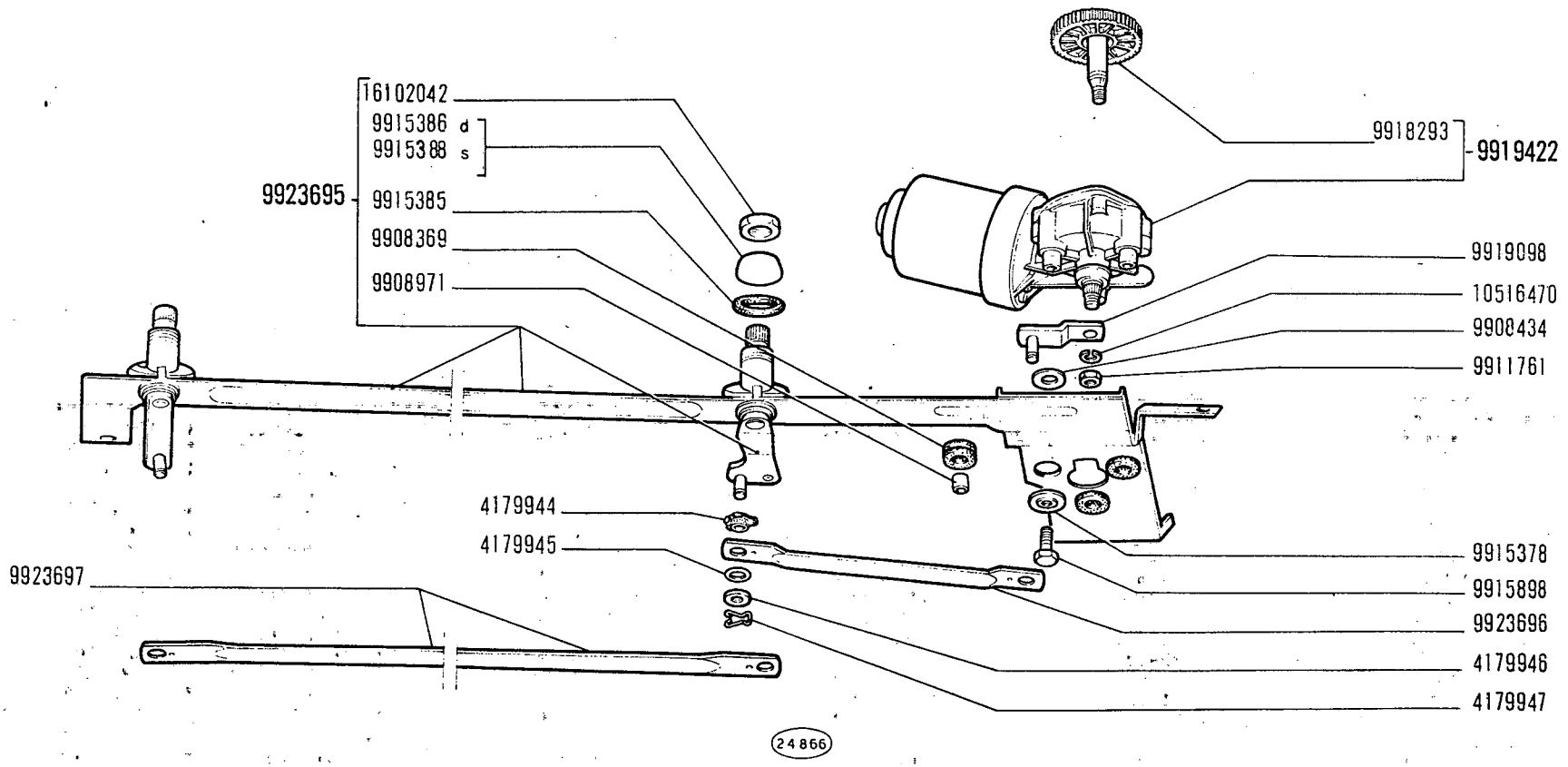

850 Sport

Essuie-glace
Scheibenwischer

TERGICRISTALLO 4238119 (Marelli)

Windshield Wiper
Limpia-parabrisas

F6.65/5

V-1971

MODIF.	N.ORDINAZ.	Q.	DENOMINAZIONE	DESIGNATION	BENENNUNG	DESCRIPTION	DENOMINACIONES
	4179944	4	BUSSOLA	DOUILLE	GEWINDEBUCHSE	BUSHING	CASQUILLO
	4179945	4	ANELLO TENUTA	JOINT	DICHTRING	SEAL	JUNTA
	4179946	4	ROSETTA PIANA	RONDELLE	SCHEIBE	WASHER	ARANDELA
	4179947	4	FERMAGLIO	AGRAFE	KLEMMSTUCK	CLIP	SUJETADOR
	9908369	5	ANELLO GOMMA	BAGUE	RING	RING	GUARNICION
	9908434	3	ROSETTA PIANA	RONDELLE	SCHEIBE	WASHER	ARANDELA
	9908971	2	BUSSOLA	DOUILLE	GEWINDEBUCHSE	BUSHING	CASQUILLO
	9911761	1	DADO	ECROU	MUTTER	NUT	TUERCA
	9915378	3	ROSETTA PIANA	RONDELLE	SCHEIBE	WASHER	ARANDELA
	9915385	2	GUARNIZIONE	JOINT	DICHTUNG	GASKET	JUNTA
	9915386	1	DISTANZIALE	ENTRETOISE	ABSTANDSTUCK	SPACER	SEPARADOR
	9915388	1	DISTANZIALE	ENTRETOISE	ABSTANDSTUCK	SPACER	SEPARADOR
	9915898	3	VITE	VIS	SCHRAUBE	SCREW	TORNILLO
	9918293	1	INGRANAGGIO	PIGNON	ZAHNRAD	GEAR	PINON
	9919098	1	LEVA	LEVIER	HEBEL	LEVER	PALANCA
	9919422	1	MOTORINO COMPL. TGE561A	MOTEUR	MOTOR	MOTOR	MOTOR
	9923695	1	PIASTRA COMPL.	PLAQUE	PLATTE	PLATE	PLACA
	9923696	1	BIELLA	BIELLE	LASCHE	LINK	BIELA
	9923697	1	TIRANTE	TIRANT	VERBINDUNGSSTANGE	LINK	BIELA
	10516470	1	ROSETTA SICUREZZA	RONDELLE FREIN	SICHERUNGSRING	LOCKWASHER	ARANDELA DE FRENO
	16102042	2	DADO	ECROU	MUTTER	NUT	TUERCA

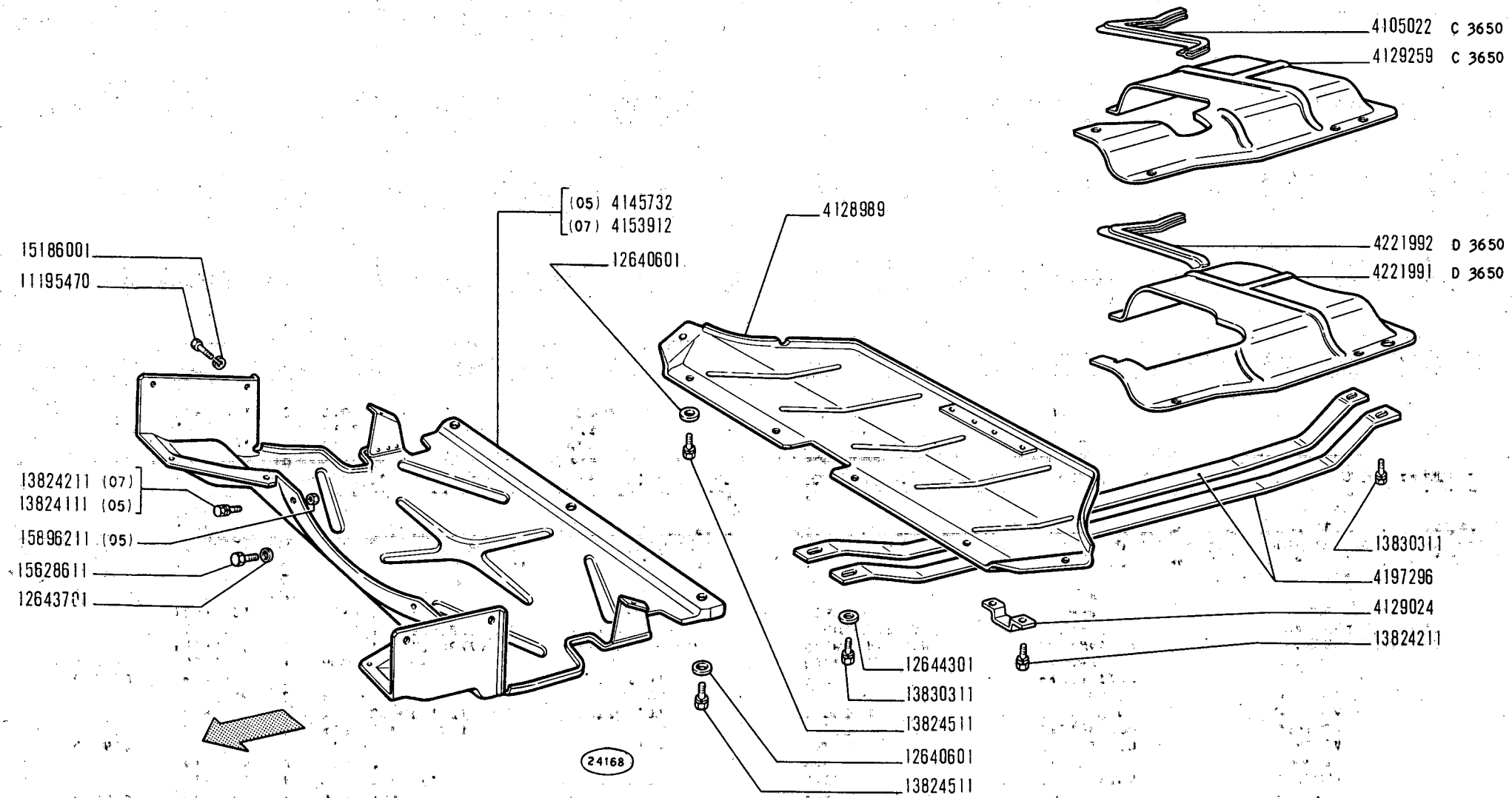

850 Sport

RIPARI

- *Protections*
- *Abdeckungen und Dichtungen*
- *Protection Items*
- *Elementos de protección*

L3.02

V-1971

MODIF.	N.ORDINAZ.	Q.	DENOMINAZIONE	DESIGNATION	BENENNUNG	DESCRIPTION	DENOMINACIONES
C 3650	4105022	1	GUARNIZIONE	JOINT	DICHTUNG	GASKET	JUNTA
	4128989	1	RIPARO POST.	PROTECTION	ABDECKUNG	PROTECTION	DEFENSA
	4129024	2	STAFFA	ETRIER	HALTER	BRACKET	SOPORTE
C 3650	4129259	1	RIPARO	PROTECTION	ABDECKUNG	PROTECTION	DEFENSA
	4145732	1	RIPARO ANT.(05)	PROTECTION	ABDECKUNG	PROTECTION	DEFENSA
	4153912	1	RIPARO ANT.(07)	PROTECTION	ABDECKUNG	PROTECTION	DEFENSA
	4197296	2	RIPARO COPPA	PROTECTION	ABDECKUNG	PROTECTION	DEFENSA
D 3650	4221991	1	RIPARO	PROTECTION	ABDECKUNG	PROTECTION	DEFENSA
D 3650	4221992	1	GUARNIZIONE	JOINT	DICHTUNG	GASKET	JUNTA
	11195470	10	ROSETTA SICUREZZA (05)	RONDELLE FREIN	SICHERUNGSRING	LOCKWASHER	ARANDELA DE FRENO
	11195470	4	ROSETTA SICUREZZA (07)	RONDELLE FREIN	SICHERUNGSRING	LOCKWASHER	ARANDELA DE FRENO
	12640601	9	ROSETTA PIANA	RONDELLE	SCHEIBE	WASHER	ARANDELA
	12643701	3	ROSETTA PIANA (07)	RONDELLE	SCHEIBE	WASHER	ARANDELA
	12644301	2	ROSETTA PIANA	RONDELLE	SCHEIBE	WASHER	ARANDELA
	13824111	2	VITE CON ROSETTA (05)	VIS AVEC RONDELLE	SCHRAUBE MIT SCHEIBE	SCREW END WASHER ASSY	TORNILLO CON ARANDELA
	13824211	3	VITE CON ROSETTA (07)	VIS AVEC RONDELLE	SCHRAUBE MIT SCHEIBE	SCREW END WASHER ASSY	TORNILLO CON ARANDELA
	13824211	4	VITE CON ROSETTA	VIS AVEC RONDELLE	SCHRAUBE MIT SCHEIBE	SCREW END WASHER ASSY	TORNILLO CON ARANDELA
	13824511	9	VITE CON ROSETTA (05)	VIS AVEC RONDELLE	SCHRAUBE MIT SCHEIBE	SCREW END WASHER ASSY	TORNILLO CON ARANDELA
	13824511	7	VITE CON ROSETTA (07)	VIS AVEC RONDELLE	SCHRAUBE MIT SCHEIBE	SCREW END WASHER ASSY	TORNILLO CON ARANDELA
	13830311	4	VITE CON ROSETTA	VIS AVEC RONDELLE	SCHRAUBE MIT SCHEIBE	SCREW END WASHER ASSY	TORNILLO CON ARANDELA
	15186001	10	VITE (05)	VIS	SCHRAUBE	SCREW	TORNILLO
	15186001	4	VITE (07)	VIS	SCHRAUBE	SCREW	TORNILLO
	15628611	3	VITE	VIS	SCHRAUBE	SCREW	TORNILLO
	15896211	2	DADO (05)	ECROU	MUTTER	NUT	TUERCA

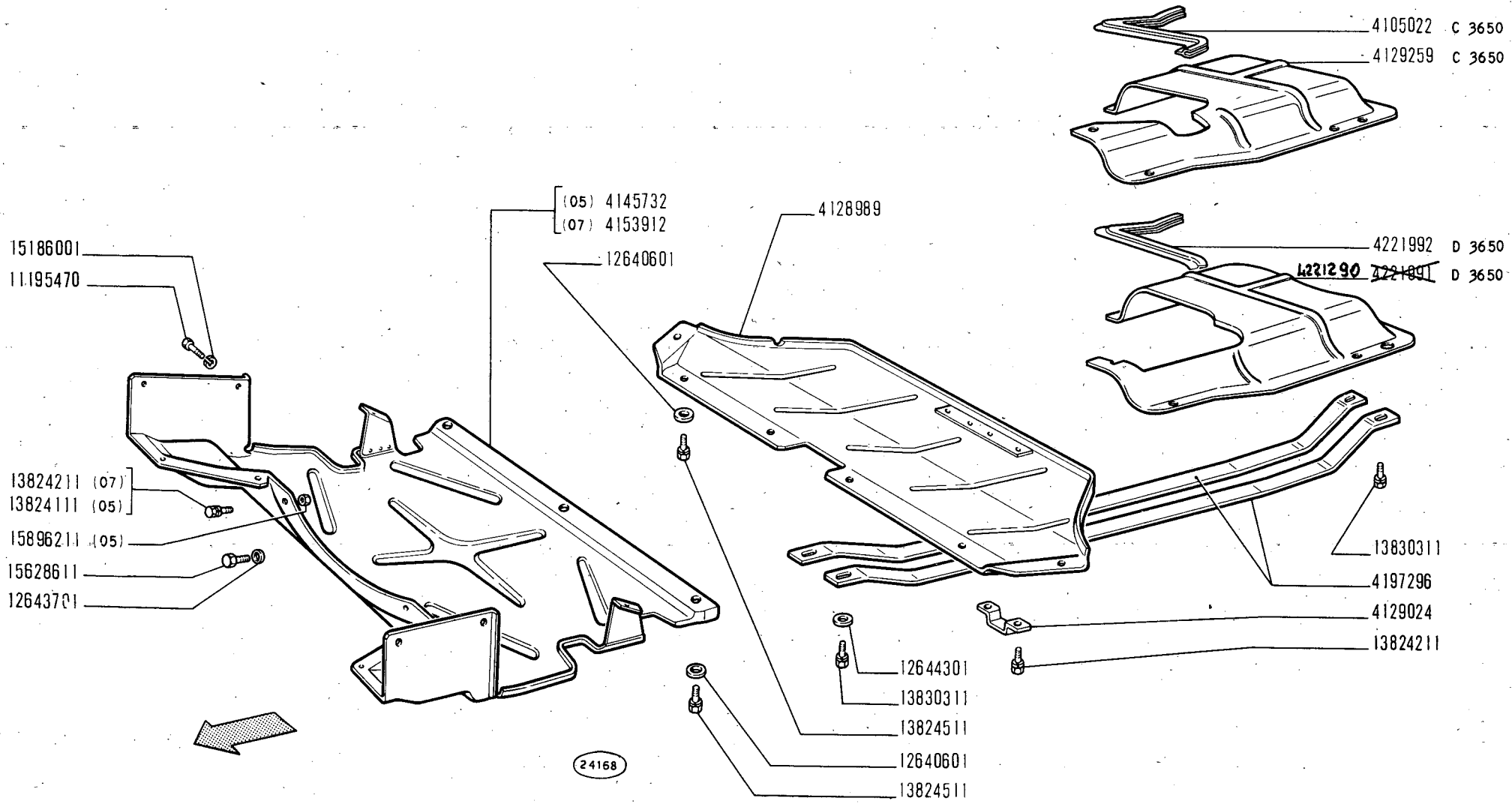

850 Sport

RIPARI

Protections
Abdeckungen und Dichtungen

Protection Items
Elementos de protección

L3.02

~~V-1971~~
01-12-71

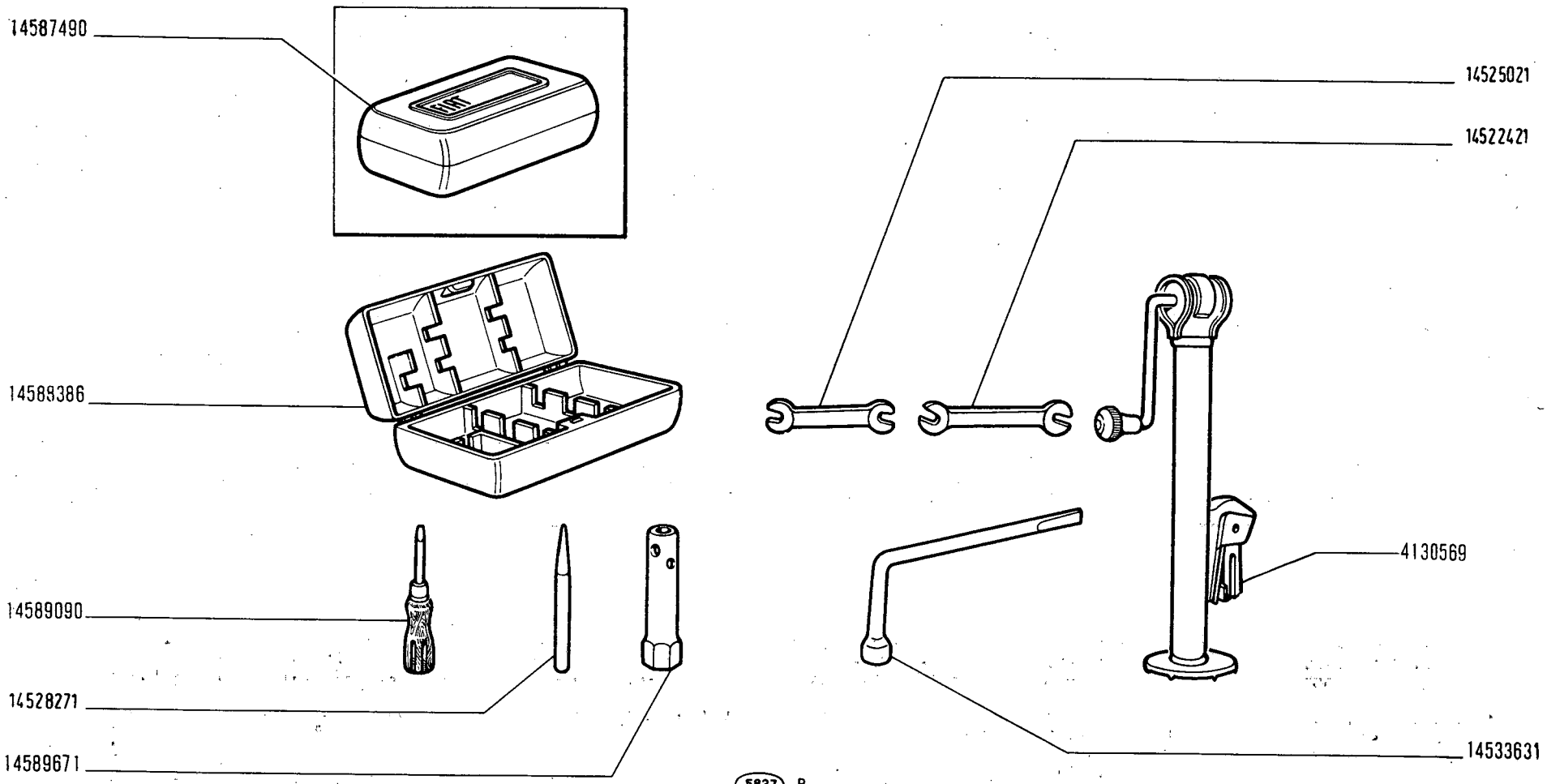
14587490
14589386
14589090
14528271
14589671
14525021
14522421
4130569
14533631
5827 B

MODIF.	N.ORDINAZ.	Q.	DENOMINAZIONE	DESIGNATION	BENENNUNG	DESCRIPTION	DENOMINACIONES
	4130569	1	MARTINELLO	CRIC	WAGENHEBER	JACK	GATO
	14522421	1	CHIAVE 13X17	CLE	SCHLUESSEL	WRENCH	LLAVE
	14525021	1	CHIAVE 8X10	CLE	SCHLUESSEL	WRENCH	LLAVE
	14528271	1	PUNZONE	CHASSE-GOUPILLE	DURCHSCHLAG	PUNCH	PUNZON
	14533631	1	MANOVELLA	MANIVELLE	RADMUTTERSCHLUESSEL	SPEED HANDLE	BERBIQUI
	14587490	1	BORSA CON UTENSILI COMPL.	TROUSSE AVEC OUTILS	WERKZEUGTASCHE	TOOL KIT	BOLSA DE HERRAMIENTAS
	14588386	1	BORSA PER UTENSILI	TROUSSE VIDE	TASCHE F.WERKZEUGE	BAG	BOLSA
	14589090	1	CACCIAVITE	TOURNEVIS	SCHRAUBENZIEHER	SCREWDRIVER	DESTORNILLADOR
	14589671	1	CHIAVE A TUBO	CLE A TUBE	STECKSCHLUESSEL	PIPE WRENCH	LLAVE DE TUBO

MODIFICHE

MODIFICATIONS
ÄNDERUNGEN

MODIFICATIONS
MODIFICACIONES

Modifica		Sgr. interessati e Norme di ricambio
C 3308 ⟶ mot. n. 1296566	**D 3308** mot. n. 1296567 ⟶ + (1285046 ÷ 1296566)	**A4.09** (B.I.T. 252 V) ~~4181527~~ = 4191461 + 4191462 + + 4191463 + 4196197 + + 4196196 + 4196292 + + 12642001
C 3354 III - 1968	**D 3354** III - 1968	**F1.01** (B.I.T. 254 V) ~~4136353~~ (07) = 4213038 (07)
C 3366 IV - 1968	**D 3366** IV - 1968	**F6.65 - F6.65/2** ~~9915364~~ = 9918288 + 9911761 + + 9919423 + 10516470 ~~9916052~~ = 9918288 + 9911761 + + 9919423 + 10516470
C 3401 ⟶ vett. n. 199636	**D 3401** vett. n. 199637 ⟶	**C1.30 - D3.14 - D3.16** (B.I.T. 259 V)
C 3405 X - 1968	**D 3405** X - 1968	**C1.30** (B.I.T. 262 V) ~~4171679~~ = 4198931 ~~4171680~~ = 4198932
C 3441 ⟶ vett. n. 214413 (05) ⟶ vett. n. 277474 (07)	**D 3441** vett. n. 214414 ⟶ (05) vett. n. 277475 ⟶ (07)	**F1.01 - F3.01 - F4.01** (B.I.T. 266 - 275V) **F1.01:** ~~4189068~~ (07) = 4213038 (07)

Modifica		Sgr. interessati e Norme di ricambio
C 3442 ⟶ mot. n. 1658328 (05) ⟶ mot. n. 1658670 (07)	**D 3442** mot. n. 1658329 ⟶ (05) mot. n. 1658671 ⟶ (07)	**A2.04** (B.I.T. 266 V) ~~4130802~~ = 4209772
C 3444 I - 1969	**D 3444** I - 1969	**B2.07** (B.I.T. 266 V) ~~4093274~~ = 4210562
C 3449 ⟶ vett. n. 243114 (05) ⟶ vett. n. 244968 (07)	**D 3449** vett. n. 243115 ⟶ (05) vett. n. 244969 ⟶ (07)	**E1.01 - E1.02 - E1.02/1** (B.I.T. 270 V) **E1.01:** ~~4146076~~ = 4199231 ~~4177247~~ = 4214009 ~~4190304~~ = 4214006 ~~4190305~~ = 4214008 **E1.02:** ~~4104605~~ = E1.02/1 (4195196 + + 4198285, 4199232 + + 4210622 + 4215459 + + 4215460) ~~4177335~~ = E1.02/1 (4198285 + + 4195196 + 4210622 + + 4215459 + 4215460) ~~4177508~~ = E1.02/1 (4199232 + + 4195196 + 4210622 + + 4215459 + 4215460)
C 3459 ⟶ mot. n. 1632763 (05) ⟶ mot. n. 1632828 (07)	**D 3459** mot. n. 1632764 ⟶ (05) mot. n. 1632829 ⟶ (07)	**A1.01** (B.I.T. 280 V) ~~4128901~~ = 4215207 ~~4128902~~ = 4215206 ~~4128900~~ = n. 9 4215205
C 3473 ⟶ vett. n. 227434 (05) ⟶ vett. n. 229466 (07)	**D 3473** vett. n. 227435 ⟶ (05) vett. n. 229467 ⟶ (07)	**B1.01 - C1.01** (B.I.T. 270 V)

Modifica		Sgr. interessati e Norme di ricambio
C 3494 ⟶ mot. n. 1661076	**D 3494** mot. n. 1661077 ⟶	**B2.10** (B.I.T. 274 V) ~~4170936~~ 4204682 – 4204685 – 4204378 ~~4170937~~ 4204683 – 4204684 – 4204378
C 3499 ⟶ vett. n. 235790 (05)	**D 3499** vett. n. 235791 ⟶ (05)	**F4.01** (B.I.T. 269 V)
C 3507 ⟶ mot. n. 1647326 (05) ⟶ mot. n. 1647749 (07)	**D 3507** mot. n. 1647327 ⟶ (05) mot. n. 1647750 ⟶ (07)	**A4.02 - A4.03** (B.I.T. 273 V) **A4.02:** ~~4181521~~ = 4209701 + 11343821 **A4.03:** ~~4181522~~ = 4209638 + A4.02 (11343821)
C 3549 ⟶ vett. n. 254453 (05) ⟶ vett. n. 254456 (07)	**D 3549** vett. n. 254454 ⟶ (05) vett. n. 254457 ⟶ (07)	**C1.32 - D3.16** (B.I.T. 274 V) **C1.32:** ~~4104577~~ = 4234857 + 4142528 + D3.16 (4136688, 4206852 + 4221815)
C 3560 ⟶ mot. n. 1719394	**D 3560** mot. n. 1719395 ⟶	**B2.04 - B4.04** (B.I.T. 273 V) **B4.04:** ~~4138420~~ = 4207959 + B2.04 (4137654) ~~4127855~~ = 4208177 + B2.04 (4137654)
C 3588 X - 1969	**D 3588** X - 1969	**F3.01** (B.I.T. 280 V) ~~4084116~~ = 4206623 + 4216577 + 4104271 ~~4084117~~ (32) = 4206624 + 4216577 + 4104271
C 3650 ⟶ vett. n. 301736 (05) ⟶ vett. n. 302229 (07)	**D 3650** vett. n. 301737 ⟶ (05) vett. n. 302230 ⟶ (07)	**A2.55 - L3.02** (B.I.T. 281 V) **A2.55:** ~~4182766~~, ~~4211967~~ = 4254443 + L3.02 (4221991 + 4221992) ~~4182766~~, ~~4211967~~ = 4221896 (32-38-39-40-41) + + L3.02 (4221991 + + 4221992)

Modifica		Sgr. interessati e Norme di ricambio
C 3687 ⟶ vett. n. 304548	**D 3687** vett. n. 304549 ⟶	**F4.01 - M1.07** (B.I.T. 285 V)
C 3701 ⟶ mot. n. 1885584 (05) ⟶ mot. n. 1884237 (07)	**D 3701** mot. n. 1885585 ⟶ (05) mot. n. 1884238 ⟶ (07)	**F3.01** (B.I.T. 287 V)
C 3710 ⟶ mot. n. 1849522	**D 3710** mot. n. 1849523 ⟶	**A2.04 - A2.06/1 - A2.06/2** (B.I.T. 289 V)
C 3742 ⟶ vett. n. 313272	**D 3742** vett. n. 313273 ⟶	**D2.01/1 - D2.03** (B.I.T. 291 V) ~~4149060~~ = 4218604 ~~4149027~~ = 4205777 ~~4149023~~ = 4228741 ~~4593544~~ = 4205784 ~~4140870~~ = 4216629
C 3836 ⟶ vett. n. 314938 (35)	**D 3836** vett. n. 314939 ⟶ (35)	**F4.01 - F5.01 - F5.01/1** (B.I.T. 306 V)
C 3858 I - 1971 (05 - 32)	**D 3858** I - 1971 (05 - 32)	**A0.01 - A2.04 - A2.22** (B.I.T. 306 V)
C 3883 ⟶ vett. n. 416649	**D 3883** vett. n. 416650 ⟶	**B1.01** ~~4127299~~ = 4215901 + 4210117
C 3908 ⟶ vett. n. 375065	**D 3908** vett. n. 375066 ⟶	**D3.01** (B.I.T. 306 V) ~~899987~~ = 4241573 + 12574821

Modifica		Sgr. interessati e Norme di ricambio
C 3909 ⟶ vett. n. 360890 (05)	**D 3909** vett. n. 360891 ⟶ (05)	**A0.01** (B.I.T. 306 V)
C 3914 ⟶ vett. n. 379161	**D 3914** vett. n. 379162 ⟶	**F5.01 - F5.01/1** (B.I.T. 303 V)
C 3943 ⟶ mot. n. 2103792	**D 3943** mot. n. 2103793 ⟶	**A4.09 - A4.09/A** (B.I.T. 303 V) ~~4212966~~ = A4.09/A (4248005 + 4181525)
C 3944 V - 1970	**D 3944** V - 1970	**E1.01 - E1.02/1** (B.I.T. 303 V) **E1.02/1:** ~~4137945~~ = 4231826, 4231827 + 4231854 + + 4116366 − (4137946 + + 19142390)
C 3951 ⟶ mot. n. 2103165	**D 3951** mot. n. 2103166 ⟶	**A1.01 - A1.03** (B.I.T. 303 V) **A1.01:** ~~4180362~~ = 4247880 + A1.03 (4227186)
C 3968 ⟶ vett. n. 374867 (05) ⟶ vett. n. 382877 (07)	**D 3968** vett. n. 374868 ⟶ (05) vett. n. 382878 ⟶ (07)	**F5.01 - F5.01/1** (B.I.T. 306 V) ~~4067916~~ = 4177124
C 3991 ⟶ vett. n. 382408 (07)	**D 3991** vett. n. 382409 ⟶ (07)	**F4.01/1 - F5.03/1 - F5.05/1** (B.I.T. 306 V)
C 3993 ⟶ vett. n. 386119 (05) ⟶ vett. n. 391654 (06)	**D 3993** vett. n. 386120 ⟶ (05) vett. n. 391655 ⟶ (06)	**F5.05** (B.I.T. 306 V) ~~4129427~~ = 4247811 ~~4136248~~ = 4248571

Modifica		Sgr. interessati e Norme di ricambio
C 3994 ⟶ vett. n. 390115 (07)	**D 3994** vett. n. 390116 ⟶ (07)	**E1.07/1** (B.I.T. 306 V) ~~4132761~~ = 4220669 — 4191254 ~~4191254~~ = 4220669 — 4132761
C 4020 VI - 1971 (05 - 33)	**D 4020** VI - 1971 (05 - 33)	**D2.01 - D2.01/1 - D2.01/2**
C 4036 ⟶ vett. n. 327082 (38)	**D 4036** vett. n. 327083 ⟶ (38)	**C1.02 - D2.01 - D2.01/1 - E1.07 - E1.07/2 - F3.01 - F4.01 - F5.01 - F5.05**
C 4041 ⟶ vett. n. 391593 (34)	**D 4041** vett. n. 391594 ⟶ (34)	**F4.01**
C 4042 III - 1970 (39 - 40 - 42 - 43)	**D 4042** III - 1970 (39 - 40 - 42 - 43)	**F4.01 - F5.01 - F5.01/1**
C 4043 ⟶ vett. n. 386211 (05 - 41) ⟶ vett. n. 383230 (07 - 41)	**D 4043** vett. n. 386212 ⟶ (05 - 41) vett. n. 383231 ⟶ (07 - 41)	**C1.02 - C1.02/1 - C1.06/2 - F4.01 - F5.01 - F5.05**
C 4045 ⟶ vett. n. 412448 (05 - 06)	**D 4045** vett. n. 412449 ⟶ (05 - 06)	**F4.01 - F4.01/A - F5.01** (B.I.T. 309 V)
C 4047 I - 1970 (46)	**D 4047** I - 1970 (46)	**F4.01**

Modifica		Sgr. interessati e Norme di ricambio
C 3909 ⟶ vett. n. 360890 (05)	**D 3909** vett. n. 360891 ⟶ (05)	**A0.01** (B.I.T. 306 V)
C 3914 ⟶ vett. n. 379161	**D 3914** vett. n. 379162 ⟶	**F5.01 - F5.01/1** (B.I.T. 303 V)
C 3943 ⟶ mot. n. 2103792	**D 3943** mot. n. 2103793 ⟶	**A4.09 - A4.09/A** (B.I.T. 303 V) ~~4212966~~ = A.09/A (4248005 + 4181525)
C 3944 V-1970	**D 3944** V-1970	**E1.01 - E1.02/1** (B.I.T. 303 V) **E1.02/1:** ~~4137945~~ = 4231826, 4231827 + 4231854 + + 4116366 — (4137946 + + 19142390)
C 3951 ⟶ mot. n. 2103165	**D 3951** mot. n. 2103166 ⟶	**A1.01 - A1.03** (B.I.T. 303 V) **A1.01:** ~~4180362~~ = 4247880 + A1.03 (4227186)
C 3968 ⟶ vett. n. 374867 (05) ⟶ vett. n. 382877 (07)	**D 3968** vett. n. 374868 ⟶ (05) vett. n. 382878 ⟶ (07)	**F5.01 - F5.01/1** (B.I.T. 306 V) ~~4067916~~ = 4177124
C 3991 ⟶ vett. n. 382408 (07)	**D 3991** vett. n. 382409 ⟶ (07)	**F4.01/1 - F5.03/1 - F5.05/1** (B.I.T. 360 V)
C 3993 ⟶ vett. n. 386119 (05) ⟶ vett. n. 391654 (06)	**D 3993** vett. n. 386120 ⟶ (05) vett. n. 391655 ⟶ (06)	**F5.05** (B.I.T. 306 V) ~~4129427~~ = 4247811 ~~4136248~~ = 4248571

Modifica		Sgr. interessati e Norme di ricambio
C 3994 ⟶ vett. n. 390115 (07)	**D 3994** vett. n. 390116 ⟶ (07)	**E1.07/1** (B.I.T. 306 V) ~~4132761~~ = 4220669 — 4191254 ~~4191254~~ = 4220669 — 4132761
C 4020 VI-1971 (05 - 33)	**D 4020** VI-1971 (05 - 33)	**D2.01 - D2.01/1 - D2.01/2**
* **C 4034** VI-1970	**D 4034** VI-1970	**F6.03** ~~4190094~~ = 4230515 ~~4201523~~ = 4233274 + 4230515
C 4036 ⟶ vett. n. 327082 (38)	**D 4036** vett. n. 327083 ⟶ (38)	**C1.02 - D2.01 - D2.01/1 - E1.07 - E1.07/2 - F3.01 - F4.01 - F5.01 - F5.05**
C 4041 ⟶ vett. n. 391593 (34)	**D 4041** vett. n. 391594 ⟶ (34)	**F4.01**
C 4042 III-1970 (39 - 40 - 42 - 43)	**D 4042** III-1970 (39 - 40 - 42 - 43)	**F4.01 - F5.01 - F5.01/1**
C 4043 ⟶ vett. n. 386211 (05 - 41) ⟶ vett. n. 383230 (07 - 41)	**D 4043** vett. n. 386212 ⟶ (05 - 41) vett. n. 383231 ⟶ (07 - 41)	**C1.02 - C1.02/1 - C1.06/2 - F4.01 - F5.01 - F5.05**
C 4045 ⟶ vett. n. 412448 (05 - 06)	**D 4045** vett. n. 412449 ⟶ (05 - 06)	**F4.01 - F4.01/A - F5.01** (B.I.T. 309 V)
C 4047 I-1970 (46)	**D 4047** I-1970 (46)	**F4.01**

Modifica		Sgr. interessati e Norme di ricambio
* **C 4058** XI-1970	**D 4054** XI-1970	**F3.01 - F6.03** **F6.03:** ~~4181514~~ = 4246800 + 4247146 + + F3.01 (4244262)
* **C 4248** IV-1971	**D 4248** IV-1971	**F6.08** ~~805579~~ = 4259227 ~~805581~~ = 4259228 ~~4109225~~ = 4262294 + 4259228
* **C 4257** VII-1971	**D 4257** VII-1971	**F6.03** ~~4165040~~ = 4262117 + 4262115 ~~4174993~~ = 4262115 + 4262117
* **C 4260** VII-1971	**D 4260** VII-1971	**F6.03** ~~4111753~~ = 4262120 + 4263315 ~~4201531~~ = 4263315 + 4262120

Modifica		Sgr. interessati e Norme di ricambio
C 3308 ⟶ mot. n. 1296566	**D 3308** mot. n. 1296567 ⟶ + (1285046 ÷ 1296566)	**A4.09** (B.I.T. 252 V) ~~4181527~~ = 4191461 + 4191462 + + 4191463 + 4196197 + + 4196196 + 4196292 + + 12642001
C 3354 III-1968	**D 3354** III-1968	**F1.01** (B.I.T. 254 V) ~~4136353~~ (07) = 4213038 (07)
C 3366 IV-1968	**D 3366** IV-1968	**F6.65 - F6.65/2** ~~9915364~~ = 9918288 + 9911761 + + 9919423 + 10516470 ~~9916052~~ = 9918288 + 9911761 + + 9919423 + 10516470
C 3401 ⟶ vett. n. 199636	**D 3401** vett. n. 199637 ⟶	**C1.30 - D3.14 - D3.16** (B.I.T. 259 V)
C 3405 X-1968	**D 3405** X-1968	**C1.30** (B.I.T. 262 V) ~~4171679~~ = 4198931 ~~4171680~~ = 4198932
* **C 3441** ⟶ vett. n. 214413 (05) ⟶ vett. n. 277474 (07)	**D 3441** vett. n. 214414 ⟶ (05) vett. n. 277475 ⟶ (07)	**F1.01 - F3.01 - F4.01** (B.I.T. 266 - 275 V) **F1.01:** ~~4189068~~ = 4213038 ~~4189069~~ = 4213857

Modifica		Sgr. interessati e Norme di ricambio
C 3442 ⟶ mot. n. 1658328 (05) ⟶ mot. n. 1658670 (07)	**D 3442** mot. n. 1658329 ⟶ (05) mot. n. 1658671 ⟶ (07)	**A2.04** (B.I.T. 266 V) ~~4130802~~ = 4209772
C 3444 I-1969	**D 3444** I-1969	**B2.07** (B.I.T. 266 V) ~~4093274~~ = 4210562
C 3449 ⟶ vett. n. 243114 (05) ⟶ vett. n. 244968 (07)	**D 3449** vett. n. 243115 ⟶ (05) vett. n. 244969 ⟶ (07)	**E1.01 - E1.02 - E1.02/1** (B.I.T. 270 V) **E1.01:** ~~4146076~~ = 4199231 ~~4177247~~ = 4214009 ~~4190304~~ = 4214006 ~~4190305~~ = 4214008 **E1.02:** ~~4104605~~ = E1.02/1 (4195196 + + 4198285, 4199232 + + 4210622 + 4215459 + + 4215460) ~~4177335~~ = E1.02/1 (4198285 + + 4195196 + 4210622 + + 4215459 + 4215460) ~~4177508~~ = E1.02/1 (4199232 + + 4195196 + 4210622 + + 4215459 + 4215460)
C 3459 ⟶ mot. n. 1632763 (05) ⟶ mot. n. 1632828 (07)	**D 3459** mot. n. 1632764 ⟶ (05) mot. n. 1632829 ⟶ (07)	**A1.01** (B.I.T. 280 V) ~~4128901~~ = 4215207 ~~4128902~~ = 4215206 ~~4128900~~ = n. 9 4215205
C 3473 ⟶ vett. n. 227434 (05) ⟶ vett. n. 229466 (07)	**D 3473** vett. n. 227435 ⟶ (05) vett. n. 229467 ⟶ (07)	**B1.01 - C1.01** (B.I.T. 270 V)

Modifica		Sgr. interessati e Norme di ricambio
C 3909 ⟶ vett. n. 360890 (05)	**D 3909** vett. n. 360891 ⟶ (05)	**A0.01** (B.I.T. 306 V)
C 3914 ⟶ vett. n. 379161	**D 3914** vett. n. 379162 ⟶	**F5.01 - F5.01/1** (B.I.T. 303 V)
C 3943 ⟶ mot. n. 2103792	**D 3943** mot. n. 2103793 ⟶	**A4.09 - A4.09/A** (B.I.T. 303 V) ~~4212966~~ = A4.09/A (4248005 + 4181525)
* **C 3944** ⟶ vett. n. 424916	**D 3944** vett. n. 424917 ⟶	**E1.01 - E1.02/1** (B.I.T. 303 V) **E1.02/1:** ~~4137945~~ = 4231826, 4231827 + 4231854 + + 4116366 — (4137946 + + 19142390)
C 3951 ⟶ mot. n. 2103165	**D 3951** mot. n. 2103166 ⟶	**A1.01 - A1.03** (B.I.T. 303 V) **A1.01:** ~~4180362~~ = 4247880 + A1.03 (4227186)
C 3968 ⟶ vett. n. 374867 (05) ⟶ vett. n. 382877 (07)	**D 3968** vett. n. 374868 ⟶ (05) vett. n. 382878 ⟶ (07)	**F5.01 - F5.01/1** (B.I.T. 306 V) ~~4067916~~ = 4177124
C 3991 ⟶ vett. n. 382408 (07)	**D 3991** vett. n. 382409 ⟶ (07)	**F4.01/1 - F5.03/1 - F5.05/1** (B.I.T. 360 V)
C 3993 ⟶ vett. n. 386119 (05) ⟶ vett. n. 391654 (06)	**D 3993** vett. n. 386120 ⟶ (05) vett. n. 391655 ⟶ (06)	**F5.05** (B.I.T. 306 V) ~~4129427~~ = 4247811 ~~4136248~~ = 4248571

Modifica		Sgr. interessati e Norme di ricambio
C 4058 XI-1970	**D 4058** XI-1970	**F3.01 - F6.03** **F6.03:** ~~4181514~~ = 4246800 + 4247146 + + F3.01 (4244262)
* **C 4102** ⟶ mot. n. 2288153	**D 4102** mot. n. 2288154 ⟶	**A1.01 - A3.01** **A1.01:** ~~4241880~~ = 4257140 + A3.01 (4248729 — 4183791 — n. 1 13824321)
* **C 4118** ⟶ vett. n. 421793	**D 4118** vett. n. 421794 ⟶	**D2.01 - D2.01/3 - D2.02 - D2.03/2**
C 4248 IV-1971	**D 4248** IV-1971	**F6.08** ~~805579~~ = 4259227 ~~805581~~ = 4259228 ~~4109225~~ = 4262294 + 4259228
C 4257 VII-1971	**D 4257** VII-1971	**F6.03** ~~4165040~~ = 4262117 + 4262115 ~~4174993~~ = 4262115 + 4262117
C 4260 VII-1971	**D 4260** VII-1971	**F6.03** ~~4111753~~ = 4262120 + 4263315 ~~4201531~~ = 4263315 + 4262120
* **C 4331** ⟶ vett. n. 433313	**D 4331** vett. n. 433314 ⟶	**F4.01/1 - F5.01/1 - F5.03/1**
* **C 4332** XI-1971	**D 4332** XI-1971	**F4.01/A**

Modifica		Sgr. interessati e Norme di ricambio
* **C 4446** IV-1972	**D 4446** IV-1972	**D2.10:** ~~991293~~ = 4272883 ~~988072~~ = 4274872
* **C 4459** ⟶ mot. n. 2466011	**D 4459** mot. n. 2466012 ⟶	**A1.05**
* **C 4488** ⟶ mot. n. 2617350	**D 4488** mot. n. 2617351 ⟶	**A1.07**
* **C 4511** ⟶ vett. n. 436640 (05-38) ⟶ vett. n. 434859 (05-41) ⟶ vett. n. 434861 (05-42) IX-1971 (07-41-42)	**D 4511** vett. n. 436641 ⟶ (05-38) vett. n. 434860 ⟶ (05-41) vett. n. 434862 ⟶ (05-42) IX-1971 (07-41-42)	**C1.02 - C1.02/1 - C1.02/2 - C1.35 - F1.01 - F5.03 F5.03/1**

15-06-72

TABELLE VARIE

TABLEAUX DIVERS
VERSCHIEDENES
MISCELLANEA
TABLAS

CAVI PER IMPIANTO ELETTRICO (forniti a metri)

Câbles électriques (livrés par mètres)
Elektrische Leitungen (vom laufenden Meter erhältlich)

Electrical cables (supplied to the meter)
Cables eléctricos que se suministran por metros

COLORE ISOLAMENTO	ISOLANT	ISOLIERUNG	COLOR AND INSULATION	COLORES DEL FORRO	Sezione in mm² / Section en mm² / Querschnitt in mm² / Cross-section in mm² / Secciones en mm²						
					0,5	1	1,5	2,5	4	6	10
					n. ordinaz.						
Grigio verde	Gris-vert	Graugrün	Green-gray	Gris-verde			1 91402 90				
Bianco	Blanc	Weiss	White	Blanco	1 91400 90	1 91420 90					
Nero	Noir	Schwarz	Black	Negro		1 91401 90		1 91431 90		1 91405 90	1 91406 90
Azzurro	Bleu	Blau	Blue	Azul		1 91421 90		1 91403 90			
Marrone	Marron	Braun	Brown	Pardo		1 91419 90		1 91436 90	1 91404 90		
Giallo	Jaune	Gelb	Yellow	Amarillo		1 91422 90					
Rosso	Rouge	Rot	Red	Rojo		1 91423 90		1 91433 90	1 91437 90		
Verde	Vert	Grün	Green	Verde		1 91424 90		1 91434 90			
Grigio	Gris	Grau	Gray	Gris		1 91425 90		1 91438 90			
Rosa	Rose	Rosa	Pink	Rosado		1 91426 90					
Bianco con rigatura nera	Blanc avec rayure noire	Weisschwarz	White with black tracer	Blanco y negro		1 91427 90					
Azzurro con rigatura nera	Bleu avec rayure noire	Blauschwarz	Blue with black tracer	Azul y negro		1 91428 90					
Giallo con rigatura nera	Jaune avec rayure noire	Gelbschwarz	Yellow with black tracer	Amarillo y negro		1 91429 90					
Verde con rigatura nera	Vert avec rayure noire	Grünschwarz	Green with black tracer	Verde y negro		1 91418 90					
Grigio con rigatura nera	Gris avec rayure noire	Grauschwarz	Gray with black tracer	Gris y negro		1 91439 90					
In resina sintetica per cavo accensione	En résine synthétique pour fils de bougies	Aus Kunstharz für Zündkabel	Synthetic resin, for engine ignition cable	De resina sintética: cable de encendido del motor		1 91100 94 1 9155290 (33-35-39-43-46)					

CAPICORDA E CAPPUCCI ISOLANTI PER CAVI ELETTRICI

Cosses et capuchons isolants pour câbles électriques
Kabelschuhe und Schutzkappen

Electrical cable terminals and boots
Terminales y capuchones aislantes de cables eléctricos



n. ordinaz.

1 04015 90



1 20560 40

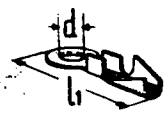

d	l_1	n. ordinaz.
3,2	22	1 04106 40
4,3	24	1 04107 40
6,4	29	1 04109 40
5,3	27	1 04110 40
8,4	33	1 04128 40



n. ordinaz.

1 04111 40



d	f	n. ordinaz.
6,2	3,8	1 04046 40
6,2	7	1 04047 40
5,2	3,2	1 04048 40
6,2	4,5	1 04049 40

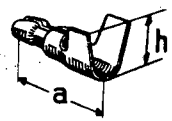

a	h	n. ordinaz.
14	5,5	1 04017 44
15	7,5	1 04019 44

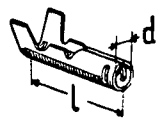

d	l	n. ordinaz.
3,85	17,2	1 05020 74
4,35	20,4	1 05022 74

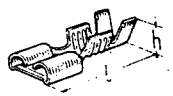

h	l	n. ordinaz.
5,2	19,3	1 02497 40
6,4	19,7	1 02498 44

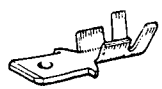

1 02501 40

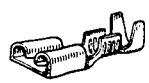

1 02505 40

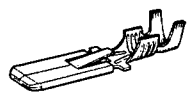

1 02506 40

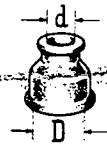

D	d	n. ordinaz.
14	4,5	1 04051 86
14	6,5	1 04052 80

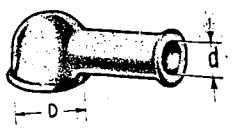

D	d	n. ordinaz.
10	7	1 04053 80
15	7	1 04054 85
15	10	1 04055 80
20	12,5	1 04056 80